Ford**C-MAX**
Instrukcja obsługi

Feel the difference

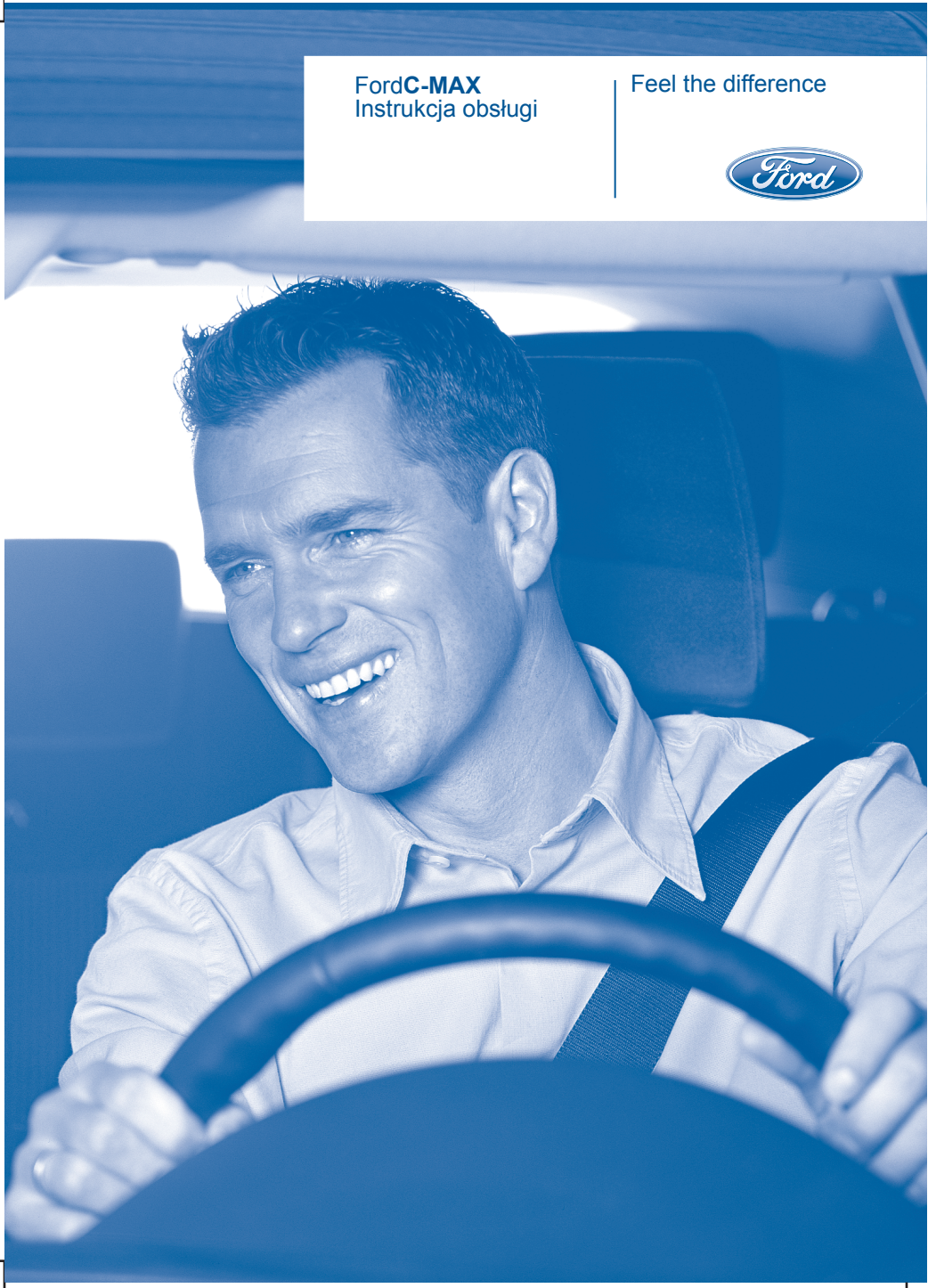

Informacje zawarte w niniejszej publikacji były prawidłowe w chwili przekazywania jej do druku. Ze względu na potrzebę ciągłego rozwoju, zastrzegamy sobie prawo zmiany specyfikacji, konstrukcji lub wyposażenia w dowolnym czasie bez uprzedzenia nie ponosząc żadnej odpowiedzialności z tego tytułu. Niniejsza publikacja ani żadna jej część nie może być reprodukowana lub tłumaczona bez naszej zgody. Wyłącza się odpowiedzialność za ewentualne pomyłki i ominięcia.

© Ford Motor Company 2009

Wszelkie prawa zastrzeżone.

Numer części: 9M5J-19A321-BRA (CG3478pl) 12/2008 20090126133618

FSC ©
Mixed Sources
Product group from well-managed forests, controlled sources and recycled wood or fiber
www.fsc.org Cert no. SGS-COC-2452
© 1996 Forest Stewardship Council

Spis treści

Wstęp
O niniejszej publikacji.....7
Glosariusz symboli.....7
Części zamienne i akcesoria.....8

Krótkie wprowadzenie
Krótkie wprowadzenie.....10

Zapewnienie bezpieczeństwa dzieciom
Foteliki dziecięce.....19
Położenie fotelików dziecięcych.....20
Poduszki podwyższające.....22
Punkty mocowania ISOFIX.....23
Blokady otwierania drzwi przez dzieci.....23

Ochrona pasażerów
Zasady działania.....25
Zapinanie pasów bezpieczeństwa.....28
Regulacja wysokości zaczepu pasa bezpieczeństwa.....30
Przypomnienie o zapięciu pasa bezpieczeństwa.....30
Stosowanie pasów bezpieczeństwa podczas ciąży.....31
Wyłączanie poduszki powietrznej pasażera.....31

Kluczyki i piloty zdalnego sterowania
Informacje ogólne na temat częstotliwości radiowych.....33
Programowanie pilota zdalnego sterowania.....33
Wymiana baterii w pilocie zdalnego sterowania.....34

Zamki
Ryglowanie i odryglowywanie.....37
Bezkluczykowe otwieranie drzwi.....39
Otwieranie i zamykanie globalne.....41

Układ unieruchamiania silnika
Zasady działania.....43
Zakodowane kluczyki.....43
Włączanie układu unieruchamiania silnika.....43
Wyłączanie układu unieruchamiania silnika.....43

Alarm
Uzbrajanie alarmu.....44
Rozbrajanie alarmu.....45

Kierownica
Regulacja kolumny kierownicy.....46
Sterowanie systemem audio.....46
Sterowanie głosem.....47

Pedały
Regulacja pedałów.....48

Wycieraczki i spryskiwacze
Wycieraczki przedniej szyby.....49
Wycieraczki automatyczne.....50
Spryskiwacze przedniej szyby.....50
Wycieraczka i spryskiwacze tylnej szyby.....51
Regulacja dysz spryskiwaczy przedniej szyby.....52
Spryskiwacze reflektorów.....52
Sprawdzanie piór wycieraczek.....52
Wymiana piór wycieraczek.....52

Oświetlenie
Sterowanie oświetleniem.....54
Reflektory automatyczne.....55
Przednie światła przeciwmgielne.....55
Tylne światła przeciwmgielne.....55
Regulacja ustawienia reflektorów.....56
Układ reflektorów adaptacyjnych (AFS).....58
Światła awaryjne.....58

Kierunkowskazy.....59
Lampki oświetlenia wnętrza.....59
Wymontowywanie reflektora 60
Wymontowywanie tylnej lampy zespolonej.....61
Wymiana żarówki.....61
Schemat specyfikacji żarówek.....68

Okna i lusterka

Okna otwierane elektrycznie.....70
Lusterka zewnętrzne.....71
Lusterka zewnętrzne regulowane elektrycznie.....72

Przyrządy

Wskaźniki.....73
Lampki kontrolne i ostrzegawcze.....75
Akustyczne sygnały kontrolne i ostrzegawcze.....77

Wyświetlacze informacyjne

Informacje ogólne.....79
Komputer pokładowy.....82
Ustawienia osobiste.....84
Komunikaty informacyjne.....86

Ogrzewanie, wentylacja i klimatyzacja

Zasady działania.....91
Nawiewniki.....91
Ogrzewanie, wentylacja i klimatyzacja regulowane ręcznie.....92
Ogrzewanie, wentylacja i klimatyzacja regulowane automatycznie.....94
Ogrzewanie szyb i lusterek.....97
Dodatkowa nagrzewnica.....97
Okno dachowe otwierane elektrycznie.....100

Siedzenia

Siedzenie w prawidłowej pozycji.....104
Siedzenia regulowane ręcznie.....104
Zagłówki.....105
Siedzenia regulowane elektrycznie.....106
Siedzenia tylne.....107
Siedzenia ogrzewane.....112

Udogodnienia

Osłony przeciwsłoneczne.....114
Regulacja oświetlenia tablicy rozdzielczej.....114
Zapalniczka.....114
Dodatkowe gniazdka zasilania.....115
Konsola środkowa.....115
Lodówka turystyczna.....116
Schowki.....117
Stoliki w oparciach siedzeń.....118
Uchwyt na okulary.....118
Czytnik opłaty drogowej.....119
Lusterko kontrolne dziecka.....119
Zmieniacz płyt CD.....119
Gniazdo do podłączania urządzeń zewnętrznych (AUX IN).....119
Port USB.....120
Uchwyt do mocowania zespołu nawigacji satelitarnej.....121

Rozruch silnika

Informacje ogólne.....122
Włącznik zapłonu.....122
Blokada kierownicy.....122
Uruchamianie silnika benzynowego.....122
Uruchamianie silnika benzynowego - Benzyna z domieszką alkoholu etylowego.....123
Uruchamianie silnika Diesel.....124
Bezkluczykowe uruchamianie pojazdu.....125
Filtr cząstek stałych Diesel (DPF).....126
Wyłączanie silnika.....127
Nagrzewnica silnika.....127

Paliwo i tankowanie

Środki bezpieczeństwa.....128
Jakość paliwa - Benzyna.....128
Jakość paliwa - Benzyna z domieszką alkoholu etylowego.....128
Jakość paliwa - Diesel.....128
Katalizator.....129
Pokrywa wlewu paliwa.....129
Tankowanie.....130
Tankowanie - Benzyna z domieszką alkoholu etylowego.....130
Zużycie paliwa 130
Specyfikacje techniczne.....130

Skrzynia biegów

Mechaniczna skrzynia biegów.....132
Automatyczna skrzynia biegów.....132

Hamulce

Zasady działania.....135
Wskazówki dotyczące jazdy z układem ABS.....135
Hamulec postojowy.....135

Układ stabilizacji toru jazdy

Zasady działania.....136
Korzystanie z układu stabilizacji toru jazdy.....136

Pomoc przy parkowaniu

Zasady działania.....137
Korzystanie z pomocy przy parkowaniu.....137

Kamera tylna

Zasady działania.....139
Korzystanie z kamery tylnej 139

Układ kontroli prędkości

Zasady działania.....142
Korzystanie z układu kontroli prędkości.....142

Przewożenie bagażu

Informacje ogólne.....144
Osłony przestrzeni bagażowej.....144
Tylny schowek pod podłogą.....145

Holowanie

Holowanie przyczepy.....146
Zdejmowany hak holowniczy.....146

Wskazówki dotyczące jazdy

Docieranie pojazdu.....150
Przejeżdżanie przez wodę.....150

Wyposażenie awaryjne i ratunkowe

Apteczka pierwszej pomocy.....151
Trójkąt ostrzegawczy.....151

Stan po kolizji

Wyłącznik odcinania zasilania paliwem.....152
Sprawdzenie elementów systemu zabezpieczeń.....152

Bezpieczniki

Lokalizacje skrzynek bezpieczników.....153
Wymiana bezpiecznika.....153
Etykiety bezpieczników.....153
Tabela specyfikacji bezpieczników.....155

Pomoc drogowa

Punkty mocowania wyposażenia do holowania.....161
Holowanie pojazdu na czterech kołach.....162

Przeglądy okresowe i obsługa

Informacje ogólne.....163
Otwieranie i zamykanie pokrywy komory silnika.....163

Widok ogólny komory silnika - 1,6 l Duratec-16V (Sigma) /1,6 l Duratec-16V Ti-VCT (Sigma) 165
Widok ogólny komory silnika - 1,8 l Duratec-HE (MI4) /2,0 l Duratec-HE (MI4) 167
Widok ogólny komory silnika - 1,6 l Duratorq-TDCi (DV) Diesel 169
Widok ogólny komory silnika - 1,8 l Duratorq-TDCi (Lynx) Diesel 171
Widok ogólny komory silnika - 2,0 l Duratorq-TDCi (DW) Diesel 173
Miarka poziomu oleju silnikowego - 1,6 l Duratec-16V (Sigma) /1,6 l Duratec-16V Ti-VCT (Sigma) 174
Miarka poziomu oleju silnikowego - 1,8 l Duratec-HE (MI4) /2,0 l Duratec-HE (MI4) 174
Miarka poziomu oleju silnikowego - 1,6 l Duratorq-TDCi (DV) Diesel 175
Miarka poziomu oleju silnikowego - 1,8 l Duratorq-TDCi (Lynx) Diesel 175
Miarka poziomu oleju silnikowego - 2,0 l Duratorq-TDCi (DW) Diesel 175
Sprawdzenie oleju silnikowego.....175
Sprawdzenie płynu chłodzącego silnik.....176
Sprawdzenie płynu hamulcowego i sprzęgła hydraulicznego.....176
Sprawdzenie płynu układu wspomagania kierownicy.....177
Sprawdzenie płynu do spryskiwaczy.....177
Specyfikacje techniczne.....178

Konserwacja pojazdu

Czyszczenie elementów zewnętrznych.....180
Czyszczenie wnętrza.....180
Naprawa drobnych uszkodzeń lakieru.....181

Akumulator pojazdu

Korzystanie z przewodów rozruchowych.....182
Punkty połączenia akumulatora 183

Koła i opony

Informacje ogólne.....184
Wymiana koła.....184
Zestaw do naprawy opon 188
Konserwacja opon.....192
Stosowanie opon zimowych.....193
Stosowanie łańcuchów przeciwśnieżnych.....193
Specyfikacje techniczne.....193

Identyfikacja pojazdu

Tabliczka identyfikacyjna pojazdu.....196
Numer identyfikacyjny pojazdu (VIN).....196

Specyfikacje techniczne

Specyfikacje techniczne.....197

Telefon

Informacje ogólne.....200
Ustawienia telefonu 200
Ustawienia Bluetooth 201
Elementy sterowania telefonu 202
Korzystanie z telefonu - Pojazdy nie wyposażone w: System nawigacyjny.....202
Korzystanie z telefonu - Pojazdy wyposażone w: System nawigacyjny.....205

Sterowanie głosem

Zasady działania.....207
Korzystanie z funkcji sterowania głosem 207
Polecenia radioodtwarzacza.....208
Polecenia telefonu 219
Polecenia systemu nawigacyjnego 223
Polecenia układu klimatyzacji i ogrzewania 223

Zdolność przyłączeniowa

Informacje ogólne.....226
Podłączanie urządzenia zewnętrznego.....227

Korzystanie z urządzenia USB.....227
Korzystanie z iPoda 230

Wprowadzenie do nawigacji

Bezpieczeństwo na drodze 234

Układ nawigacyjny

Rozpoczynanie 235

Aneksy

Homologacje 237
Homologacje 243
Homologacje 243
Homologacje 243
Kompatybilność elektromagnetyczna 244

O NINIEJSZEJ PUBLIKACJI

Dziękujemy za wybranie pojazdu Ford. Uprzejmie prosimy o poświęcenie chwili na zapoznanie się z niniejszą Instrukcją Obsługi, co umożliwi lepsze poznanie pojazdu. Dokładne poznanie pojazdu zapewni jego bezpieczną eksploatację, jak również przyjemną jazdę.

Wskazówka: *Niniejsza Instrukcja Obsługi opisuje wyposażenie i rozwiązania techniczne dostępne we wszystkich wersjach modelu, czasami jeszcze przed ich ogólnym udostępnieniem w produkowanych pojazdach. Może więc opisywać opcje nie dotyczące Twojego pojazdu.*

Wskazówka: *Zawsze korzystaj ze swojego pojazdu zgodnie z obowiązującymi przepisami.*

Wskazówka: *Przy sprzedaży pojazdu należy przekazać niniejszą Instrukcję Obsługi nowemu nabywcy. Stanowi ona nieodłączną część wyposażenia samochodu.*

Pojazd ten uzyskał aprobatę TÜV, uznanej międzynarodowej organizacji badającej pojazdy, a także otrzymał certyfikat "Seal of Approval" od Brytyjskiej Fundacji na Rzecz Zwalczania Alergii za swoje antyalergiczne właściwości.

Wszystkie materiały zastosowane w produkcji do wykończenia wnętrza tego pojazdu spełniają rygorystyczne wymogi "Katalogu kryteriów wykończenia wnętrza pojazdu TÜV TOXPROOF" wydanego przez TÜV Produkt and Umwelt GmbH i zostały zaprojektowane z myślą o zminimalizowaniu ryzyka reakcji alergicznych.

Wydajny filtr przeciwpyłkowy dodatkowo chroni pasażerów przed cząsteczkami alergenów znajdującymi się w powietrzu na zewnątrz pojazdu.

Brytyjska Fundacja na Rzecz Zwalczania Alergii (BAF) uważa, że produkty te mogą, o ile są stosowane prawidłowo, zmniejszać ryzyko kontaktu z chromem, niklem, lateksem, pyłkami traw oraz innymi uczulającymi substancjami i organicznymi związkami lotnymi.

Badania przeprowadzone przez brytyjską organizację Allergy UK wskazują, że ryzyko kontaktu poszczególnych osób z cząsteczkami alergenów może się zmniejszyć, ale nie zawsze oznacza to, że objawy alergii u tych osób zostaną złagodzone. Opinia Allergy UK dotyczy wyłącznie wymienionych produktów i alergenów.

Certyfikat "Seal of Approval" Brytyjskiej Fundacji na Rzecz Zwalczania Alergii to zarejestrowany znak firmowy Wspólnoty Europejskiej.

Aby uzyskać więcej informacji, skontaktuj się z TÜV pod adresem www.tuv.com lub z Brytyjską Fundacją na Rzecz Zwalczania Alergii - British Allergy Foundation (nr rej.1094231) pod adresem www.allergyuk.org; możliwy jest również kontakt telefoniczny z linią informacyjną Fundacji w Wielkiej Brytanii: 44-(0)-1322-619898 (wyłącznie w języku angielskim).

GLOSARIUSZ SYMBOLI

Symbole stosowane w niniejszej instrukcji

OSTRZEŻENIE

Nieprzestrzeganie zaleceń opatrzonych symbolem ostrzegawczym stwarza ryzyko śmierci lub poważnych obrażeń.

UWAGA

Nieprzestrzeganie zaleceń opatrzonych symbolem uwagi stwarza ryzyko uszkodzenia Twojego pojazdu.

Symbole stosowane w Twoim pojeździe

Jeżeli spotkasz się z jednym z takich symbolem, to przed przystąpieniem do regulacji lub naprawy przeczytaj i zastosuj odpowiednie zalecenia podane w niniejszej instrukcji.

CZĘŚCI ZAMIENNE I AKCESORIA

Teraz możesz być pewien, że części Ford w Twoim pojeździe, to części Ford

Twój pojazd Ford został wyprodukowany zgodnie z najwyższymi standardami, z wykorzystaniem wysokiej jakości oryginalnych części Ford. Dzięki temu możesz cieszyć się jazdą w nim przez wiele lat.

Jeżeli wydarzy się jakieś nieprzewidziane zdarzenie i trzeba będzie wymienić ważną część, zalecamy stosowanie wyłącznie oryginalnych części zamiennych Ford.

Stosowanie oryginalnych części zamiennych Ford daje gwarancję, że pojazd zostanie przywrócony do stanu sprzed wypadku i zachowa jak najwyższą wartość.

Oryginalne części zamienne Ford spełniają surowe wymogi Forda w zakresie bezpieczeństwa oraz wysokie standardy w zakresie montażu, wykończenia i niezawodności. Zapewniają po prostu najlepszą całkowitą wartość naprawy, włączając w to części i koszty robocizny.

Obecnie łatwiej jest rozpoznać, czy naprawdę zamontowano oryginalne części Ford. Logo Forda jest wyraźnie widoczne na następujących częściach, jeżeli są to oryginalne części Ford. Jeżeli Twój pojazd wymaga naprawy, szukaj wyraźnie widocznego oznakowania marki Ford i upewnij się, że użyte zostały wyłącznie oryginalne części zamienne Ford.

Szukaj logo Forda na następujących częściach

Panele blaszane

- Pokrywa komory silnika
- Błotniki
- Drzwi
- Pokrywa bagażnika lub drzwi tyłu nadwozia

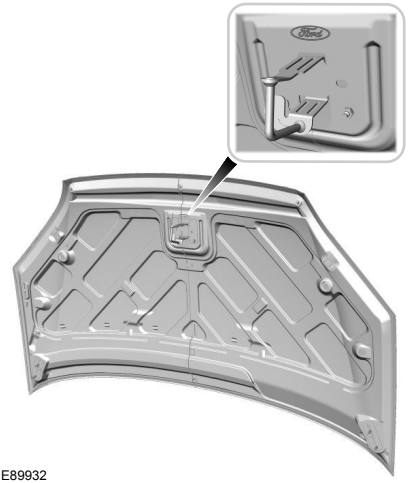

E89932

Zderzak i krata wlotu powietrza

- Krata wlotu powietrza
- Przedni i tylny zderzak

E89933

Lusterko zewnętrzne

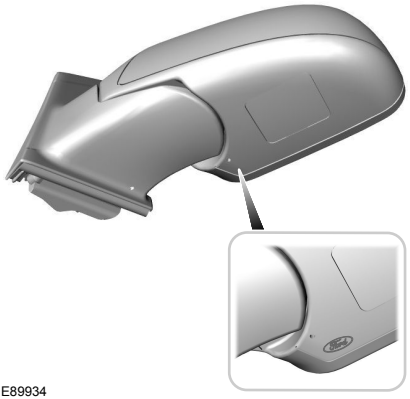

E89934

Szyba

- Tylna szyba
- Szyba okna bocznego
- Przednia szyba

E89935

Oświetlenie

- Lampy tylne
- Reflektor

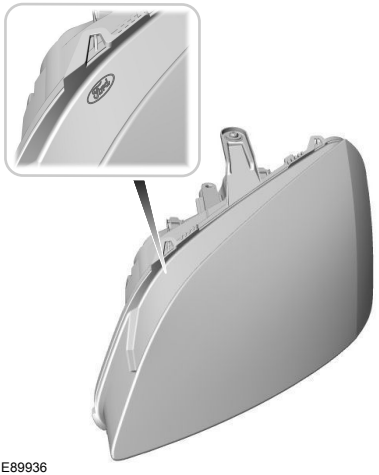

E89936

KRÓTKIE WPROWADZENIE

Wygląd tablicy rozdzielczej - pojazdy z kierownicą z lewej strony

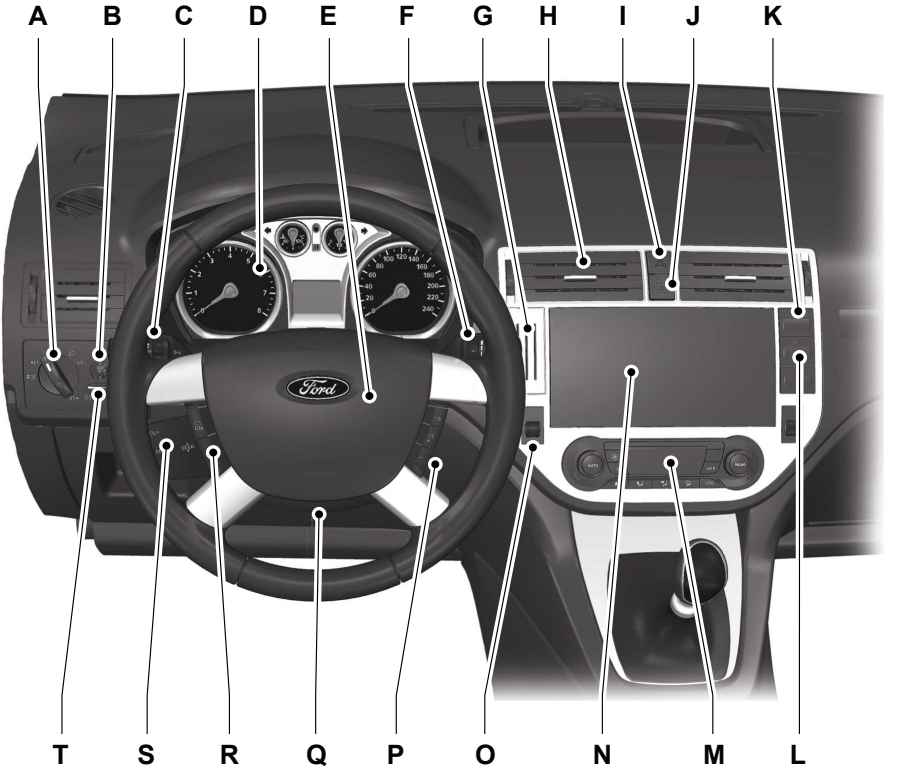

E78209

Wygląd tablicy rozdzielczej - pojazdy z kierownicą z prawej strony

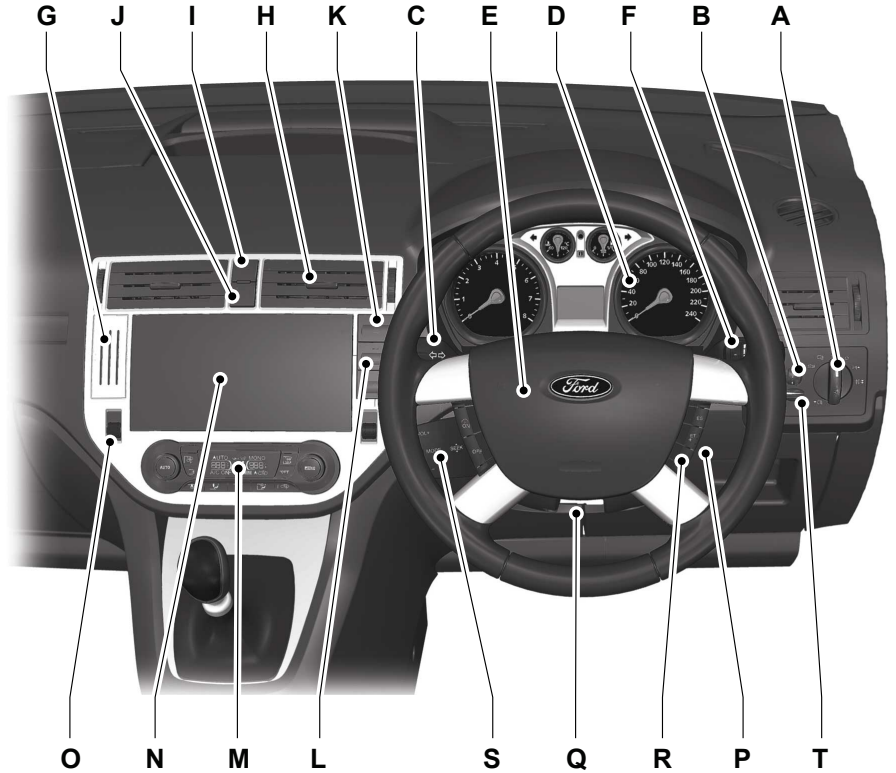

E78210

A Przełącznik świateł. Patrz **Sterowanie oświetleniem** (strona 54). Przednie światła przeciwmgielne. Patrz **Przednie światła przeciwmgielne** (strona 55). Tylne światło przeciwmgielne. Patrz **Tylne światła przeciwmgielne** (strona 55).

B Regulacja ustawienia reflektorów. Patrz **Regulacja ustawienia reflektorów** (strona 56).

C Dźwignia wielofunkcyjna: Elementy sterowania wyświetlacza informacyjnego. Kierunkowskazy. Patrz **Kierunkowskazy** (strona 59). Światła drogowe. Patrz **Sterowanie oświetleniem** (strona 54).

D Zestaw wskaźników. Patrz **Wskaźniki** (strona 73). Patrz **Lampki kontrolne i ostrzegawcze** (strona 75).

E Sygnał dźwiękowy.

F Dźwignia wycieraczek. Patrz **Wycieraczki i spryskiwacze** (strona 49).

G Uchwyt na karty.

H Nawiewniki. Patrz **Nawiewniki** (strona 91).

I Przełącznik świateł awaryjnych. Patrz **Światła awaryjne** (strona 58).

J Lampka wyłączenia poduszki powietrznej. Patrz **Wyłączanie poduszki powietrznej pasażera** (strona 31). Przełącznik pomocy przy parkowaniu. Patrz **Korzystanie z pomocy przy parkowaniu** (strona 137).

J Przycisk uruchamiający. Patrz **Bezkluczykowe uruchamianie pojazdu** (strona 125).

K Przełącznik ogrzewania szyby przedniej. Patrz **Ogrzewanie szyb i lusterek** (strona 97).

L Przełącznik ogrzewania szyby tylnej. Patrz **Ogrzewanie szyb i lusterek** (strona 97).

M Elementy sterowania układem ogrzewania, wentylacji i klimatyzacji. Patrz **Ogrzewanie, wentylacja i klimatyzacja** (strona 91).

N Zespół audio lub zespół systemu nawigacyjnego. Patrz oddzielna instrukcja.

O Przełącznik ogrzewania przedniego siedzenia. Patrz **Siedzenia ogrzewane** (strona 112).

P Włącznik zapłonu. Patrz **Włącznik zapłonu** (strona 122).

Q Regulacja kolumny kierownicy. Patrz **Regulacja kolumny kierownicy** (strona 46).

R Przełączniki układu kontroli prędkości. Patrz **Korzystanie z układu kontroli prędkości** (strona 142).

S Elementy sterowania systemem audio. Patrz **Sterowanie systemem audio** (strona 46).

T Regulacja oświetlenia tablicy rozdzielczej. Patrz **Regulacja oświetlenia tablicy rozdzielczej** (strona 114).

Zamykanie i otwieranie

Odryglowywanie pojazdu

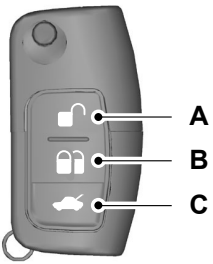

E71963

A	Odryglowane
B	Zaryglowane
C	Odryglowanie drzwi tyłu nadwozia

Wciśnij przycisk odryglowywania raz, aby odryglować pojazd. Patrz **Programowanie pilota zdalnego sterowania** (strona 33).

Wciśnij i przytrzymaj przycisk odryglowywania przez trzy sekundy, aby odryglować pojazd i otworzyć okna i okno dachowe (otwieranie globalne)*.

Wciśnij przycisk ryglowania raz, aby włączyć zamek centralny i uzbroić alarm.

Wciśnij przycisk ryglowania dwa razy w ciągu trzech sekund, aby włączyć układ podwójnego ryglowania drzwi i czujniki wewnętrzne.

Wciśnij i przytrzymaj przycisk ryglowania przez trzy sekundy, aby zaryglować pojazd i zamknąć okna i okno dachowe (zamykanie globalne)*.

Wciśnij przycisk odryglowywania drzwi tyłu nadwozia dwa razy w ciągu trzech sekund, aby odryglować bagażnik.

* wyłącznie w połączeniu z czterema oknami sterowanymi elektrycznie (w połączeniu z dwoma oknami sterowanymi elektrycznie, jedynie okno dachowe można otwierać i zamykać w ten sposób).

Otwieranie drzwi tyłu nadwozia

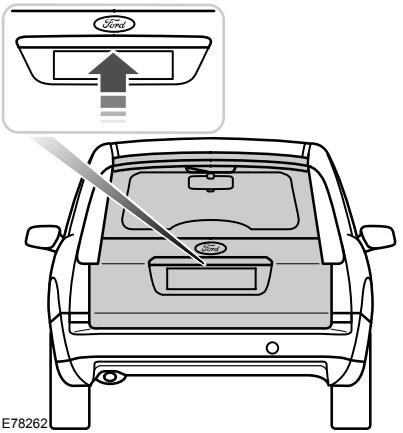

E78262

Aby otworzyć bagażnik, naciśnij przycisk. Drzwi kierowcy muszą być odryglowane.

Patrz **Ryglowanie i odryglowywanie** (strona 37).

System bezkluczykowy

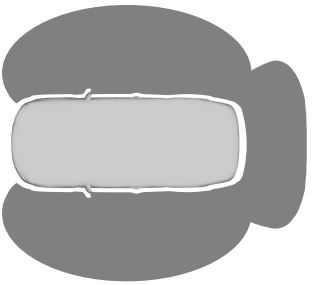

E78276

Ryglowanie i odryglowywanie bierne wymaga umieszczenia ważnego kluczyka biernego w jednej z trzech zewnętrznych stref wykrywania.

Odryglowywanie pojazdu

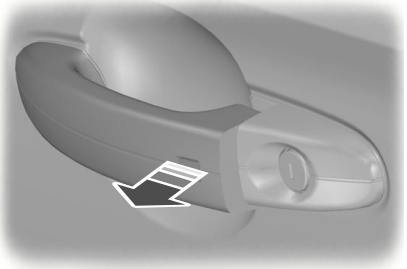

E78278

Pociągnij dowolną klamkę drzwi, aby odryglować wszystkie drzwi oraz pokrywę bagażnika i rozbroić alarm.

Ryglowanie pojazdu

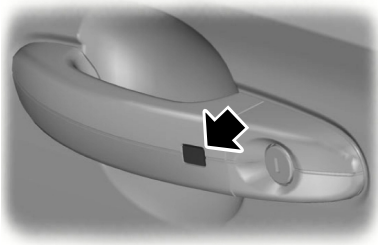

E87384

E87435

Przyciski ryglowania znajdują się na obu drzwiach przednich oraz pokrywie bagażnika.

Patrz **Bezkluczykowe otwieranie drzwi** (strona 39).

Uruchamianie pojazdu bez kluczyka

E85766

Naciśnij przycisk uruchamiający.

Patrz **Bezkluczykowe uruchamianie pojazdu** (strona 125).

Prędkość biegu jałowego po uruchomieniu silnika

Bezpośrednio po uruchomieniu zimnego silnika może on pracować na biegu jałowym z wyższą prędkością niż normalnie.

Patrz **Rozruch silnika** (strona 122).

Regulacja kolumny kierownicy

OSTRZEŻENIE

Nigdy nie zmieniaj ustawienia kolumny kierownicy, gdy pojazd jest w ruchu.

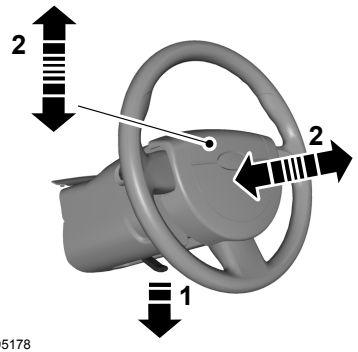

E95178

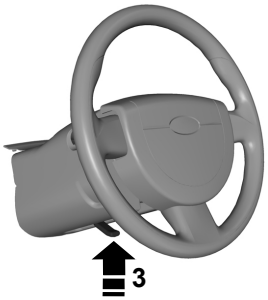

E95179

OSTRZEŻENIE

Upewnij się, że dźwignia blokująca została całkowicie zatrzaśnięta po ponownym ustawieniu w pierwotnym położeniu.

Patrz **Regulacja kolumny kierownicy** (strona 46).

Ogrzewanie, wentylacja i klimatyzacja regulowane ręcznie

Odszranianie i odparowywanie przedniej szyby

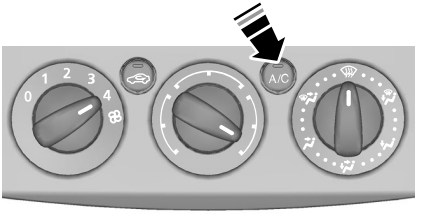

E71382

Szybkie ogrzewanie wnętrza pojazdu

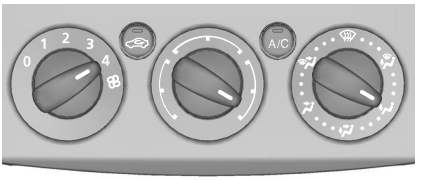

E71377

Szybkie chłodzenie wnętrza pojazdu

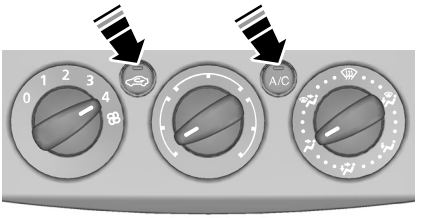

E71381

Patrz **Ogrzewanie, wentylacja i klimatyzacja regulowane ręcznie** (strona 92).

Automatycznie regulowany układ ogrzewania, wentylacji i klimatyzacji

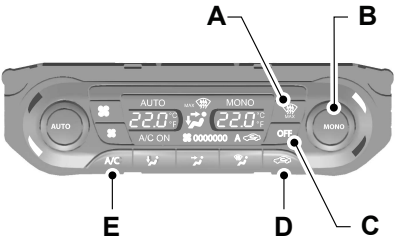

E78730

A	Odmrażanie/odparowywanie przedniej szyby
B	Włączanie i wyłączanie trybu mono (jednostrefowego)
C	Klimatyzacja WYŁĄCZONA
D	Recyrkulacja powietrza
E	Klimatyzacja WŁĄCZONA

Patrz **Ogrzewanie, wentylacja i klimatyzacja regulowane automatycznie** (strona 94).

Reflektory automatyczne

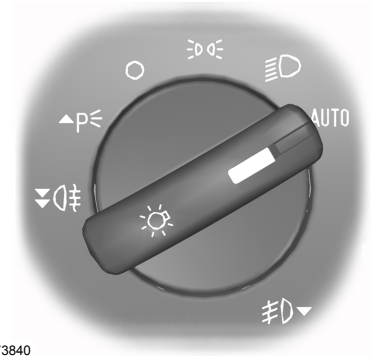

E73840

Gdy przełącznik świateł znajduje się w położeniu AUTO, światła mijania w reflektorach będą włączały się i wyłączały automatycznie w zależności od poziomu natężenia światła otoczenia.

Patrz **Sterowanie oświetleniem** (strona 54).

Kierunkowskazy

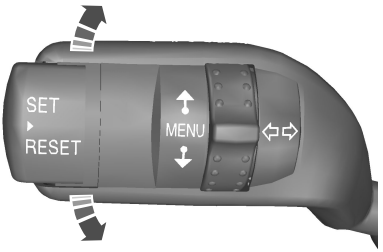

E71098

Wskazówka: *Lekko popchnij dźwignię w górę lub w dół, aby kierunkowskazy mignęły tylko trzy razy.*

Patrz **Kierunkowskazy** (strona 59).

Wycieraczki automatyczne

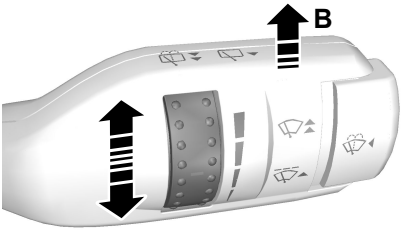

E71014

Przesuń dźwignię w górę o jedno położenie.

Czujnik opadów deszczu będzie stale mierzył ilość wody na przedniej szybie i automatycznie regulował prędkość ruchu wycieraczek przedniej szyby.

Wyreguluj czułość czujnika opadów deszczu za pomocą pokrętła.

Patrz **Wycieraczki przedniej szyby** (strona 49).

Tylne siedzenia

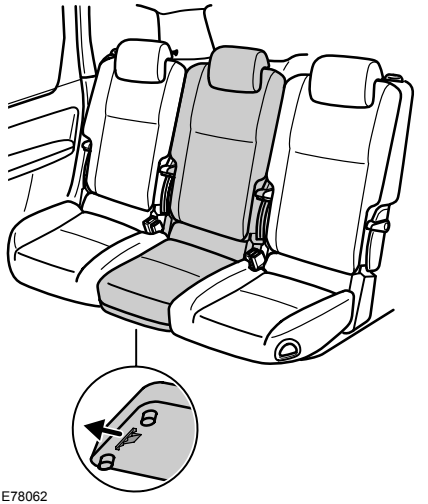

E78062

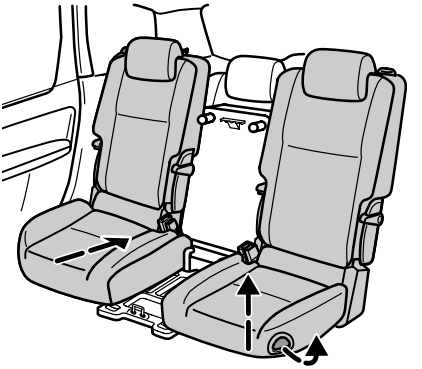

E78064

Patrz **Siedzenia tylne** (strona 107).

Poduszka powietrzna

E69213

OSTRZEŻENIE

Aby uniknąć ryzyka śmierci lub obrażeń dziecka, nigdy nie montuj na przednim siedzeniu nosidełka dla niemowląt/fotelika dziecięcego montowanego tyłem do kierunku jazdy, jeśli poduszka powietrzna nie jest wyłączona.

Patrz **Zapewnienie bezpieczeństwa dzieciom** (strona 19).

Patrz **Wyłączanie poduszki powietrznej pasażera** (strona 31).

Mechaniczna skrzynia biegów

Włączanie biegu wstecznego

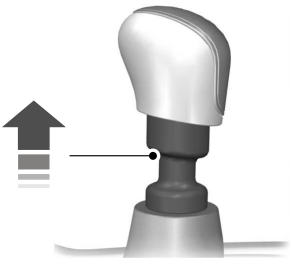

E99067

W niektórych pojazdach podczas włączania biegu wstecznego należy unieść pierścień.

Patrz **Mechaniczna skrzynia biegów** (strona 132).

Automatyczna skrzynia biegów

Wskazówka: *Gdy silnik zostanie uruchomiony, należy wcisnąć* ***pedał hamulca i przycisk na dźwigni zmiany biegów****, zanim możliwe będzie wysunięcie dźwigni zmiany biegów z położenia parkowania* ***P****.*

Patrz **Skrzynia biegów** (strona 132).

FOTELIKI DZIECIĘCE

E68916

OSTRZEŻENIA

Dzieci o wzroście nie przekraczającym 150 cm lub w wieku do 12 roku życia należy przewozić w odpowiednich, zatwierdzonych w danym kraju zabezpieczeniach, montowanych na tylnym siedzeniu.

Tekst oryginału według ECE R94.01: Extreme Hazard! Do not use a rearward facing child restraint on a seat protected by an air bag in front of it!

Podczas zakładania wyposażenia do przewożenia dzieci należy przestrzegać instrukcji producenta tego wyposażenia.

Zabezpieczeń do przewożenia dzieci nie wolno poddawać jakimkolwiek modyfikacjom.

Podczas jazdy nie trzymaj dziecka na kolanach.

Nie zostawiaj dzieci samych w pojeździe.

Jeżeli pojazd uczestniczył w wypadku, wyposażenie do przewożenia dzieci musi zostać sprawdzone przez odpowiednio wyszkolonych specjalistów.

Wskazówka: *Przepisy dotyczące obowiązku stosowania wyposażenia do przewożenia dzieci różnią się zależnie od kraju.*

Do zastosowania w Twoim pojeździe przetestowano i zatwierdzono wyłącznie wyposażenie do przewożenia dzieci posiadające certyfikat ECE-R44.03 (lub późniejszy). Szeroka gama tego wyposażenia jest dostępna u Dealera Forda.

Zabezpieczenia do przewożenia dzieci dla różnych grup wagowych

Stosuj prawidłowe wyposażenie do przewożenia dzieci według poniższych zaleceń:

Nosidełko dla niemowląt

E68918

Dzieci ważące do 13 kg należy przewozić zabezpieczone w nosidełkach dla niemowląt (grupa 0+) montowanych tyłem do kierunku jazdy na tylnym siedzeniu.

Fotelik dziecięcy

E68920

Dzieci ważące od 13 do 18 kg należy przewozić zabezpieczone w fotelikach dziecięcych (grupa 1) montowanych na tylnym siedzeniu.

POŁOŻENIE FOTELIKÓW DZIECIĘCYCH

Położenia wyposażenia do przewożenia dzieci

OSTRZEŻENIA

Stosując fotelik dziecięcy w połączeniu z pasem bezpieczeństwa, upewnij się, że pas bezpieczeństwa nie jest luźny lub skręcony.

Stosując fotelik dziecięcy z podporą, zdejmij pokrywę schowka i oprzyj podporę o dno schowka.

Umiejscowienie	Kategorie wagowe				
	0	0+	I	II	III
	Do 10 kg	Do 13 kg	9-18 kg	15-25 kg	22-36 kg
	Nosidełko dla niemowląt	Nosidełko dla niemowląt	Fotelik dziecięcy	Fotelik podwyższający lub poduszka podwyższająca	Fotelik podwyższający lub poduszka podwyższająca
Przednia poduszka powietrzna pasażera **WŁĄCZONA**	X	X	U[1]	U[1]	U[1]

Umiejscowienie	Kategorie wagowe				
	0	**0+**	**I**	**II**	**III**
	Do 10 kg	**Do 13 kg**	**9-18 kg**	**15-25 kg**	**22-36 kg**
	Nosidełko dla niemowląt	**Nosidełko dla niemowląt**	**Fotelik dziecięcy**	**Fotelik podwyższający lub poduszka podwyższająca**	**Fotelik podwyższający lub poduszka podwyższająca**
Przednia poduszka powietrzna pasażera **WYŁĄCZONA**	U	U	U	U	U
Tylne siedzenia	U	U	U	U	U

U Miejsce nadaje się do stosowania uniwersalnych kategorii zabezpieczeń zatwierdzonych dla danej grupy wagowej.

X Miejsce nie nadaje się do przewożenia dzieci z danej grupy wagowej.

U[1] Miejsce nadaje się do stosowania uniwersalnych kategorii zabezpieczeń zatwierdzonych dla danej grupy wagowej. Jednak zalecamy przewożenie dzieci w zatwierdzonych w danym kraju zabezpieczeniach, montowanych na tylnym siedzeniu.

PODUSZKI PODWYŻSZAJĄCE

OSTRZEŻENIA

Nie mocuj fotelika podwyższającego ani poduszki podwyższającej tylko za pomocą dolnej taśmy pasa bezpieczeństwa.

Mocując fotelik podwyższający lub poduszkę podwyższającą, uważaj aby pas bezpieczeństwa nie był luźny ani skręcony.

Nie umieszczaj taśmy pasa pod ramieniem dziecka lub za jego plecami.

Nie używaj poduszek, książek lub ręczników do podwyższenia siedzenia dla dziecka.

Dopilnuj, aby dzieci siedziały w pozycji wyprostowanej.

Dzieci ważące powyżej 15 kg, ale o wzroście nie przekraczającym 150 cm należy przewozić w fotelikach podwyższających lub na poduszkach podwyższających.

UWAGA

Stosując fotelik dziecięcy na tylnym siedzeniu, upewnij się, że fotelik dziecięcy opiera się ściśle o siedzenie. Konieczne może być uniesienie lub wyjęcie zagłówka. Patrz **Zagłówki** (strona 105).

Fotelik podwyższający (grupa 2)

E70710

Zalecamy stosowanie fotelika podwyższającego łączącego poduszkę z oparciem zamiast samej poduszki podwyższającej. Uniesione siedzenie umożliwi poprowadzenie górnej taśmy pasa bezpieczeństwa dla dorosłych tak, aby przebiegała przez środek barku dziecka, a dolnej taśmy tak, aby spoczywała ściśle na jego biodrach.

Fotelik podwyższający (grupa 3)

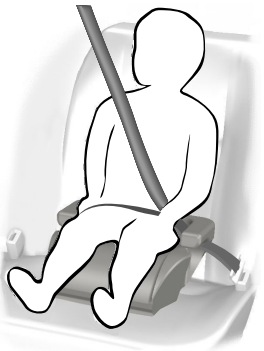

E68924

PUNKTY MOCOWANIA ISOFIX

OSTRZEŻENIA

Stosuj wyłącznie zalecane przez nas foteliki dziecięce ISOFIX.

Korzystając z systemu ISOFIX stosuj element zapobiegający obrotowi. Zalecamy korzystanie z mocowania górnego pasa lub podpory.

Stosując fotelik dziecięcy z podporą, zdejmij pokrywę schowka i oprzyj podporę o dno schowka.

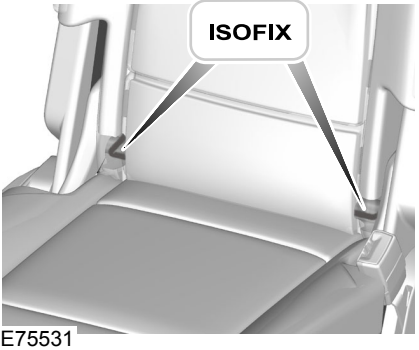

E75531

Możesz zamocować wyposażenie do przewożenia dzieci ISOFIX, korzystając z punktów mocowania ISOFIX.

System ISOFIX składa się z dwóch sztywnych ramion na foteliku, które mocowane są w punktach mocowania na tylnych siedzeniach, w miejscu schodzenia się poduszki i oparcia siedzenia. Mogą również zostać zamontowane punkty mocowania dodatkowego pasa.

Mocowanie fotelików dziecięcych górnymi pasami

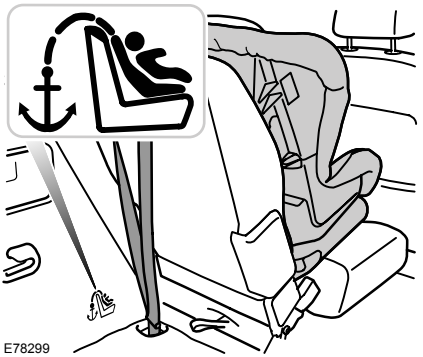
E78299

OSTRZEŻENIE

Nie przyczepiaj taśmy pasa do innych elementów niż wskazany punkt mocowania.

Poprowadź taśmę pasa do punktu mocowania. Zamocuj taśmę mocowania zgodnie z instrukcją producenta.

BLOKADY OTWIERANIA DRZWI PRZEZ DZIECI

OSTRZEŻENIE

Gdy włączone są blokady otwierania drzwi przez dzieci, drzwi tych nie można otworzyć od środka.

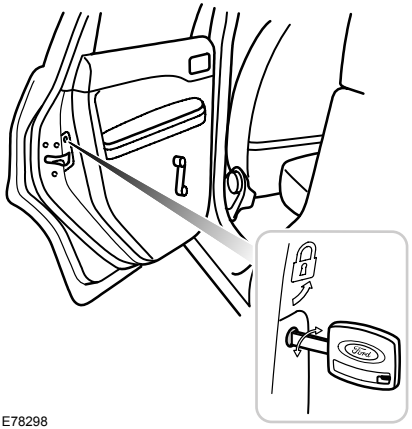

E78298

Lewa strona

Obróć przeciwnie do ruchu wskazówek zegara, aby zaryglować i zgodnie z ruchem wskazówek zegara, aby odryglować.

Prawa strona

Obróć zgodnie z ruchem wskazówek zegara, aby zaryglować i przeciwnie do ruchu wskazówek zegara, aby odryglować.

ZASADY DZIAŁANIA

Poduszki powietrzne

OSTRZEŻENIE

Nie wprowadzaj żadnych modyfikacji z przodu pojazdu, ponieważ może to mieć niekorzystny wpływ na odpalanie poduszek powietrznych.

Wskazówka: *Odpaleniu poduszki powietrznej towarzyszy głośny huk, a zjawiskiem normalnym jest pojawienie się obłoku nieszkodliwego pyłu.*

Na system poduszki powietrznej składają się:

- jednostopniowo nadmuchiwane worki nylonowe (poduszki powietrzne) wraz z generatorami gazu
- boczne poduszki powietrzne
- kurtyny powietrzne
- napinacze pasów bezpieczeństwa
- przypomnienie o zapięciu pas
- czujniki uderzeniowe
- lampka ostrzegawcza umieszczona na tablicy rozdzielczej
- wyłącznik poduszki powietrznej
- lampka wyłączenia poduszki powietrznej na tablicy rozdzielczej
- elektroniczne urządzenie sterujące i diagnostyczne

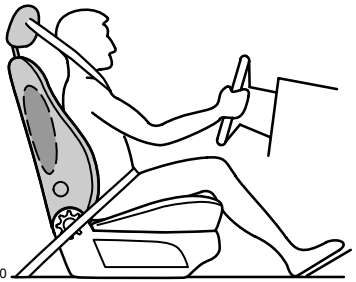

E72330

OSTRZEŻENIA

Wszelkie naprawy pokryć siedzeń kierowcy i pasażera, czujników siedzeń oraz poszycia tapicerskiego dachu powinny być wykonywane jedynie przez wyszkolonych specjalistów. Przypadkowe odpalenie bocznych poduszek powietrznych może spowodować obrażenia.

Nie blokuj i nie zasłaniaj poduszek powietrznych, gdyż może to utrudnić prawidłowe napełnienie poduszek. Nie manipuluj ostrymi przedmiotami przy poduszkach powietrznych. Może to spowodować uszkodzenie poduszek powietrznych.

Nie należy zakładać żadnych dodatkowych pokrowców nie przeznaczonych dla siedzeń wyposażonych w boczne poduszki powietrzne. Pokrowce te powinny być zakładane przez specjalnie przeszkolony personel.

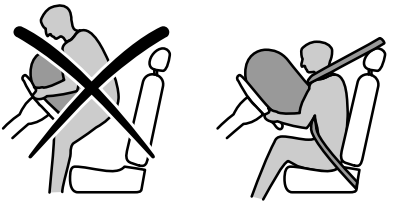

E66553

OSTRZEŻENIE

Zawsze pamiętaj o zapinaniu pasów bezpieczeństwa i zachowaniu odpowiedniej odległości od kierownicy. Pas bezpieczeństwa przytrzymuje ciało, pozwalając poduszce powietrznej na skuteczną ochronę pod warunkiem, że zostanie prawidłowo zapięty. Podczas odpalenia poduszki powietrznej istnieje ryzyko odniesienia obrażeń.

Dla uzyskania optymalnego zabezpieczenia siedzenie i oparcie muszą być prawidłowo ustawione. Patrz **Siedzenie w prawidłowej pozycji** (strona 104).

Jest to najlepsza pozycja dla kierowcy i pasażera siedzącego z przodu, zmniejszająca ryzyko obrażeń powstałych w wyniku siedzenia zbyt blisko napełnianej poduszki powietrznej.

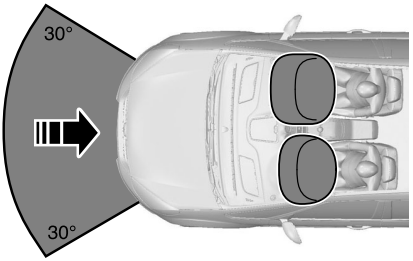

E74302

Przednie poduszki powietrzne są uaktywniane podczas **poważnych kolizji** zarówno w przypadku **zderzenia czołowego**, jak i uderzeń pod kątem **do 30 stopni** z lewej lub z prawej strony. Poduszki są napełniane w ciągu kilku milisekund. W momencie, gdy tułów kierowcy lub pasażera siedzącego z przodu zetknie się z poduszką powietrzną, poduszka zacznie wypuszczać powietrze, amortyzując w ten sposób ruch ciała do przodu.

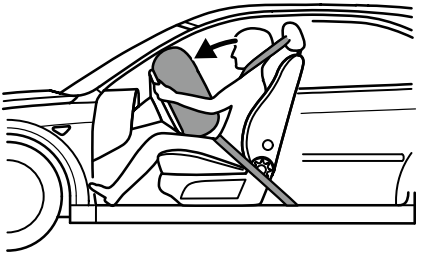

E72326

Przednie poduszki powietrzne nie zostaną odpalone podczas mniejszych kolizji czołowych, wywrócenia się pojazdu na dach, uderzenia z tyłu lub z boku.

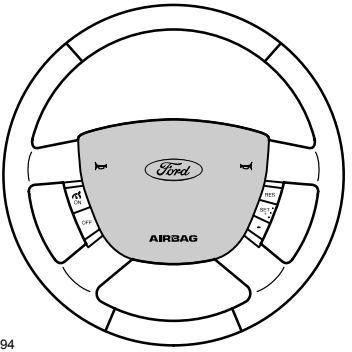

E78294

OSTRZEŻENIA

Jakiekolwiek naprawy koła kierownicy, kolumny kierownicy oraz układu poduszki powietrznej powinny być przeprowadzane przez odpowiednio przeszkolony personel.

Należy dbać, aby przestrzeń przed poduszkami powietrznymi była zawsze wolna. Nigdy nie należy mocować niczego w tych miejscach.

Powierzchnia kierownicy i tablicy rozdzielczej powinna być czyszczona wyłącznie wilgotną szmatką, nigdy mokrą.

Boczne poduszki powietrzne

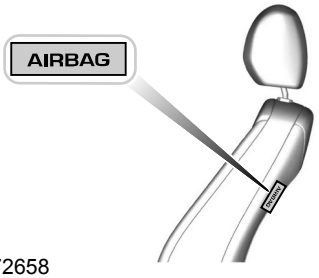

E72658

Etykietka na oparciu siedzenia informuje o zainstalowaniu bocznych poduszek powietrznych. Boczne poduszki powietrzne znajdują się z boku oparć przednich siedzeń. Podczas silnego uderzenia bocznego zostanie odpalona poduszka powietrzna po danej stronie pojazdu.

Poduszka nadmuchiwana jest w przestrzeni pomiędzy drzwiami a kierowcą (lub pasażerem). W momencie zetknięcia się ciała kierowcy (lub pasażera) z poduszką powietrzną następuje wypuszczenie gazu, co pozwala zamortyzować uderzenie.

Boczne poduszki powietrzne nie są uruchamiane przy lekkich uderzeniach bocznych ani przy zderzeniach czołowych oraz uderzeniach w tył samochodu.

Kurtyny powietrzne

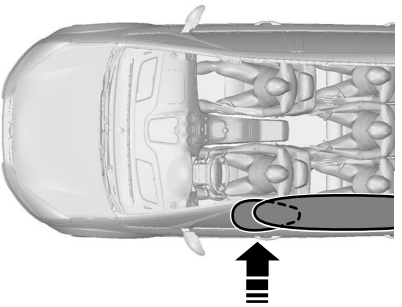

E75004

Oznaczenia wytłoczone na poszyciu słupków A i B informują o zainstalowaniu kurtyn powietrznych w pojeździe. Kurtyny powietrzne zamontowane są nad oknami drzwi z przodu i z tyłu, wewnątrz poszycia tapicerskiego dachu. Podczas silnego uderzenia bocznego zostanie odpalona poduszka powietrzna po danej stronie pojazdu.

Kurtyny powietrzne nie są odpalane podczas słabszych uderzeń bocznych, ani podczas zderzeń czołowych i uderzeń z tyłu.

Pasy bezpieczeństwa

OSTRZEŻENIA

Zawsze zapinaj pasy bezpieczeństwa.

Jednego pasa bezpieczeństwa nie mogą używać dwie osoby równocześnie.

Staraj się nie zakładać zbyt grubej odzieży.

Pasy bezpieczeństwa powinny ściśle przylegać do ciała.

Napinacze pasów bezpieczeństwa

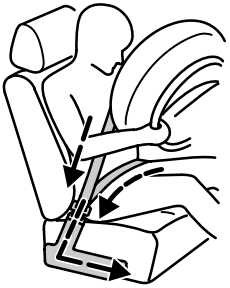

E72333

OSTRZEŻENIE

Napinacze pasów nie mogą być demontowane. Jeżeli napinacze zostaną odpalone podczas wypadku, należy je wymienić. Wszelkie ich naprawy i złomowanie powinny być wykonywane wyłącznie przez wykwalifikowany personel.

System przednich pasów bezpieczeństwa z napinaczami zmniejsza ryzyko odniesienia poważnych obrażeń przy silnym zderzeniu czołowym. Podczas silnego zderzenia pasy bezpieczeństwa są napinane, co zmniejsza bezwładny ruch ciała. Napinacz pasa bezpieczeństwa służy do usuwania zbędnego luzu na taśmie pasa. Po zadziałaniu napinacza taśma dolnej i górnej części pasa bezpieczeństwa zostaje napięta.

System zwiększający naprężenie pasów nie uaktywnia się w przypadku kolizji bocznych, tylnych i lżejszych kolizji czołowych.

ZAPINANIE PASÓW BEZPIECZEŃSTWA

E74124

OSTRZEŻENIE

Pas należy wcisnąć w uchwyt w taki sposób, aby dał się słyszeć charakterystyczny trzask, co oznacza prawidłowe zapięcie.

Powoli wysuń pas z rolki. Pas może się blokować, jeśli zostanie zbyt mocno szarpnięty lub gdy pojazd stoi na pochyłym podłożu.

Aby odpiąć pas, należy wcisnąć czerwony przycisk na klamrze, a następnie przytrzymać pas do jego całkowitego nawinięcia się na rolkę.

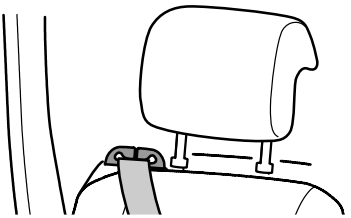

E78079

Kiedy są używane, pasy bezpieczeństwa tylnych siedzeń powinny być umieszczone w prowadnicach pasów na oparciach siedzeń skrajnych.

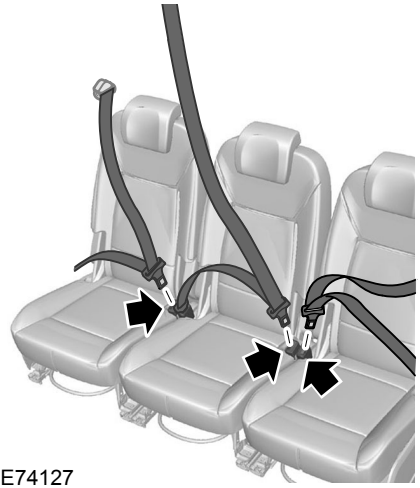

E74127

OSTRZEŻENIE

Aby pas bezpieczeństwa środkowego siedzenia działał prawidłowo, oparcie tylnego siedzenia musi być prawidłowo zatrzaśnięte.

Upewnij się, że każdy pas jest zapięty w odpowiednim uchwycie.

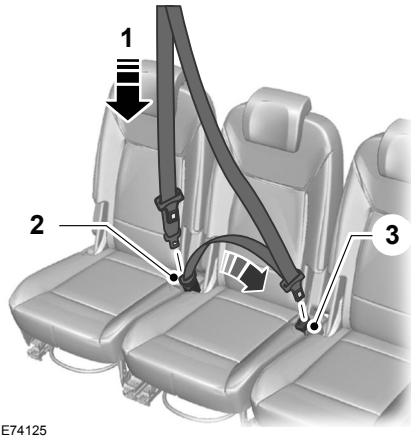

E74125

Zwijacz pasa bezpieczeństwa tylnego środkowego siedzenia znajduje się w dachu. Aby zapiąć pas bezpieczeństwa, powoli wyciągnij go z rolki i zatrzaśnij mniejszą, czarną klamrę w mniejszym, czarnym uchwycie z prawej strony siedzenia środkowego.

E74126

Następnie przeciągnij większą klamrę w poprzek bioder i zatrzaśnij ją w większym uchwycie z lewej strony siedzenia środkowego.

Aby odpiąć pas, najpierw wciśnij czerwony przycisk na lewym uchwycie i pozwól, aby pas nawinął się na rolkę. Jeżeli jest często używany, pas może pozostać zapięty w prawym uchwycie. Jeżeli pas nie jest używany lub podczas składania i przesuwania tylnych siedzeń, pas należy odpiąć z prawego uchwytu, naciskając przycisk z boku uchwytu i pozwalając, aby nawinął się płynnie na rolkę zwijacza w dachu.

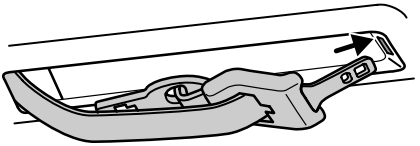

E78080

Odchyl mniejszą klamrę pasa bezpieczeństwa do tyłu i wsuń większą klamrę pasa w uchwyt mocujący w sposób pokazany na rysunku.

REGULACJA WYSOKOŚCI ZACZEPU PASA BEZPIECZEŃSTWA

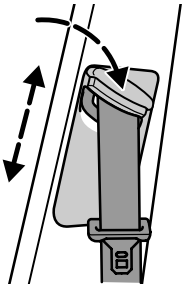

E78081

Naciśnij przycisk blokujący na elemencie regulującym wysokość i przesuń go tak, aby pas przebiegał przez środek ramienia.

Nieznaczne uniesienie suwaka podczas naciskania przycisku ułatwia zwolnienie mechanizmu blokady.

PRZYPOMNIENIE O ZAPIĘCIU PASA BEZPIECZEŃSTWA

OSTRZEŻENIE

System ochrony pasażerów zapewnia optymalną ochronę jedynie wtedy, gdy pasy bezpieczeństwa są stosowane prawidłowo.

Jeśli pas bezpieczeństwa kierowcy nie został zapięty, a prędkość pojazdu przekroczy pewną granicę, zapali się lampka ostrzegawcza przypomnienia o zapięciu pasa oraz rozlegnie się ostrzegawczy sygnał dźwiękowy. Lampka zapali się również wówczas, gdy pas bezpieczeństwa kierowcy zostanie odpięty podczas jazdy. Ostrzegawczy sygnał dźwiękowy wyłączy się po pięciu minutach, ale lampka ostrzegawcza przypomnienia o zapięciu pasa pozostanie włączona do czasu zapięcia pasa bezpieczeństwa kierowcy.

Wyłączenie funkcji przypomnienia o zapięciu pasa

Skontaktuj się z Autoryzowanym Dealerem firmy Ford.

STOSOWANIE PASÓW BEZPIECZEŃSTWA PODCZAS CIĄŻY

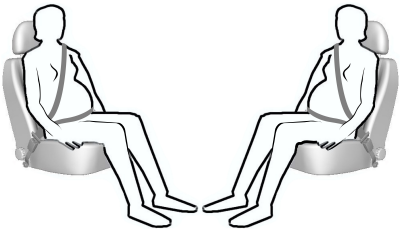

E68587

OSTRZEŻENIE

Poprowadź prawidłowo pas bezpieczeństwa dla własnego bezpieczeństwa oraz bezpieczeństwa nienarodzonego dziecka. Nie używaj jedynie dolnej lub górnej taśmy pasa bezpieczeństwa.

Umieść dolną taśmę pasa wygodnie na biodrach i poniżej brzucha. Umieść górną taśmę pasa tak, aby przebiegała pomiędzy piersiami i była ułożona ponad oraz z boku brzucha.

WYŁĄCZANIE PODUSZKI POWIETRZNEJ PASAŻERA

OSTRZEŻENIE

Upewnij się, że poduszka powietrzna pasażera jest odłączona, gdy korzystasz z zabezpieczeń do przewożenia dzieci montowanych tyłem do kierunku jazdy na przednim siedzeniu pasażera.

E71313

Zamontowanie wyłącznika poduszki powietrznej pasażera

OSTRZEŻENIE

Jeżeli chcesz zamontować nosidełko dla niemowląt lub fotelik dziecięcy na przednim siedzeniu zabezpieczonym poduszką powietrzną, musisz wyposażyć swój samochód w wyłącznik poduszki powietrznej pasażera. Dalsze informacje uzyskasz u Autoryzowanego Dealera firmy Ford.

Wskazówka: *Wyłącznik uruchamiany kluczykiem znajduje się w schowku, a na tablicy rozdzielczej umieszczona jest lampka kontrolna wyłączenia poduszki powietrznej.*

Jeżeli lampka ostrzegawcza poduszki powietrznej zapala się lub miga podczas jazdy, oznacza to usterkę. Patrz **Lampki kontrolne i ostrzegawcze** (strona 75). Wymontuj fotelik dziecięcy i niezwłocznie zleć sprawdzenie układu specjaliście.

Wyłączenie poduszki powietrznej pasażera

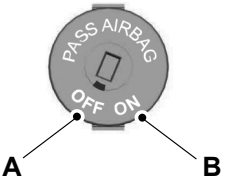

E71312

A Wyłączone

B Włączone

Obróć przełącznik do położenia **A**.

Po włączeniu zapłonu sprawdź, czy zapala się lampka ostrzegawcza wyłączenia poduszki powietrznej pasażera.

Włączenie poduszki powietrznej pasażera

OSTRZEŻENIE

Upewnij się, że poduszka powietrzna pasażera jest włączona, gdy **nie** korzystasz z zabezpieczeń do przewożenia dzieci na przednim siedzeniu pasażera.

Obróć przełącznik do położenia **B**.

INFORMACJE OGÓLNE NA TEMAT CZĘSTOTLIWOŚCI RADIOWYCH

UWAGA

Częstotliwości używane przez zdalne sterowanie w Twoim pojeździe mogą być również użyte przez inne urządzenia krótkiego zasięgu (np. amatorskie radia, sprzęt medyczny, słuchawki bezprzewodowe, układy zdalnego sterowania oraz systemy alarmowe). W przypadku zakłócenia częstotliwości nie będzie można korzystać ze zdalnego sterowania. Można można zaryglować i odryglować drzwi kluczykiem.

Wskazówka: *Przypadkowe naciśnięcie przycisków na pilocie zdalnego sterowania może spowodować odryglowanie drzwi.*

Zasięg nadajnika zdalnego sterowania może się wahać w zależności od otoczenia.

PROGRAMOWANIE PILOTA ZDALNEGO STEROWANIA

Możesz zaprogramować maksymalnie osiem pilotów zdalnego sterowania dla Twojego pojazdu (łącznie z tymi, które były dostarczone z pojazdem). Podczas procedury programowania nadajniki zdalnego sterowania muszą pozostawać wewnątrz pojazdu. Zapnij pasy bezpieczeństwa przednich siedzeń i zamknij wszystkie drzwi, aby sprzeczne brzęczyki sygnalizacyjne nie rozbrzmiewały podczas programowania.

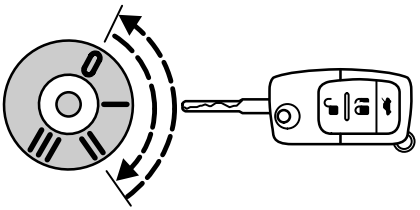

E78253

- Aby zaprogramować nowe nadajniki zdalnego sterowania, obróć kluczyk zapłonowy w położenie **II** cztery razy w ciągu sześciu sekund.
- Ustaw kluczyk zapłonowy w położeniu **0**. Sygnał akustyczny potwierdzi możliwość zaprogramowania nadajników zdalnego sterowania w ciągu 10 sekund.

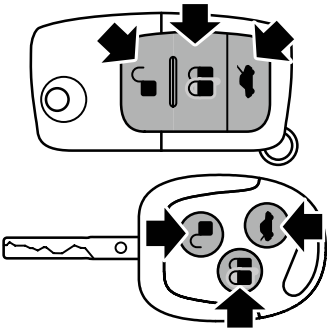

E78254

- Naciśnij dowolny przycisk na nowym nadajniku zdalnego sterowania. Potwierdzeniem będzie sygnał akustyczny. Powtórz ten ostatni krok ze wszystkimi nadajnikami zdalnego sterowania, włącznie z oryginalnym. Nie wyjmuj kluczyka z włącznika zapłonu podczas naciskania przycisku na tym nadajniku zdalnego sterowania.
- Ponownie włącz zapłon (kluczyk w położeniu **II**) lub odczekaj 10 sekund nie programując kolejnego nadajnika zdalnego sterowania, aby wyjść z trybu programowania kluczyków. Do otwierania i zamykania pojazdu możesz teraz użyć tylko nadajników zdalnego sterowania, które właśnie zaprogramowałeś.

Zmiana programu funkcji odryglowywania

Wskazówka: *Gdy naciśniesz przycisk odryglowywania, odryglowane zostaną wszystkie drzwi lub tylko drzwi kierowcy i pokrywa bagażnika. Ponowne naciśnięcie przycisku odryglowywania spowoduje odryglowanie wszystkie drzwi.*

Wciśnij jednocześnie i przytrzymaj przycisk ryglowania i przycisk odryglowywania na nadajniku kluczyka przez co najmniej cztery sekundy przy wyłączonym zapłonie. Kierunkowskazy błysną dwa razy, potwierdzając zmianę.

Aby powrócić do pierwotnego ustawienia funkcji odryglowywania, powtórz tę procedurę.

WYMIANA BATERII W PILOCIE ZDALNEGO STEROWANIA

Zużyte baterie należy złomować w sposób ekologiczny. Należy sprawdzić lokalne przepisy dotyczące recyklingu.

Pilot zdalnego sterowania ze składaną końcówką kluczyka

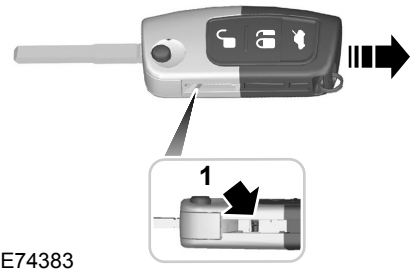

E74383

1. Wsuń śrubokręt do oporu w zagłębienie z boku pilota, pchnij w stronę końcówki kluczyka i wyjmij końcówkę kluczyka.

E74384

2. Obróć śrubokręt w pokazanym miejscu, aby zacząć rozdzielać dwie połówki nadajnika zdalnego sterowania.

E74385

3. Obróć śrubokręt w pokazanym miejscu, aby rozdzielić dwie połówki nadajnika zdalnego sterowania.

UWAGA

Nie dotknij styków baterii ani płytki z obwodem drukowanym śrubokrętem.

4. Ostrożnie podważ baterię śrubokrętem.
5. Załóż nową baterię (3V CR 2032) stroną **+** do dołu.
6. Złóż dwie połówki nadajnika zdalnego sterowania.
7. Zamontuj końcówkę kluczyka.

Pilot zdalnego sterowania z nieskładaną końcówką kluczyka

Typ 1

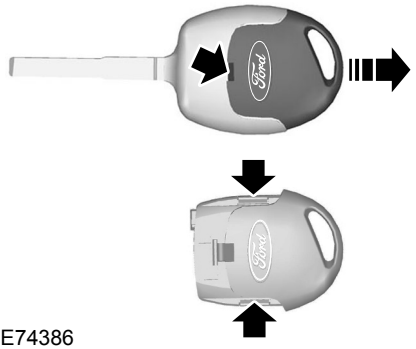

E74386

1. Wsuń śrubokręt w zagłębienie z tyłu kluczyka i wyjmij końcówkę kluczyka.
2. Zwolnij zaciski mocujące za pomocą śrubokręta i rozdziel dwie połówki nadajnika zdalnego sterowania.

UWAGA

Nie dotknij styków baterii ani płytki z obwodem drukowanym śrubokrętem.

3. Ostrożnie podważ baterię śrubokrętem.
4. Załóż nową baterię (3V CR 2032) stroną **+** do góry.
5. Złóż dwie połówki nadajnika zdalnego sterowania.
6. Zamontuj końcówkę kluczyka.

Typ 2

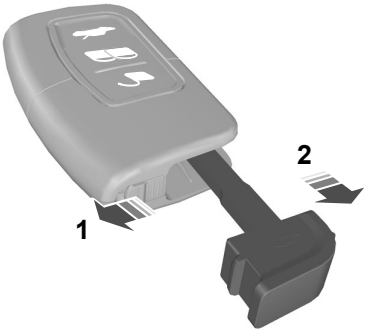

E78284

1. Przesuń suwak zwalniający w kierunku wskazanym przez strzałkę.
2. Wyjmij końcówkę kluczyka.

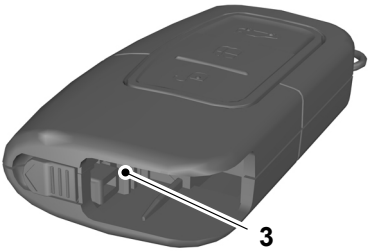

E105064

3. Obróć śrubokręt w pokazanym miejscu, aby rozdzielić dwie połówki nadajnika zdalnego sterowania.

UWAGA

Nie dotknij styków baterii ani płytki z obwodem drukowanym śrubokrętem.

4. Ostrożnie podważ baterię śrubokrętem.

5. Załóż nową baterię (3V CR 2032) stroną **+** do dołu.
6. Złóż dwie połówki nadajnika zdalnego sterowania.
7. Zamontuj końcówkę kluczyka.

RYGLOWANIE I ODRYGLOWYWANIE

Centralna blokada

Możesz zaryglować centralnie drzwi tylko wówczas, gdy wszystkie są zamknięte.

Wskazówka: *Drzwi kierowcy można odryglować kluczykiem. Należy go użyć, gdy nie działa zdalne sterowanie lub funkcja otwierania pojazdu bez kluczyka.*

Wskazówka: *Zamek centralny rygluje i odryglowuje również pokrywę wlewu paliwa.*

Podwójne ryglowanie drzwi

OSTRZEŻENIE

Nie włączaj układu podwójnego ryglowania drzwi, gdy w pojeździe znajdują się ludzie lub zwierzęta. Jeżeli drzwi zostały podwójnie zaryglowane, nie będzie można odryglować ich od wewnątrz.

Układ podwójnego ryglowania drzwi jest zabezpieczeniem przed kradzieżą, uniemożliwiającym otwarcie drzwi od wewnątrz. Włączenie układu podwójnego ryglowania drzwi jest możliwe tylko wówczas, gdy wszystkie drzwi są zamknięte.

Potwierdzenie zaryglowania i odryglowania

Gdy odryglujesz drzwi, kierunkowskazy mignął raz.

Gdy zaryglujesz drzwi, kierunkowskazy mignął dwa razy.

Wskazówka: *Jeżeli Twój pojazd jest wyposażony w układ podwójnego ryglowania drzwi, kierunkowskazy błysną dwukrotnie jedynie wtedy, gdy włączysz układ podwójnego ryglowania drzwi.*

Ryglowanie i odryglowywanie drzwi kluczykiem

Obróć górną część kluczyka w stronę przedniej części pojazdu, aby zaryglować drzwi. Obróć górną część kluczyka w stronę tylnej części pojazdu, aby odryglować drzwi.

Podwójne ryglowanie drzwi kluczykiem

Obróć kluczyk w położenie ryglowania dwa razy w ciągu trzech sekund, aby włączyć układ podwójnego ryglowania drzwi.

Ryglowanie i odryglowywanie drzwi i pokrywy bagażnika za pomocą zdalnego sterowania

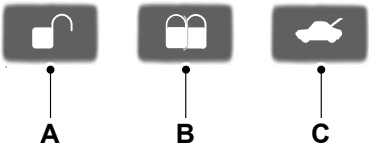

E87379

A	Odryglowanie
B	Ryglowanie
C	Odryglowanie pokrywy bagażnika

Ryglowanie drzwi i pokrywy bagażnika za pomocą zdalnego sterowania

Naciśnij przycisk **B** raz.

Włączanie podwójnego ryglowania drzwi i pokrywy bagażnika za pomocą zdalnego sterowania

Naciśnij przycisk **B** dwa razy w ciągu trzech sekund.

Ryglowanie i odryglowywanie drzwi od wewnątrz

Drzwi kierowcy

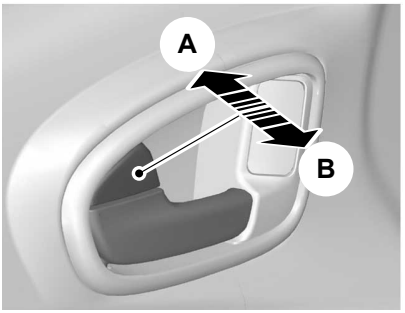

E71958

A Ryglowanie wszystkich drzwi

B Odryglowanie wszystkich drzwi

Przednie i tylne drzwi pasażerów

E98653

Aby zaryglować przednie i tylne drzwi pasażerów indywidualnie, opuszczając pojazd wciśnij przycisk i zatrzaśnij drzwi.

Pokrywa bagażnika

Otwieranie pokrywy bagażnika za pomocą zdalnego sterowania

Naciśnij przycisk **C** na pilocie zdalnego sterowania dwa razy w ciągu trzech sekund.

Zamykanie pokrywy bagażnika

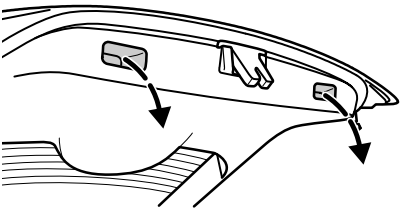

E78263

Do opuszczania i zamykania pokrywy bagażnika służą uchwyty (zagłębienia) znajdujące się po jej wewnętrznej stronie.

Automatyczne ponowne ryglowanie

Drzwi zostaną automatycznie ponownie zaryglowane, jeżeli nie otworzysz żadnych drzwi w ciągu 45 sekund od momentu zdalnego odryglowania. Zamki drzwi i system alarmowy powrócą do poprzedniego stanu.

Zmiana programu funkcji odryglowywania

Funkcję odryglowywania można przeprogramować tak, aby odryglowywane były wszystkie drzwi lub jedynie drzwi kierowcy oraz pokrywa bagażnika. Patrz **Programowanie pilota zdalnego sterowania** (strona 33).

BEZKLUCZYKOWE OTWIERANIE DRZWI

Informacje ogólne

OSTRZEŻENIE

Funkcja otwierania pojazdu bez kluczyka może nie działać, jeżeli kluczyk znajduje się blisko przedmiotów metalowych lub urządzeń elektronicznych, takich jak telefon komórkowy.

Wskazówka: *Jeżeli klamki drzwi zostaną pociągnięte kilka razy w krótkich odstępach czasu bez obecności ważnego kluczyka biernego, system stanie się nieaktywny na okres 30 sekund.*

Funkcja otwierania pojazdu bez kluczyka nie będzie działać, gdy:

- Częstotliwości kluczyka biernego są zakłócane.
- Bateria kluczyka biernego jest rozładowana.

Wskazówka: *Jeżeli funkcja otwierania pojazdu bez kluczyka nie działa, będziesz musiał użyć końcówki kluczyka do zaryglowania lub odryglowania pojazdu.*

System bezkluczykowy umożliwia kierowcy eksploatację pojazdu bez zastosowania kluczyka lub zdalnego sterowania.

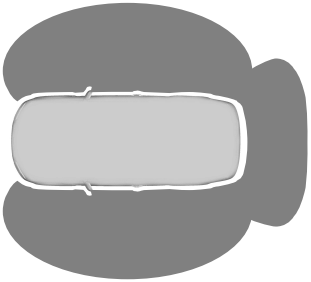

E78276

Ryglowanie i odryglowywanie bierne wymaga umieszczenia ważnego kluczyka biernego w jednej z trzech zewnętrznych stref wykrywania. Znajdują się one około półtora metra od klamek drzwi kierowcy i przednich drzwi pasażera oraz pokrywy bagażnika.

Kluczyk bierny

Pojazd można zaryglować i odryglować kluczykiem biernym. Kluczyk bierny może również służyć jako nadajnik zdalnego sterowania. Patrz **Ryglowanie i odryglowywanie** (strona 37).

Ryglowanie pojazdu

OSTRZEŻENIE

Pojazd nie rygluje się automatycznie. Jeżeli nie zostanie naciśnięty żaden przycisk ryglowania, pojazd pozostanie odryglowany.

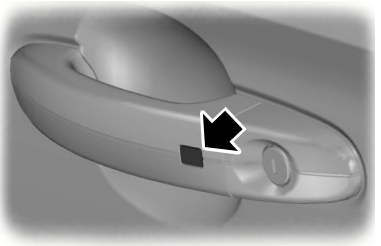

E87384

E87435

Przyciski ryglowania znajdują się na obu drzwiach przednich oraz pokrywie bagażnika.

Aby włączyć zamek centralny i uzbroić alarm:

- Naciśnij przycisk ryglowania raz.

Aby włączyć układ podwójnego ryglowania drzwi, uzbroić alarm i włączyć czujniki wewnętrzne:

- Naciśnij przycisk ryglowania dwa razy w ciągu trzech sekund.

Wskazówka: *Po włączeniu przycisku, pojazd pozostanie zaryglowany przez około trzy sekundy. Umożliwi Ci to pociągnięcie klamki drzwi w celu sprawdzenia, czy pojazd jest zaryglowany. Po upływie okresu opóźnienia drzwi można znów otwierać, o ile kluczyk bierny znajduje się w odpowiednim polu zakresu wykrywania.*

Pokrywa bagażnika

Wskazówka: *Pokrywy bagażnika nie można będzie zamknąć i będzie się ona ponownie się otwierać, jeśli kluczyk bierny znajduje się w bagażniku.*

Wskazówka: *Jeżeli drugi ważny kluczyk bierny znajduje się w strefie wykrywania pokrywy bagażnika, można ją będzie zamknąć.*

Odryglowywanie pojazdu

Wskazówka: *Jeżeli pojazd pozostanie zaryglowany przez ponad 3 dni, system wejdzie w tryb oszczędzania energii. Zmniejszy to stopień rozładowywania akumulatora pojazdu. Jeżeli pojazd zostanie odryglowany w tym trybie, czas reakcji systemu może być nieco dłuższy niż zazwyczaj. Pojedyncze odryglowanie pojazdu wyłączy tryb oszczędzania energii.*

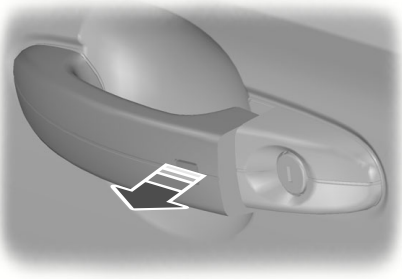

E78278

Pociągnij jedną z klamek drzwi lub uchwyt pokrywy bagażnika.

Wskazówka: *W zasięgu wykrywania tych drzwi musi znajdować się aktywny kluczyk bierny.*

Jedno przedłużone błyśnięcie kierunkowskazów potwierdza odryglowanie wszystkich drzwi, pokrywy bagażnika i pokrywy wlewu paliwa oraz rozbrojenie alarmu.

Odryglowanie tylko drzwi kierowcy

Jeżeli funkcja odryglowywania zostanie przeprogramowana tak, aby odryglowywane były jedynie drzwi kierowcy (Patrz **Programowanie pilota zdalnego sterowania** (strona 33).), zwróć uwagę na następujące rzeczy:

Jeżeli drzwi kierowcy są otwierane jako pierwsze, pozostałe drzwi pozostaną zaryglowane. Wszystkie pozostałe drzwi można odryglować z wnętrza pojazdu, za pomocą przycisku odryglowywania znajdującego się obok klamki drzwi kierowcy. Drzwi można odryglowywać niezależnie, pociągając wewnętrzne klamki drzwi na danych drzwiach.

Jeżeli przednie drzwi pasażera lub jedne z tylnych drzwi są otwierane jako pierwsze, **wszystkie** drzwi oraz pokrywa bagażnika zostaną odryglowane.

Kluczyki nieaktywne

Wszystkie kluczyki pozostawione wewnątrz pojazdu ulegną dezaktywacji po jego zaryglowaniu.

Nieaktywnym kluczykiem nie można włączyć zapłonu ani uruchomić silnika.

Aby móc ponownie użyć tych kluczyków biernych, należy je aktywować.

Aby aktywować wszystkie kluczyki bierne, odrygluj pojazd za pomocą kluczyka biernego lub funkcji zdalnego odryglowywania.

Wszystkie kluczyki bierne zostaną wtedy aktywowane, jeżeli zostanie włączony zapłon lub pojazd zostanie uruchomiony za pomocą ważnego kluczyka.

Ryglowanie i odryglowywanie drzwi za pomocą końcówki kluczyka

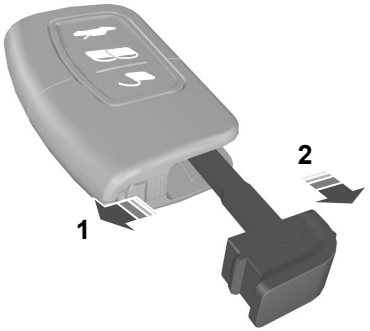

E78284

1. Przesuń suwak zwalniający w kierunku wskazanym przez strzałkę i wypchnij końcówkę kluczyka kciukiem.
2. Wyjmij końcówkę kluczyka i wsuń ją do zamka.

OTWIERANIE I ZAMYKANIE GLOBALNE

Możesz także sterować oknami otwieranymi elektrycznie przy wyłączonym zapłonie poprzez funkcję globalnego otwierania i zamykania.

Wskazówka: *Zamykanie globalne będzie działać wyłącznie wtedy, gdy pamięć została ustawiona prawidłowo dla każdego okna. Patrz* ***Okna otwierane elektrycznie*** *(strona 70).*

Otwieranie globalne

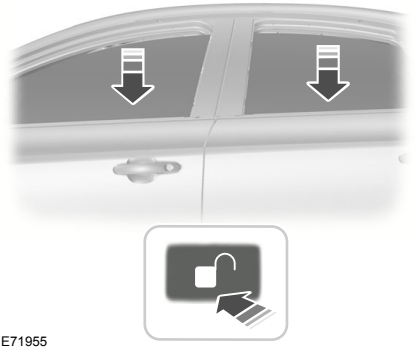

E71955

Aby otworzyć wszystkie okna, naciśnij i przytrzymaj **przycisk odryglowywania** przez przynajmniej trzy sekundy. Naciśnij ponownie przycisk **ryglowania** lub **odryglowywania**, aby zatrzymać funkcję otwierania.

Zamykanie globalne

Pojazdy bez systemu bezkluczykowego

OSTRZEŻENIE

Zachowaj szczególną ostrożność podczas korzystania z globalnego zamykania. W razie niebezpieczeństwa naciśnij natychmiast przycisk, aby zatrzymać zamykanie.

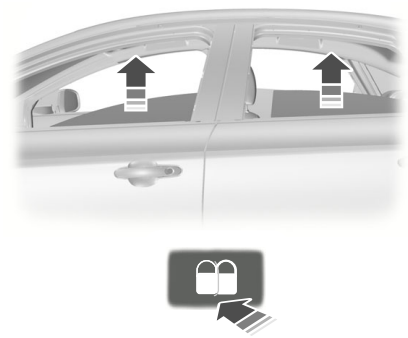

E71956

Aby zamknąć wszystkie okna, naciśnij i przytrzymaj przycisk **ryglowania** przez przynajmniej trzy sekundy. Naciśnij dowolny przycisk, aby zatrzymać funkcję zamykania. Funkcja zabezpieczenia przed przytrzaśnięciem jest aktywna także podczas zamykania globalnego.

Pojazdy z systemem bezkluczykowym

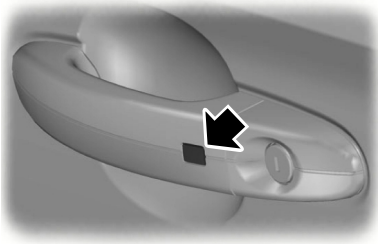

E87384

OSTRZEŻENIE

Zachowaj szczególną ostrożność podczas korzystania z globalnego zamykania. W razie zagrożenia naciśnij przycisk na klamce drzwi kierowcy, aby zatrzymać ruch szyb.

Wskazówka: *Zamykanie globalne można uruchomić za pomocą przycisku na klamce drzwi kierowcy. Otwieranie i zamykanie globalne można również uruchomić za pomocą przycisków na kluczyku biernym.*

Aby zamknąć wszystkie okna, naciśnij i przytrzymaj przycisk na klamce drzwi kierowcy przez przynajmniej dwie sekundy. Funkcja zabezpieczenia przed przytrzaśnięciem jest aktywna także podczas zamykania globalnego.

ZASADY DZIAŁANIA

Układ unieruchamiania silnika stanowi ochronę przed kradzieżą uniemożliwiającą rozruch silnika kluczykiem z nieprawidłowym kodem.

ZAKODOWANE KLUCZYKI

Wskazówka: *Nie należy przysłaniać kluczyka przedmiotami metalowymi. Może to uniemożliwić rozpoznanie ważnego kluczyka przez odbiornik.*

Wskazówka: *W przypadku zgubienia kluczyka należy wymazać kody z wszystkich pozostałych kluczyków i ponownie je zakodować. Dalsze informacje uzyskasz u Autoryzowanego Dealera firmy Ford. Kluczyki zastępcze należy zakodować razem dotychczasowymi kluczykami.*

W przypadku zgubienia kluczyka możesz otrzymać kluczyk zastępczy u Autoryzowanego Dealera firmy Ford. Jeżeli to możliwe, podaj Dealerowi numer kluczyka z przywieszki dołączonej do kluczyków oryginalnych. U Autoryzowanego Dealera firmy Ford możesz również uzyskać dodatkowe kluczyki.

WŁĄCZANIE UKŁADU UNIERUCHAMIANIA SILNIKA

Układ unieruchamiania silnika jest włączany automatycznie po chwili od wyłączenia zapłonu.

Lampka kontrolna w zestawie wskaźników zacznie migać, potwierdzając działanie układu.

WYŁĄCZANIE UKŁADU UNIERUCHAMIANIA SILNIKA

Układ unieruchamiania silnika jest wyłączany automatycznie po włączeniu zapłonu prawidłowo zakodowanym kluczykiem.

Lampka kontrolna w zestawie wskaźników zapali się na około trzy sekundy, a następnie zgaśnie. Jeżeli lampka pali się nieprzerwanie przez jedną minutę lub miga przez około minutę, a następnie błyska w nieregularnych odstępach czasu, oznacza to, iż układ nie rozpoznał kodu kluczyka. Należy wówczas wyjąć kluczyk, a następnie ponowić próbę.

Jeżeli nie możesz uruchomić silnika prawidłowo zakodowanym kluczykiem, oznacza to usterkę. Należy niezwłocznie sprawdzić układ unieruchamiania silnika u Autoryzowanego Dealera firmy Ford.

UZBRAJANIE ALARMU

System ten jest uzbrajany natychmiast po zaryglowaniu pojazdu i zabezpiecza pojazd przed próbą otwarcia drzwi, pokrywy komory silnika lub bagażnika oraz wyjęcia radia przez osoby niepożądane.

Otwarcie drzwi, bagażnika lub pokrywy komory silnika przez osobę niepożądaną powoduje włączenie się sygnału dźwiękowego alarmu na 30 sekund. Światła awaryjne będą migać przez 5 minut.

Każda próba uruchomienia pojazdu bez użycia prawidłowego kluczyka lub próba wymontowania radioodtwarzacza spowoduje ponowne włączenie sygnału alarmowego.

Automatyczne opóźnienie uzbrojenia alarmu

20-sekundowe opóźnienie uzbrojenia alarmu rozpoczyna się po zamknięciu pokrywy komory silnika, bagażnika i wszystkich drzwi.

Czujniki wewnętrzne

E71401

OSTRZEŻENIE

System działa prawidłowo tylko wtedy, gdy wszystkie okna oraz okno dachowe są całkowicie zamknięte. Poza tym nie wolno zakrywać czujników umieszczonych w zespole lampki oświetlenia wnętrza. Układu nie można włączać, gdy w samochodzie znajdują się ludzie, zwierzęta lub inne ruchome obiekty.

Wskazówka: *Czujniki wewnętrzne nie działają, gdy dach składany jest otwarty.*

System ten wykrywa ruch wewnątrz pojazdu i w ten sposób zabezpiecza samochód przed wtargnięciem niepożądanych osób do środka.

Niepożądane wtargnięcie do pojazdu uruchomi alarm tak samo, jak w przypadku zwykłego systemu alarmowego.

Czujniki znajdują się w zespole lampki oświetlenia wnętrza.

Tylko kabriolet

Czujniki wewnętrzne są automatycznie wyłączane, gdy dach składany jest otwarty.

Wszystkie z wyjątkiem Wielkiej Brytanii i Irlandii

Alarm wewnętrzny jest uzbrajany razem z układem podwójnego ryglowania.

Tylko Wielka Brytania i Irlandia

Alarm wewnętrzny jest uzbrajany razem z układem zamka centralnego.

Aby wyłączyć czujniki wewnętrzne:

Pojazdy bez systemu bezkluczykowego

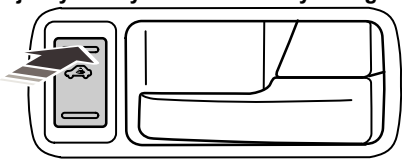

E80555

Naciśnij górną część przełącznika obok klamki drzwi kierowcy.

Pojazdy z systemem bezkluczykowym

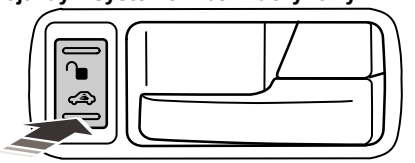

E80556

Naciśnij dolną część przełącznika obok klamki drzwi kierowcy.

ROZBRAJANIE ALARMU

System alarmowy można wyłączyć w dowolnej chwili – nawet podczas działania sygnału alarmowego – przez odryglowanie pojazdu od zewnątrz.

Dozór drzwi tyłu nadwozia przez system alarmowy zostanie odłączony, jeżeli drzwi tyłu nadwozia zostaną odryglowane przyciskiem na nadajniku zdalnego sterowania lub kluczyku biernym. W pojazdach z funkcją otwierania pojazdu bez kluczyka jest on odłączany, gdy kluczyk bierny znajduje się w zasięgu wykrywania drzwi tyłu nadwozia, gdy drzwi tyłu nadwozia są otwarte.

Alarm zostanie ponownie uaktywniony po zamknięciu bagażnika.

Tylko Wielka Brytania i Irlandia

Jeżeli pojazd zostanie odryglowany kluczykiem lub kluczykiem zapasowym systemu bezkluczykowego, po otwarciu drzwi kierowcy włącza się brzęczyk 12-sekundowego opóźnienia. W tym czasie należy wyłączyć alarm.

Pojazdy bez funkcji otwierania pojazdu bez kluczyka

Aby wyłączyć alarm, włóż kluczyk do włącznika zapłonu i obróć do położenia **II**.

Pojazdy z funkcją otwierania pojazdu bez kluczyka

Alarm należy wyłączyć w **jeden** z następujących sposobów:

- Jeżeli we wnętrzu pojazdu znajduje się aktywny kluczyk bierny, wciśnij pedał sprzęgła (mechaniczna skrzynia biegów) lub pedał hamulca (automatyczna skrzynia biegów), naciśnij włącznik zapłonu i obróć do położenia **II**.
- Umieść kluczyk zapasowy we włączniku zapłonu, naciśnij włącznik zapłonu i obróć do położenia **II**.
- Naciśnij przycisk odryglowywania na kluczyku biernym.

REGULACJA KOLUMNY KIEROWNICY

OSTRZEŻENIE

Nigdy nie zmieniaj ustawienia kolumny kierownicy, gdy pojazd jest w ruchu.

Wskazówka: *Upewnij się, że siedzisz w prawidłowej pozycji. Patrz* ***Siedzenie w prawidłowej pozycji*** *(strona 104).*

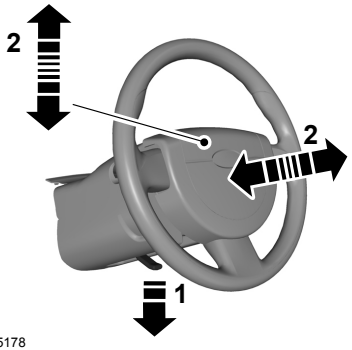

E95178

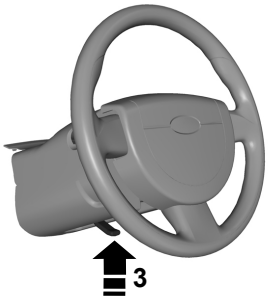

E95179

OSTRZEŻENIE

Upewnij się, że dźwignia blokująca została całkowicie zatrzaśnięta po ponownym ustawieniu w pierwotnym położeniu.

STEROWANIE SYSTEMEM AUDIO

Wybierz tryb działania radia, odtwarzacza CD lub magnetofonu.

Za pomocą zdalnego sterowania można regulować poniższe funkcje:

Głośność

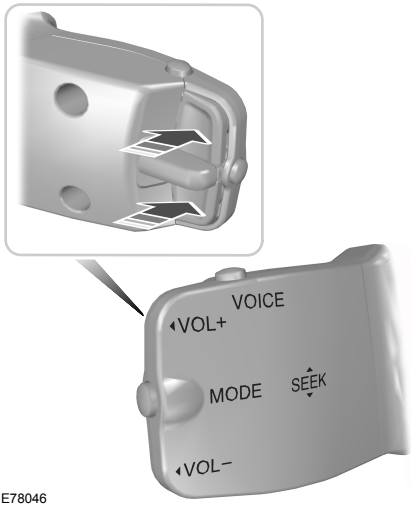

E78046

Aby zwiększyć głośność: Naciśnij górny przycisk z tyłu dźwigni zdalnego sterowania.

Aby zmniejszyć głośność: Naciśnij dolny przycisk z tyłu dźwigni zdalnego sterowania.

Wyszukiwanie

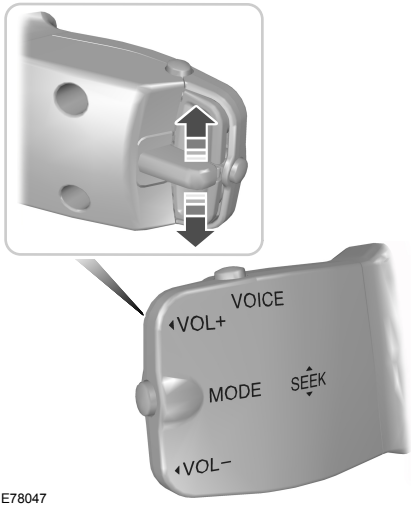

E78047

Przesuń dźwignię w górę lub w dół:

- W **trybie radia**, aby odszukać częstotliwość następnej stacji radiowej w górę lub w dół skali.
- W trybie **odtwarzacza CD**, aby przejść do następnego lub wrócić do poprzedniego utworu.

Tryb

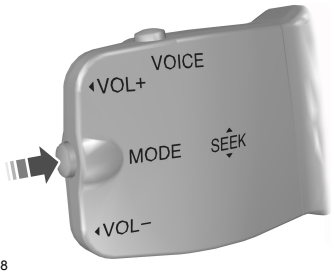

E78048

Krótko naciśnij przycisk umieszczony z boku:

- W **trybie radia**, aby przejść do kolejnej wstępnie zaprogramowanej stacji radiowej.
- W trybie **odtwarzacza CD**, aby wybrać następną płytę, jeżeli zamontowany jest zmieniacz płyt CD.
- We **wszystkich trybach** aby wyłączyć wiadomości o ruchu drogowym w czasie ich nadawania.

Naciśnij i przytrzymaj umieszczony z boku przycisk:

- W **trybie radia**, aby zmienić zakres długości fal radiowych.

STEROWANIE GŁOSEM

E78049

Aby włączyć lub wyłączyć tryb sterowania głosem, naciśnij przycisk na górze.

Więcej informacji Patrz **Sterowanie głosem** (strona 207).

REGULACJA PEDAŁÓW

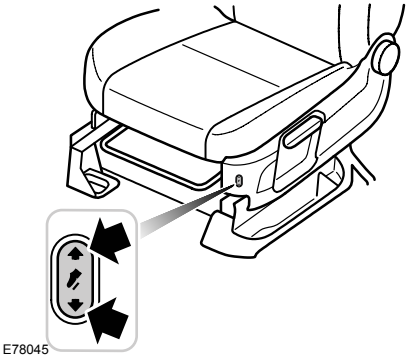

OSTRZEŻENIA

Nigdy nie zmieniaj ustawienia pedałów, gdy pojazd jest w ruchu.

Gdy założona jest mata podłogowa, pedały mogą zaczepiać się o matę. Gdy stosujesz maty podłogowe, zawsze upewnij się, że jest dostateczny odstęp, umożliwiający ruch pedałów.

Naciśnij górną część przełącznika, aby przesunąć pedały w stronę kierowcy.

Naciśnij dolną część przełącznika, aby odsunąć pedały od kierowcy.

Patrz **Siedzenie w prawidłowej pozycji** (strona 104).

WYCIERACZKI PRZEDNIEJ SZYBY

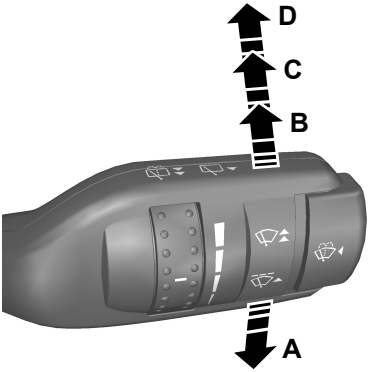

E71012

A	Pojedynczy ruch wycieraczek
B	Przerywany ruch wycieraczek lub wycieraczki automatyczne
C	Normalny ruch wycieraczek
D	Szybki ruch wycieraczek

Przerywany ruch wycieraczek

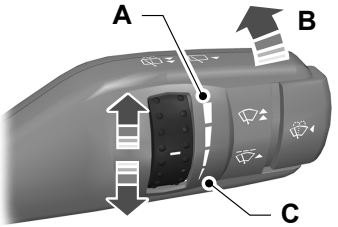

E71013

A	Długie przerwy między ruchami wycieraczek
B	Przerywany ruch wycieraczek
C	Krótkie przerwy między ruchami wycieraczek

Układ automatycznej regulacji wycieraczek

Niektóre modele nie posiadające wycieraczek automatycznych są wyposażone w układ wycieraczek przedniej szyby z regulacją pracy w zależności od prędkości pojazdu.

Gdy pojazd zwalnia do prędkości marszu lub staje, prędkość wycieraczek zostaje automatycznie przełączona na kolejne niższe ustawienie prędkości ruchu wycieraczek.

Gdy prędkość pojazdu wzrasta, prędkość wycieraczek powraca do ręcznie wybranego ustawienia.

Przesunięcie dźwigni wycieraczek, gdy układ działa, wyłączy układ.

Gdy pojazd ponownie zwolni do prędkości marszu lub stanie, układ włączy się ponownie.

WYCIERACZKI AUTOMATYCZNE

UWAGI

Nie włączaj funkcji wycieraczek automatycznych podczas suchej pogody. Czujnik opadów deszczu jest bardzo wrażliwy i wycieraczki mogą włączać się w przypadku wykrycia na przedniej szybie brudu, mgły lub owadów.

Wymień pióra wycieraczek, gdy tylko zaczną pozostawiać smugi wody i rozmazywać zabrudzenia. Jeżeli ich nie wymienisz, czujnik opadów deszczu będzie wciąż wykrywał obecność wody na przedniej szybie i wycieraczki będą dalej pracować, mimo iż większa część szyby będzie sucha.

W czasie mrozu przed włączeniem funkcji wycieraczek automatycznych przednia szyba musi zostać całkowicie odszroniona.

Wyłącz wycieraczki automatyczne przed wjechaniem do myjni samochodowej.

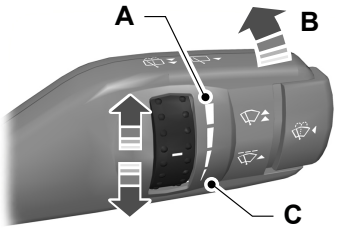

E71013

A	Niska czułość
B	Włączone
C	Wysoka czułość

Gdy włączysz funkcję wycieraczek automatycznych, wycieraczki nie wykonają żadnego ruchu do chwili wykrycia wody na przedniej szybie. Czujnik opadów deszczu będzie odtąd stale mierzył ilość wody na przedniej szybie i automatycznie regulował prędkość ruchu wycieraczek.

Wyreguluj czułość czujnika opadów deszczu za pomocą pokrętła. W położeniu niskiej czułości wycieraczki będą pracować, gdy czujnik wykryje dużą ilość wody na przedniej szybie. W położeniu wysokiej czułości wycieraczki będą pracować, gdy czujnik wykryje niewielką ilość wody na przedniej szybie.

SPRYSKIWACZE PRZEDNIEJ SZYBY

E71016

OSTRZEŻENIE

Nigdy nie włączaj spryskiwacza jednorazowo na dłużej niż 10 sekund. Nie wolno również uruchamiać spryskiwacza, gdy zbiornik płynu jest pusty.

Gdy naciśniesz przycisk na końcu dźwigni, spryskiwacz zadziała w połączeniu z wycieraczkami.

Po zwolnieniu przycisku wycieraczki będą działać jeszcze przez chwilę.

WYCIERACZKA I SPRYSKIWACZE TYLNEJ SZYBY

Przerywany ruch wycieraczek

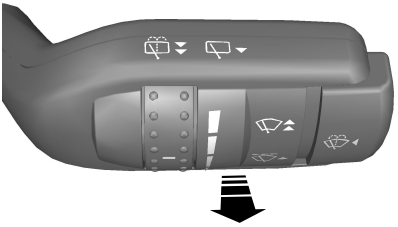

E71017

Pociągnij dźwignię w stronę kierownicy.

Praca wycieraczek na biegu wstecznym

Wycieraczka tylnej szyby włączy się automatycznie po wybraniu biegu wstecznego, jeśli:

- nie była dotąd włączona,
- dźwignia wycieraczek znajduje się w położeniu **A**, **B**, **C** lub **D** a
- wycieraczka przedniej szyby pracuje (gdy jest ustawiona w położeniu **B**).

Wycieraczka tylnej szyby zacznie pracować zgodnie z prędkością wycieraczek przedniej szyby (w trybie ruchu przerywanego lub z normalną prędkością).

Spryskiwacz tylnej szyby

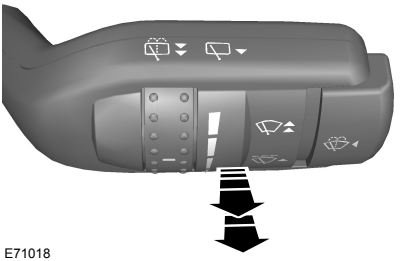

E71018

OSTRZEŻENIE

Nigdy nie włączaj spryskiwacza jednorazowo na dłużej niż 10 sekund. Nie wolno również uruchamiać spryskiwacza, gdy zbiornik płynu jest pusty.

Gdy pociągniesz dźwignię w stronę kierownicy, spryskiwacz zadziała w połączeniu z wycieraczką.

Po zakończeniu cyklu spryskiwania i wycierania, wycieraczki przedniej szyby zatrzymają się, a następnie wykonają jeszcze jeden ruch w celu wytarcia szyby.

Po zwolnieniu dźwigni wycieraczki będą działać jeszcze przez chwilę.

REGULACJA DYSZ SPRYSKIWACZY PRZEDNIEJ SZYBY

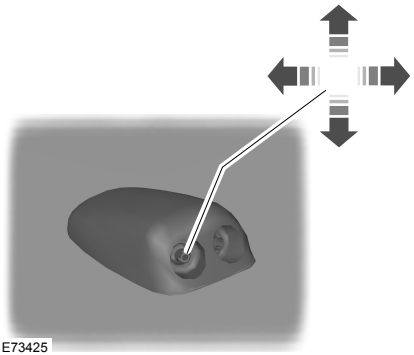

E73425

Kierunek strumienia spryskiwacza można zmienić przez włożenie szpilki w otwór spryskiwacza i odpowiednie jej obrócenie.

SPRYSKIWACZE REFLEKTORÓW

Spryskiwacze reflektorów będą działały jednocześnie ze spryskiwaczami szyby przedniej, gdy reflektory są włączone.

Wskazówka: *Aby zbiorniczek płynu spryskiwaczy nie opróżniał się zbyt szybko, spryskiwacze reflektorów nie będą działały za każdym razem, gdy uruchamiasz spryskiwacze szyby przedniej.*

SPRAWDZANIE PIÓR WYCIERACZEK

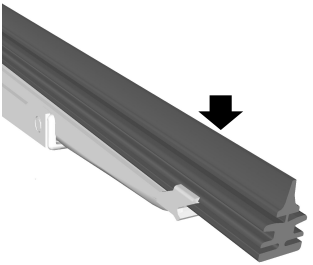

E66644

Sprawdzaj gładkość krawędzi pióra wycieraczki, przesuwając po niej palcem.

Krawędzie piór wycieraczek należy czyścić miękką gąbką zamoczoną w wodzie.

WYMIANA PIÓR WYCIERACZEK

Pióra wycieraczek przedniej szyby

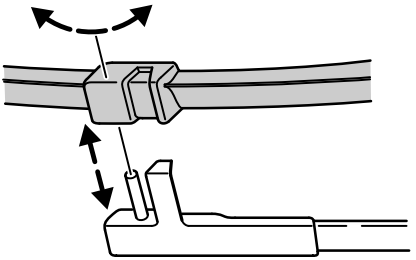

E78156

Unieś ramię wycieraczki. Ustaw pióro pod kątem prostym do ramienia wycieraczki. Zdejmij pióro z ramienia wycieraczki i wymień je.

Pióra wycieraczek tylnej szyby

Podnieś wycieraczkę i ustaw pióro pod kątem prostym do ramienia wycieraczki. Aby zdjąć pióro, naciśnij zacisk, odczep pióro i pociągając w kierunku przeciwnym, zdejmij je z ramienia wycieraczki.

STEROWANIE OŚWIETLENIEM

Pozycje przełącznika świateł

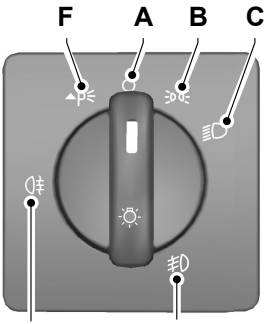

E71094

A	Wyłączone
B	Światła pozycyjne
C	Reflektory
D	Przednie światła przeciwmgielne
E	Tylne światła przeciwmgielne
F	Światła postojowe

Światła postojowe

UWAGA

Zbyt długie korzystanie ze świateł postojowych spowoduje rozładowanie akumulatora.

Wyłączyć zapłon.

Pchnij przełącznik świateł do środka i obróć do położenia **F**.

Światła drogowe i światła mijania

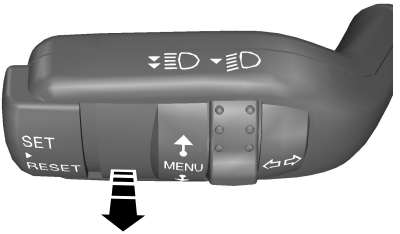

E71095

Pociągnij dźwignię całkowicie w stronę kierownicy, aby przełączyć między światłami drogowymi i światłami mijania.

Sygnał świetlny

Lekko pociągnij dźwignię w stronę kierownicy.

Funkcja opóźnienia wyłączenia reflektorów

Wyłącz zapłon i pociągnij dźwignię kierunkowskazów w stronę kierownicy, aby włączyć reflektory. Usłyszysz krótki sygnał akustyczny. Reflektory wyłączą się automatycznie po upływie 3 minut, jeśli otwarte są którekolwiek drzwi, lub 30 sekund po zamknięciu ostatnich drzwi.

Gdy wszystkie drzwi zostały zamknięte, ale gdy nie upłynął jeszcze 30-sekundowy okres opóźnienia wyłączenia reflektorów, otwarcie dowolnych drzwi spowoduje ponowne ustawienie 3-minutowego opóźnienia.

Funkcję opóźnienia wyłączenia reflektorów można wyłączyć, ponownie pociągając dźwignię kierunkowskazów w stronę kierownicy lub włączając zapłon.

REFLEKTORY AUTOMATYCZNE

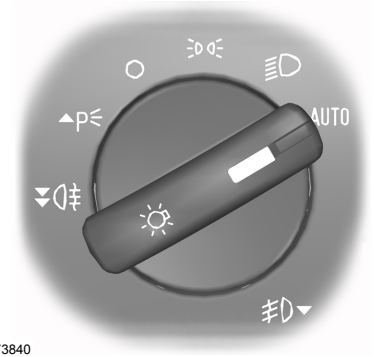

E73840

Wskazówka: *Jeżeli włączyłeś funkcję reflektorów automatycznych, światła drogowe można włączyć dopiero wtedy, gdy funkcja reflektorów automatycznych włączy reflektory.*

Reflektory będą włączały się i wyłączały automatycznie w zależności od poziomu natężenia światła otoczenia.

PRZEDNIE ŚWIATŁA PRZECIWMGIELNE

E71096

OSTRZEŻENIE

Przednich świateł przeciwmgielnych należy używać tylko wtedy, gdy widoczność jest znacznie ograniczona przez mgłę, opady śniegu lub deszczu.

Wskazówka: *Nie możesz włączyć przednich świateł przeciwmgielnych, jeśli włączyłeś reflektory automatyczne.*

TYLNE ŚWIATŁA PRZECIWMGIELNE

E71097

OSTRZEŻENIE

Nie używaj tylnych świateł przeciwmgielnych podczas opadów deszczu lub śniegu i gdy widoczność przekracza 50 metrów.

Wskazówka: *Nie możesz włączyć tylnych świateł przeciwmgielnych, jeśli włączyłeś reflektory automatyczne.*

REGULACJA USTAWIENIA REFLEKTORÓW

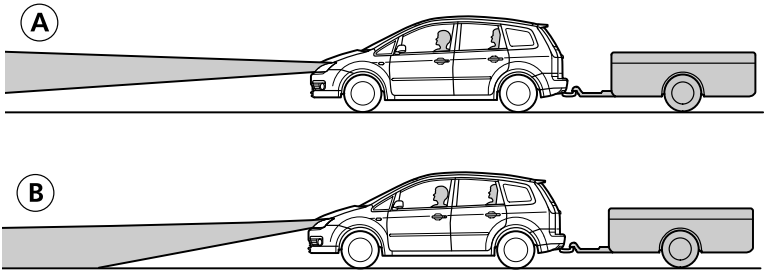

E78044

A Bez regulacji ustawienia reflektorów

B Z regulacją ustawienia reflektorów

Poziom wiązki światła reflektorów można wyregulować w zależności od obciążenia pojazdu.

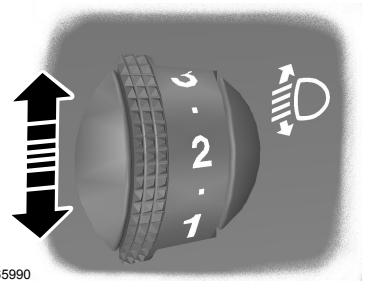

E65990

Zalecane położenia pokrętła regulacji ustawienia reflektorów

Obciążenie			Położenie pokrętła
Liczba osób		Ładunek w bagażniku[1]	
Siedzenia przednie	Tylne siedzenia		
1-2	-	-	0
1-2	3	-	1
1-2	3	maks.	2
1	-	maks.	3

Obciążenie			Położenie pokrętła
Liczba osób		Ładunek w bagażniku[1]	
Siedzenia przednie	Tylne siedzenia		
2	3	maks.	4

[1] Patrz **Specyfikacje techniczne** (strona 197). W przypadku holowania przyczepy, może okazać się konieczne ustawienie wyższego położenia pokrętła (+1).

UKŁAD REFLEKTORÓW ADAPTACYJNYCH (AFS)

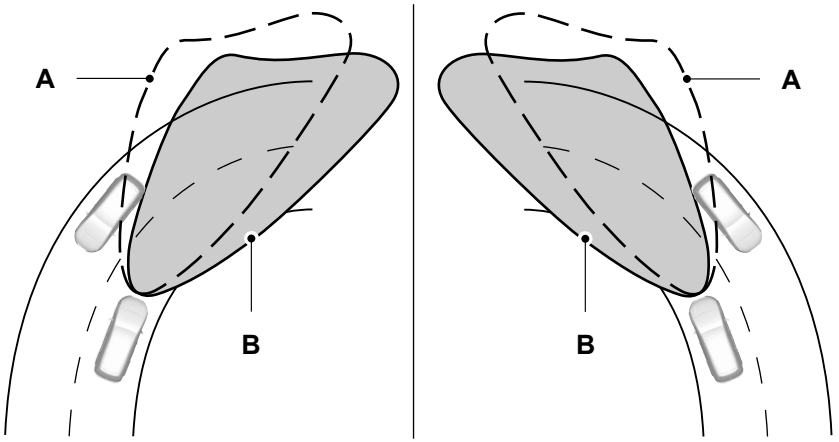

E72897

A bez AFS

B z AFS

Układ AFS reguluje wiązkę światła mijania w reflektorze zależnie od kierunku i prędkości jazdy. Polepsza widoczność podczas jazdy nocą i zmniejsza efekt oślepiania kierowców pojazdów jadących z naprzeciwka przez reflektory pojazdu.

Reflektory poruszają się również, gdy pojazd stoi, a kierownica jest obracana. Aby zapobiec oślepianiu kierowców pojazdów jadących z naprzeciwka, reflektory będą się przesuwać jedynie w kierunku strony pasażera.

Układ nie działa, gdy włączone są światła dzienne lub gdy włączony jest bieg wsteczny.

Aby włączyć układ AFS, gdy włączone są światła dzienne, ustaw przełącznik świateł w położeniu **C**. Patrz **Sterowanie oświetleniem** (strona 54).

Jeżeli w układzie wystąpi usterka, na wyświetlaczu informacyjnym pojawi się komunikat i zacznie migać lampka kontrolna reflektorów. Patrz **Komunikaty informacyjne** (strona 86). Reflektory przesuną się do stałego położenia środkowego lub położenia świateł mijania. Jak najszybciej należy sprawdzić układ.

ŚWIATŁA AWARYJNE

Wskazówka: *Zależnie od przepisów obowiązujących w kraju, na którego rynek był pierwotnie przeznaczony Twój pojazd, światła awaryjne mogą migać podczas gwałtownego hamowania.*

Umiejscowienie elementów: Patrz **Krótkie wprowadzenie** (strona 10).

KIERUNKOWSKAZY

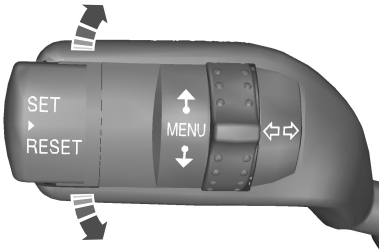

E71098

Wskazówka: *Lekko popchnij dźwignię w górę lub w dół, aby kierunkowskazy mignęły tylko trzy razy.*

LAMPKI OŚWIETLENIA WNĘTRZA

Lampka oświetlenia wnętrza

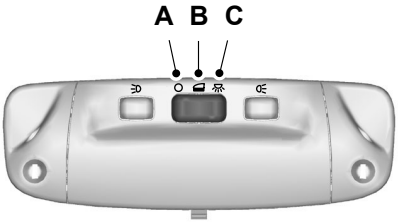

E71945

A	Wyłączone
B	Włącznik drzwiowy
C	Włączone

Gdy włącznik jest w położeniu **B**, lampka oświetlenia wnętrza zapala się po odryglowaniu lub otworzeniu drzwi lub pokrywy bagażnika. Jeśli pozostawisz otwarte drzwi przy wyłączonym zapłonie, lampka oświetlenia wnętrza wyłączy się automatycznie po jakimś czasie, aby nie dopuścić do rozładowania akumulatora. Aby ją ponownie włączyć, włącz na chwilę zapłon.

Lampka oświetlenia wnętrza włącza się także po wyłączeniu zapłonu. Wyłącza się automatycznie po chwili lub po wyłączeniu i ponownym włączeniu silnika.

Po ustawieniu włącznika w położeniu **C** przy wyłączonym zapłonie, zapali się lampka oświetlenia wnętrza. Wyłączy się automatycznie po chwili, aby nie dopuścić do rozładowania akumulatora. Aby ją ponownie włączyć, włącz na chwilę zapłon.

Światła do czytania

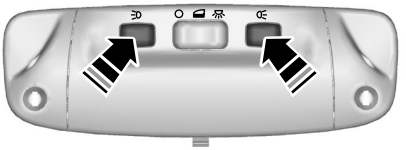

E71946

Jeśli zapłon zostanie wyłączony, lampki do czytania wyłączą się automatycznie po jakimś czasie, aby nie dopuścić do rozładowania akumulatora. Aby je ponownie włączyć, włącz na chwilę zapłon.

Lampki oświetlenia lusterka w osłonie przeciwsłonecznej

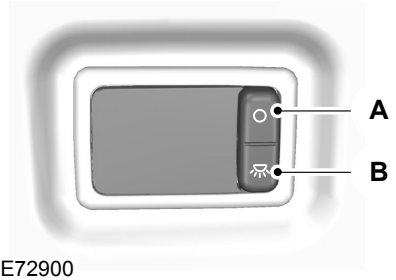

E72900

A Wyłączone

B Włączone

Jeśli zapłon zostanie wyłączony, lampki oświetlające lusterko wyłączą się automatycznie po chwili, aby nie dopuścić do rozładowania akumulatora. Aby je ponownie włączyć, włącz na chwilę zapłon.

WYMONTOWYWANIE REFLEKTORA

OSTRZEŻENIE

Wymianę żarówek reflektorów ksenonowych powinien przeprowadzać wyszkolony mechanik. Istnieje ryzyko porażenia prądem.

1. Otworzyć pokrywę silnika. Patrz **Otwieranie i zamykanie pokrywy komory silnika** (strona 163).

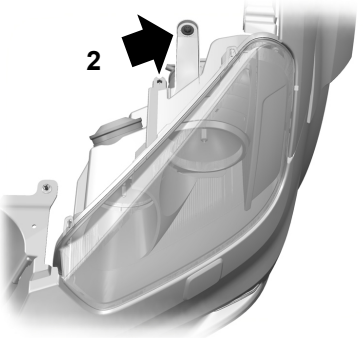

E78106

2. Odkręć śrubę.

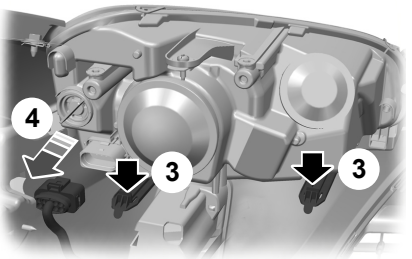

E78107

3. Zdejmij zaciski ustalające.
4. Odłącz złącze elektryczne.
5. Wyjmij reflektor.

Wskazówka: *Montując reflektor, zwróć uwagę, by całkowicie zatrzasnąć reflektor w zaciskach ustalających.*

WYMONTOWYWANIE TYLNEJ LAMPY ZESPOLONEJ

1. Otwórz pokrywę bagażnika.

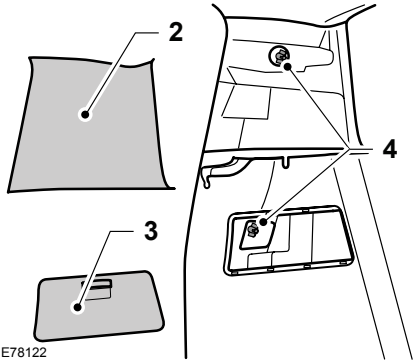

E78122

2. Zdejmij płat wykończenia słupka w bagażniku.
3. Zdejmij płat wykończenia ściany bocznej, aby uzyskać dostęp do drugiej nakrętki motylkowej.

Wskazówka: *Uważaj, żeby nakrętki nie wpadły do otworu.*

4. Odkręć i zdejmij nakrętki motylkowe.

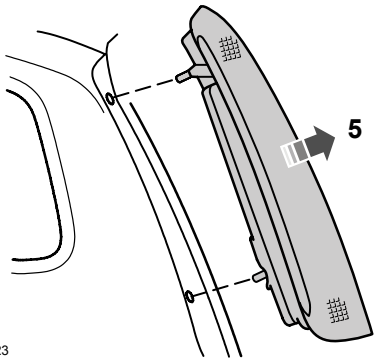

E78123

5. Odłącz tylną lampę zespoloną.

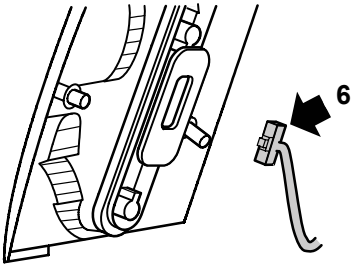

E78124

6. Odłącz złącze elektryczne.

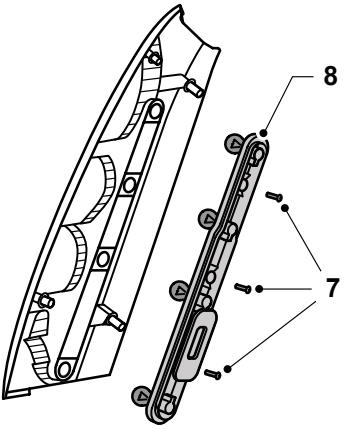

E78125

7. Wykręć śruby.
8. Wyjmij oprawkę żarówki tylnej lampy.

WYMIANA ŻARÓWKI

OSTRZEŻENIA

Wyłącz światła i zapłon.

Poczekaj, aż żarówka ostygnie, zanim ją wyjmiesz.

OSTRZEŻENIA

Wymianę żarówek reflektorów ksenonowych powinien przeprowadzać wyszkolony mechanik. Istnieje ryzyko porażenia prądem.

UWAGI

Nie dotykaj szklanej części żarówki.

Zakładaj jedynie żarówki prawidłowej specyfikacji. Patrz **Schemat specyfikacji żarówek** (strona 68).

Wskazówka: *Poniższe instrukcje opisują wyjęcie żarówek. Żarówki zamienne należy zakładać wykonując czynności w odwrotnej kolejności, o ile nie zostanie podana inna instrukcja.*

Kierunkowskazy przednie

1. Wyjmij reflektor. Patrz **Wymontowywanie reflektora** (strona 60).

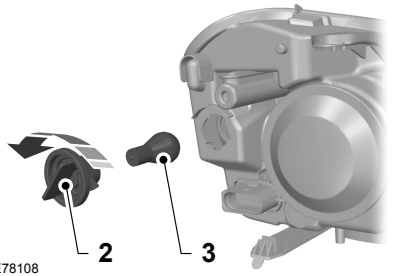

E78108

2. Obróć oprawkę żarówki w kierunku przeciwnym do ruchu wskazówek zegara i wyjmij ją.
3. Delikatnie wciskając żarówkę w oprawkę, przekręć żarówkę w kierunku przeciwnym do ruchu wskazówek zegara i wyjmij ją.

Reflektory - światła drogowe

1. Wyjmij reflektor. Patrz **Wymontowywanie reflektora** (strona 60).

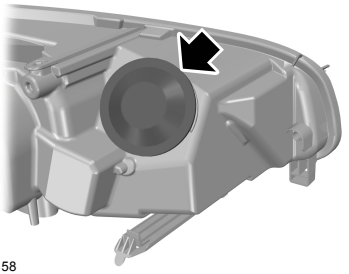
E115158

2. Zdjąć pokrywę.

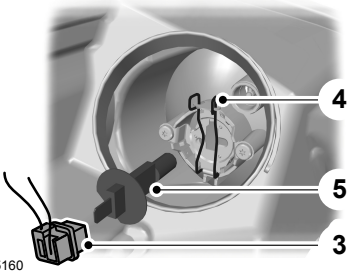

E115160

3. Odłącz złącze elektryczne.
4. Zwolnij zacisk mocujący.
5. Wyjmij żarówkę.

Światło mijania

1. Wyjmij reflektor. Patrz **Wymontowywanie reflektora** (strona 60).

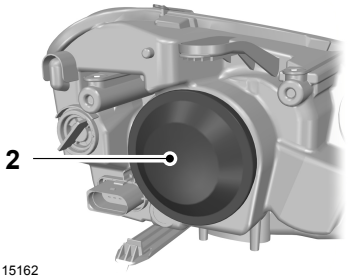

E115162

2. Zdjąć pokrywę.

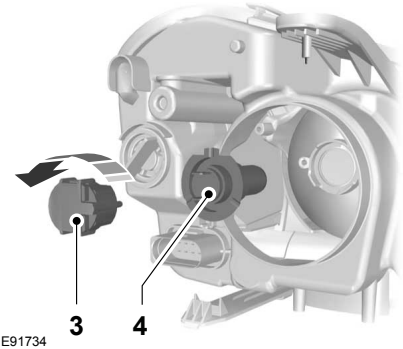

E91734

3. Obróć oprawkę żarówki w kierunku przeciwnym do ruchu wskazówek zegara i wyciągnij.
4. Wyjmij żarówkę.

Światła pozycyjne

1. Wyjmij reflektor. Patrz **Wymontowywanie reflektora** (strona 60).

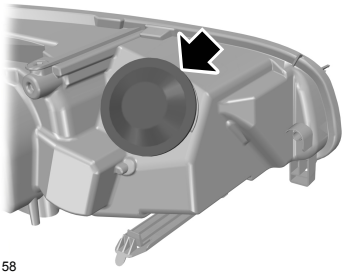

E115158

2. Zdjąć pokrywę.

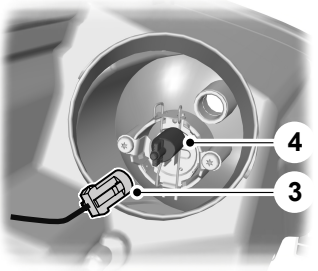

E115161

3. Ściśnij zaciski po obu stronach oprawki żarówki i wyciągnij ją.
4. Wyjmij żarówkę.

Przednie światła przeciwmgielne

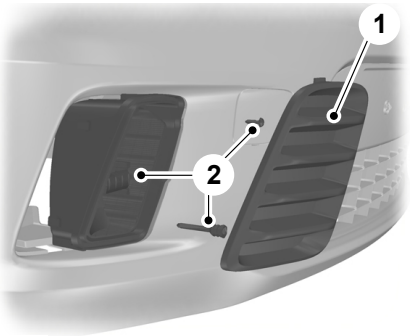

E91735

1. Podważ obudowę światła przeciwmgielnego u podstawy, przesuń obudowę w dół i wyjmij.
2. Poluzuj śruby i wyciągnij zespół lampki.

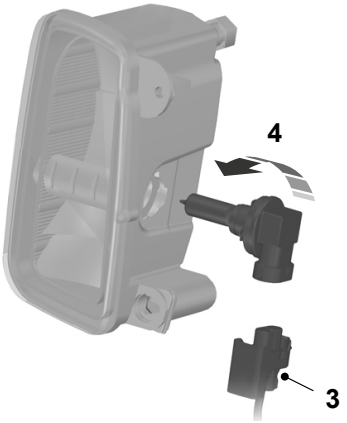

E91736

3. Odłącz złącze elektryczne.
4. Wyjmij żarówkę.

Kierunkowskazy boczne

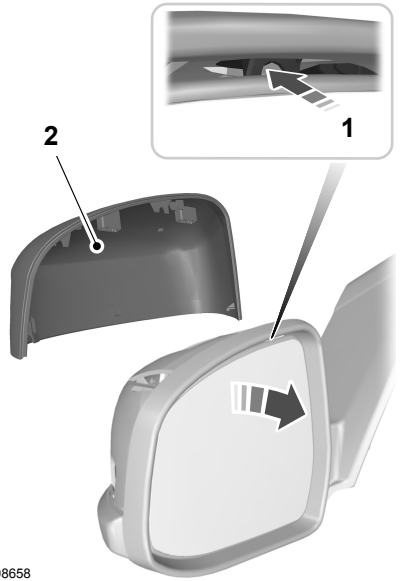

E98658

1. Pochyl lusterko jak najdalej w dół. Za pomocą odpowiedniego narzędzia zwolnij zaczep mocujący.
2. Zdjąć pokrywę.

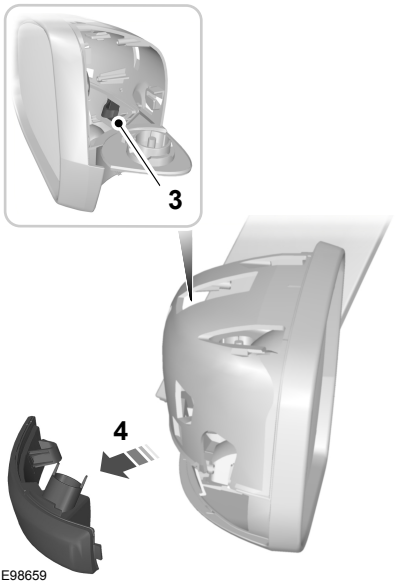

E98659

3. Za pomocą odpowiedniego narzędzia zwolnij zaczep mocujący. Wyjmij żarówkę i oprawkę żarówki.
4. Wyjmij żarówkę.

Lampki oświetlenia okolic progu

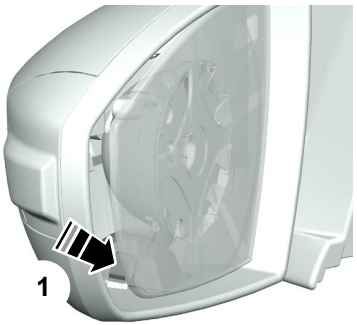

E72264

1. Obróć szybkę lusterka jak najdalej do środka. Za pomocą odpowiedniego narzędzia zwolnij zaczep mocujący.

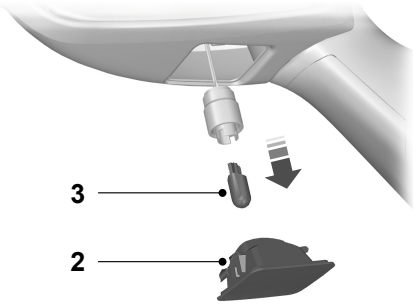

E72265

2. Wyjmij lampkę.
3. Wyjmij żarówkę.

Lampy tylne

Wyjmij oprawkę żarówki tylnej lampy. Patrz **Wymontowywanie tylnej lampy zespolonej** (strona 61).

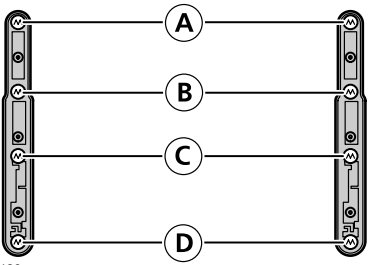

E78126

A	Światło STOP
B	Kierunkowskaz
C	Światło cofania
D	Tylne światło przeciwmgielne

Lekko naciskając, obróć żarówkę w kierunku przeciwnym do ruchu wskazówek zegara i wyjmij ją.

Światło tylne

Wskazówka: *Diodowa tablica oświetleniowa nie jest elementem serwisowalnym, w razie jej awarii prosimy skonsultować się z Dealerem.*

Dodatkowe środkowe światło STOP

Wskazówka: *Diodowa tablica oświetleniowa nie jest elementem serwisowalnym, w razie jej awarii prosimy skonsultować się z Dealerem.*

Oświetlenie tablicy rejestracyjnej

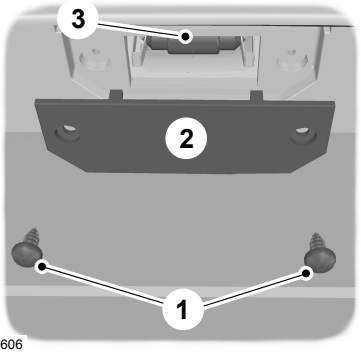

E79606

1. Wykręć śruby.
2. Wymontuj klosz.
3. Wyjmij żarówkę.

Przednia lampka oświetlenia wnętrza

Pojazdy z alarmem obwodowym

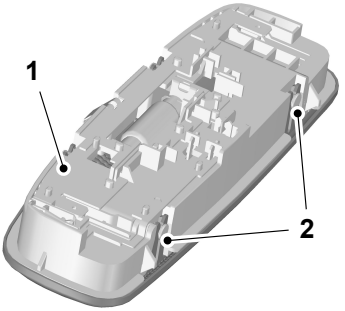

E78128

1. Ostrożnie podważ lampkę.
2. Wymontuj klosz.

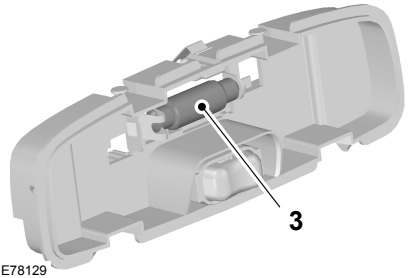

E78129

3. Wyjmij żarówkę.

Pojazdy wyposażone w alarm pierwszej kategorii

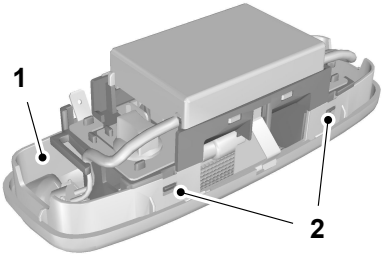

E73091

1. Ostrożnie podważ lampkę.
2. Wymontuj klosz.

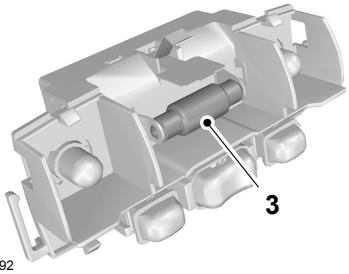

E73092

3. Wyjmij żarówkę.

Przednie światła do czytania

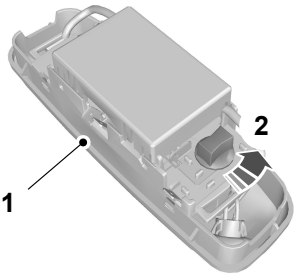

E73938

1. Ostrożnie podważ lampkę.
2. Obróć oprawkę żarówki w kierunku przeciwnym do ruchu wskazówek zegara i wyjmij ją.

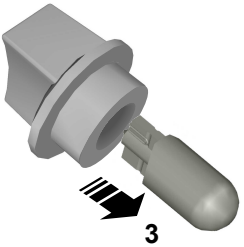

E73939

3. Wyjmij żarówkę.

Lampki oświetlenia lusterka w osłonie przeciwsłonecznej

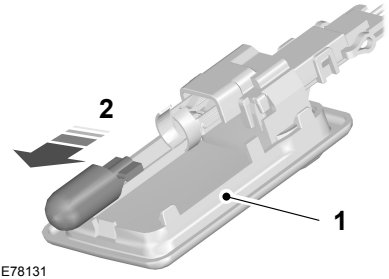

E78131

1. Ostrożnie podważ lampkę.
2. Wyjmij żarówkę.

Lampka oświetlenia bagażnika

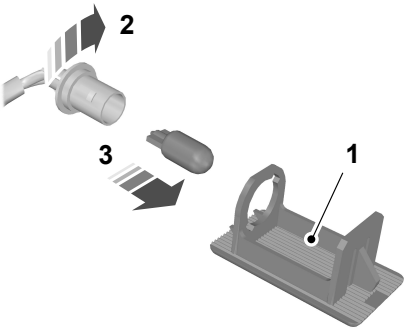

E79605

1. Ostrożnie podważ lampkę.
2. Obróć oprawkę żarówki w kierunku przeciwnym do ruchu wskazówek zegara i wyjmij ją.
3. Wyjmij żarówkę.

SCHEMAT SPECYFIKACJI ŻARÓWEK

Lampa	Specyfikacja	Moc (W)
Kierunkowskaz przedni	PY21W	21
Reflektory - światła drogowe	H1	55
Światło mijania	H7	55[1]
Światło mijania	D1S	35[1]
Przednie światło przeciwmgielne	H11	55
Światło pozycyjne	W5W	5
Kierunkowskaz boczny	WY5W	5
Lampka oświetlenia okolic progu	W5W	5
Tylny kierunkowskaz	PY21W	21
Światło STOP	P21/5W	21/5
Tylne światło przeciwmgielne	P21W	21
Światło cofania	P21W	21
Oświetlenie tablicy rejestracyjnej	W5W	5
Lampka oświetlenia wnętrza	W6W ksenonowe	6

Lampa	Specyfikacja	Moc (W)
Lampka do czytania	W5W2J6	5
Lampka oświetlenia lusterka w osłonie przeciwsłonecznej	W5Wn5Y	5
Lampka oświetlenia bagażnika	W5W	5

[1]W miejscu usuniętego należy zamontować nowy element o takich samych parametrach.

OKNA OTWIERANE ELEKTRYCZNIE

OSTRZEŻENIE

Okna otwierane elektrycznie uruchamiaj jedynie wtedy, gdy na ich drodze nie ma żadnych przeszkód.

Wskazówka: *Częste uruchamianie przełączników w krótkich odstępach czasu może spowodować chwilowe wyłączenie układu w celu zapobieżenia jego uszkodzeniu na skutek przegrzania.*

Okna mogą być otwierane tylko przy włączonym zapłonie.

Otwieranie i zamykanie globalne

Okna otwierane elektrycznie można również uruchomić przy wyłączonym zapłonie za pomocą funkcji otwierania globalnego i zamykania globalnego. Patrz **Zamki** (strona 37).

Przełączniki na drzwiach kierowcy

Wszystkie okna można otwierać/zamykać za pomocą przełączników na drzwiach kierowcy.

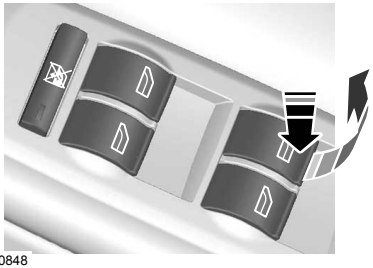

E70848

Automatyczne otwieranie i zamykanie okien

Naciśnij lub unieś przełącznik do drugiego punktu włączenia i zwolnij całkowicie. Ponownie naciśnij lub unieś przełącznik, aby zatrzymać okna.

Blokada elektrycznego otwierania tylnych okien

Wskazówka: *Okna tylne można zawsze otworzyć lub zamknąć przełącznikami na drzwiach kierowcy.*

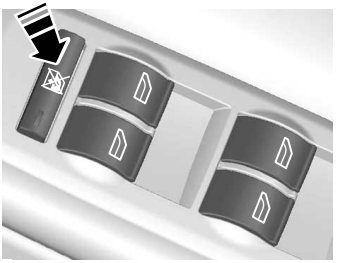

E70850

Przełącznik na drzwiach kierowcy blokuje przełączniki elektrycznego otwierania tylnych okien.

Lampka w przełączniku zapala się, a lampki w przełącznikach tylnych okien gasną, gdy tylne okna otwierane elektrycznie są odłączone.

Funkcja zabezpieczenia przed przytrzaśnięciem

OSTRZEŻENIE

Nieostrożne zamykanie okien może spowodować niezadziałanie tej funkcji i doprowadzić do obrażeń.

Okna otwierane elektrycznie zatrzymują się automatycznie podczas zamykania i cofają na pewną odległość, jeżeli napotkają przeszkodę.

Wyłączenie funkcji zabezpieczenia przed przytrzaśnięciem

UWAGA

Gdy zamykasz okno po raz trzeci, funkcja zabezpieczenia przed przytrzaśnięciem zostaje wyłączona. Upewnij się, że na drodze zamykającego się okna nie ma żadnych przeszkód.

W celu zamknięcia okna mimo istnienia przeszkody, np. w zimie, należy postępować w następujący sposób:

1. Zamknij okno dwukrotnie do chwili napotkania przez nie przeszkody i pozwól mu się cofnąć.
2. Po raz trzeci zamknij okno do miejsca, gdzie znajduje się przeszkoda. Funkcja zabezpieczenia przed przytrzaśnięciem zostaje wyłączona i nie można zamknąć okna automatycznie. Okno pokona opór i można je będzie zamknąć całkowicie.
3. Jeżeli okno nie zamknie się po trzeciej próbie, powinien je sprawdzić specjalista.

Programowanie pamięci okien otwieranych elektrycznie

OSTRZEŻENIE

Funkcja zabezpieczenia przed przytrzaśnięciem nie jest aktywna do chwili ponownego zaprogramowania pamięci.

Po odłączeniu akumulatora musisz ponowne zaprogramować pamięć każdego okna z osobna:

1. Unieś i przytrzymaj przełącznik, aż okno zamknie się całkowicie.
2. Zwolnij przełącznik.
3. Ponownie unieś przełącznik na jedną sekundę.
4. Wciśnij i przytrzymaj przełącznik, aż okno otworzy się całkowicie.
5. Zwolnij przełącznik.
6. Unieś i przytrzymaj przełącznik, aż okno zamknie się całkowicie.
7. Otwórz okno i spróbuj zamknąć je automatycznie.
8. Zresetuj i powtórz procedurę, jeżeli okno nie zamknie się automatycznie.

LUSTERKA ZEWNĘTRZNE

OSTRZEŻENIE

Uważaj, by nie ocenić mylnie odległości obiektów widzianych w lusterku panoramicznym. Obiekty widziane w tych lusterkach wydają się mniejsze i w większej odległości, niż są rzeczywiście.

Lusterka składane ręcznie

Składanie

Pchnij lusterko w stronę szyby okna drzwi.

Rozkładanie

Upewnij się, że po ponownym ustawieniu w pierwotnym położeniu lusterko zostało całkowicie zatrzaśnięte w oprawie.

LUSTERKA ZEWNĘTRZNE REGULOWANE ELEKTRYCZNIE

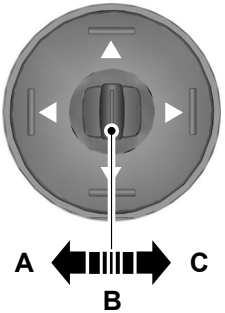

E70846

A	Lusterko lewe
B	Wyłączone
C	Lusterko prawe

Przełącznik znajduje się w płacie tapicerki drzwi kierowcy.

Kierunki regulacji lusterek

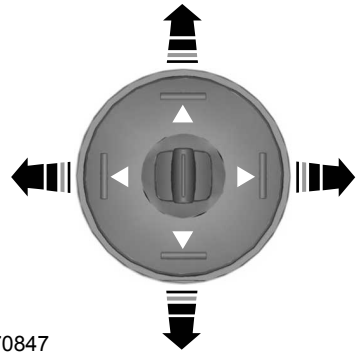

E70847

W niektórych wersjach modelu lusterka zewnętrzne są ogrzewane, gdy włączone jest ogrzewanie tylnej szyby.

Lusterka zewnętrzne składane elektrycznie

E78811

Wskazówka: *Częste uruchamianie lusterek w krótkich odstępach czasu może spowodować chwilowe wyłączenie układu w celu zapobieżenia jego uszkodzeniu na skutek przegrzania.*

Aby złożyć/rozłożyć lusterka, krótko naciśnij przycisk. Jeżeli przełącznik zostanie naciśnięty ponownie, gdy lusterka się przesuwają, zatrzymają się i zmienią kierunek ruchu.

WSKAŹNIKI

Typ 1

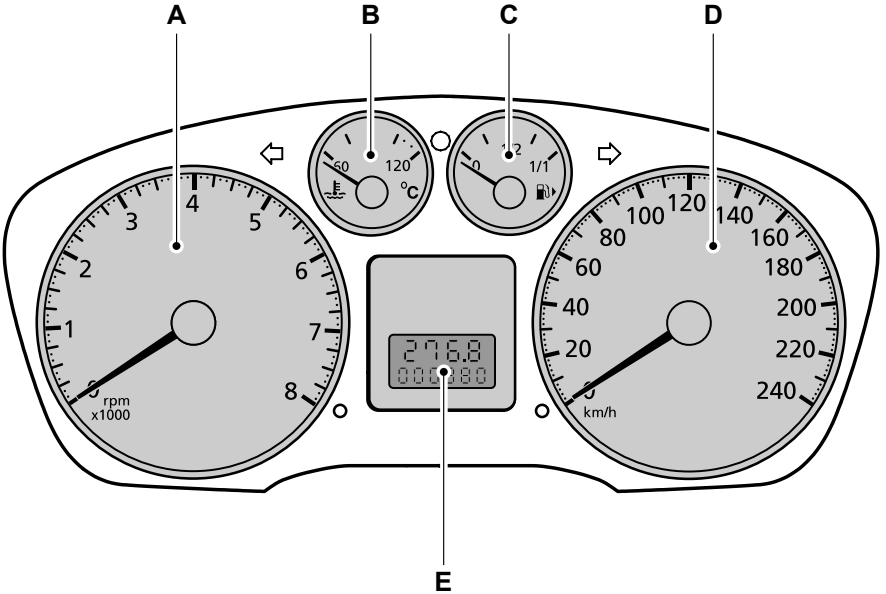

E98733

A	Obrotomierz
B	Wskaźnik temperatury płynu chłodzącego silnik
C	Wskaźnik paliwa
D	Prędkościomierz
E	Wyświetlacz informacyjny

Typ 2 i 3

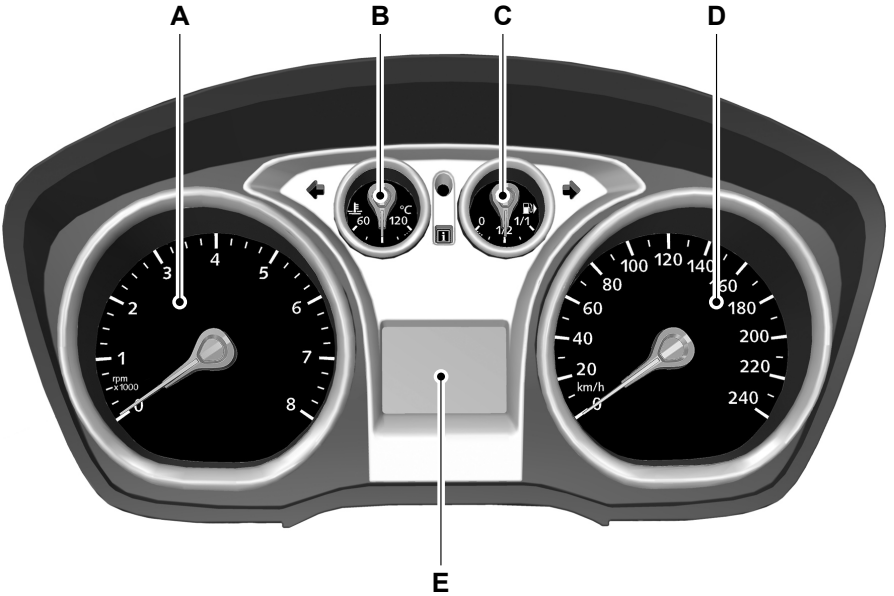

E98738

A Obrotomierz

B Wskaźnik temperatury płynu chłodzącego silnik

C Wskaźnik paliwa

D Prędkościomierz

E Wyświetlacz informacyjny

Wskaźnik temperatury płynu chłodzącego silnik

Wszystkie pojazdy

Pokazuje temperaturę płynu chłodzącego silnik. Przy normalnej temperaturze pracy silnika wskazówka znajduje się w położeniu środkowym.

UWAGA

Nie uruchamiaj ponownie silnika, zanim przyczyna jego przegrzewania się nie zostanie usunięta.

Jeżeli wskazówka dojdzie do czerwonego pola, oznacza to przegrzewanie się silnika. Zatrzymaj silnik, wyłącz zapłon i ustal przyczynę problemu, **gdy silnik ostygnie**. Patrz **Sprawdzenie płynu chłodzącego silnik** (strona 176).

Wskaźnik paliwa

Strzałka obok ideogramu dystrybutora wskazuje stronę, po której znajduje się wlew paliwa.

LAMPKI KONTROLNE I OSTRZEGAWCZE

Następujące lampki kontrolne i ostrzegawcze zapalają się po włączeniu zapłonu:

- Poduszka powietrzna
- Ciśnienie oleju
- Układ ABS
- Układ stabilizacji toru jazdy (ESP)
- Silnik
- Otwarte drzwi
- Układ hamulcowy
- Oblodzenie
- Układ wspomagania kierownicy
- Ładowanie

Jeśli lampka kontrolna lub ostrzegawcza nie zapala się po włączeniu zapłonu, oznacza to usterkę. Układ powinien zostać sprawdzony przez właściwie wyszkolonego mechanika.

Lampka ostrzegawcza układu ABS

Jeżeli świeci się podczas jazdy, oznacza to usterkę. Nadal możliwe będzie normalne hamowanie (bez ABS). Układ powinien zostać jak najszybciej sprawdzony przez właściwie wyszkolonego mechanika.

Lampka ostrzegawcza poduszki powietrznej

Jeżeli świeci się podczas jazdy, oznacza to usterkę. Układ powinien zostać sprawdzony przez właściwie wyszkolonego mechanika.

Lampka układu hamulcowego

Zapala się, gdy włączony jest hamulec postojowy.

OSTRZEŻENIE

Stopniowo zredukuj prędkość i zatrzymaj pojazd, gdy tylko będzie to możliwe w bezpieczny sposób. Ostrożnie korzystaj z hamulców.

Jeśli lampka pali się podczas jazdy, sprawdź, czy nie jest włączony hamulec postojowy. Jeżeli hamulec postojowy nie jest włączony, oznacza to, że lampka informuje o usterce. Układ powinien zostać niezwłocznie sprawdzony przez właściwie wyszkolonego mechanika.

Lampka układu kontroli prędkości

Zapali się, gdy ustawisz prędkość za pomocą układu kontroli prędkości. Patrz **Korzystanie z układu kontroli prędkości** (strona 142).

Kierunkowskazy

Miga podczas działania kierunkowskazów. Jeśli nagle lampka zaczyna migać z dużą częstotliwością, oznacza to przepalenie się jednej z żarówek kierunkowskazów. Patrz **Wymiana żarówki** (strona 61).

Lampka ostrzegawcza otwartych drzwi

Zapala się, gdy włączony jest zapłon i pozostaje włączona, jeżeli którekolwiek drzwi, pokrywa komory silnika lub pokrywa bagażnika nie są prawidłowo zamknięte.

Lampka ostrzegawcza silnika

Jeżeli lampka ta zapala się, kiedy silnik pracuje, oznacza to awarię. Jeżeli miga podczas jazdy, **natychmiast zredukuj prędkość pojazdu**. Jeżeli nadal błyska, unikaj gwałtownego przyspieszania lub zwalniania. Układ powinien zostać niezwłocznie sprawdzony przez właściwie wyszkolonego mechanika.

UWAGA

Jeżeli lampka ostrzegawcza silnika zapala się w połączeniu z komunikatem, konieczne jest jak najszybsze sprawdzenie układu.

Lampka kontrolna przednich świateł przeciwmgielnych

Zapala się po włączeniu przednich świateł przeciwmgielnych.

Lampka ostrzegająca o oblodzeniu

Lampka zapala się i świeci na pomarańczowo, gdy temperatura powietrza na zewnątrz wynosi pomiędzy 4ºC a 1ºC. Lampka świeci się na czerwono, gdy temperatura jest niższa niż 1ºC.

Lampka kontrolna świec żarowych

Jeśli zapali się lampka kontrolna świecy żarowej, poczekaj, aż zgaśnie przed rozpoczęciem uruchamiania silnika.

Lampka kontrolna reflektorów

Zapala się, kiedy włączone są reflektory w trybie świateł mijania lub światła pozycyjne.

Lampka ostrzegawcza ładowania

Jeżeli świeci się podczas jazdy, oznacza to usterkę. Wyłącz wszystkie zbędne urządzenia elektryczne. Układ powinien zostać niezwłocznie sprawdzony przez właściwie wyszkolonego mechanika.

Lampka ostrzegawcza niskiego poziomu paliwa

Jeśli się świeci, jak najszybciej dolej paliwa.

Lampka kontrolna świateł drogowych

Zapala się po włączeniu reflektorów w trybie świateł drogowych. Lampka miga, gdy używany jest błyskowy sygnał świetlny.

Lampka kontrolna komunikatu

Zapala się, gdy na wyświetlaczu informacyjnym pojawia się nowy komunikat. Patrz **Komunikaty informacyjne** (strona 86).

Lampka ostrzegawcza ciśnienia oleju

UWAGA

Nie kontynuuj podróży, jeśli zapala się lampka ostrzegawcza ciśnienia oleju, nawet gdy poziom oleju jest prawidłowy. Układ powinien zostać niezwłocznie sprawdzony przez właściwie wyszkolonego mechanika.

Jeżeli lampka nie gaśnie po uruchomieniu silnika lub świeci się podczas jazdy, oznacza to usterkę. Zatrzymaj pojazd tak szybko, jak będzie to możliwe w bezpieczny sposób i wyłącz silnik. Sprawdź poziom oleju silnikowego. Patrz **Sprawdzenie oleju silnikowego** (strona 175).

Lampka ostrzegawcza układu wspomagania kierownicy

Zapala się, aby zasygnalizować usterkę układu wspomagania kierownicy. Sterowność pojazdu będzie w pełni zachowana, ale będziesz musiał używać większej siły do obracania kierownicą. Jak najszybciej sprawdź układ w specjalistycznej stacji obsługi.

Lampka kontrolna tylnych świateł przeciwmgielnych

Zapala się po włączeniu tylnych świateł przeciwmgielnych.

Przypomnienie o zapięciu pasa bezpieczeństwa

Patrz **Przypomnienie o zapięciu pasa bezpieczeństwa** (strona 30).

Lampka kontrolna układu stabilizacji toru jazdy (ESP)

Jeżeli lampka kontrolna nie zapala się po włączeniu zapłonu lub pali się podczas jazdy, oznacza to awarię układu. Układ powinien zostać jak najszybciej sprawdzony przez właściwie wyszkolonego mechanika.

Pali się, gdy układ stabilizacji toru jazdy (ESP) jest wyłączony i miga podczas działania układu.

AKUSTYCZNE SYGNAŁY KONTROLNE I OSTRZEGAWCZE

Automatyczna skrzynia biegów

Jeśli położenie **P** nie jest wybrane, brzęczyk ostrzegawczy zabrzmi po otwarciu drzwi kierowcy.

Oblodzenie

OSTRZEŻENIE

Nawet jeżeli temperatura wzrośnie powyżej +4ºC, nie jest pewne, że droga jest wolna od zagrożeń typowych dla niepogody.

W poniższych warunkach zabrzmi brzęczyk ostrzegawczy:

- od +4ºC w dół: ostrzeżenie o możliwości oblodzenia
- od 0ºC w dół: niebezpieczeństwo oblodzenia drogi.

Kluczyk poza pojazdem

Pojazdy z funkcją otwierania pojazdu bez kluczyka

Jeżeli silnik pracuje, a kluczyk bierny nie jest już wykrywany wewnątrz pojazdu, w momencie zamknięcia drzwi zabrzmi brzęczyk ostrzegawczy.

Kluczyk we włączniku zapłonu

Z wyjątkiem pojazdów z funkcją otwierania pojazdu bez kluczyka

Brzęczyk ostrzegawczy zabrzmi po otwarciu drzwi kierowcy, jeśli:

- kluczyk znajduje się we włączniku zapłonu.

Pojazdy z funkcją otwierania pojazdu bez kluczyka

Brzęczyk ostrzegawczy zabrzmi po otwarciu drzwi kierowcy, jeśli:

- włącznik zapłonu nie jest wyciągnięty
- kluczyk zapasowy znajduje się we włączniku zapłonu.

Włączone światła

Brzęczyk ostrzegawczy zabrzmi w momencie otwarcia drzwi kierowcy, jeśli światła zewnętrzne są włączone, a zapłon jest wyłączony.

Niski poziom paliwa

Brzęczyk ostrzegawczy zabrzmi przy następujących zasięgach: 80 km, 40 km, 20 km, 0 km.

Przypomnienie o zapięciu pasa bezpieczeństwa

Patrz **Przypomnienie o zapięciu pasa bezpieczeństwa** (strona 30).

INFORMACJE OGÓLNE

OSTRZEŻENIE

Nie używaj elementów sterowania wyświetlacza informacyjnego, gdy pojazd jest w ruchu.

Wskazówka: *Wyświetlacz pozostanie włączony jeszcze przez kilka minut po wyłączeniu zapłonu.*

Za pomocą dźwigni wielofunkcyjnej na kolumnie kierownicy można sterować różnymi układami pojazdu. Odpowiednia informacja jest wyświetlana na wyświetlaczu informacyjnym.

Szczegółowe instrukcje dotyczące systemu nawigacji znajdziesz w odpowiedniej instrukcji.

Elementy sterowania

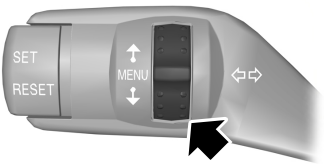

E73265

Użyj pokrętła:

Typ 2 i 3

- aby przewinąć informacje komputera pokładowego
- aby przewinąć i zaznaczyć opcje menu.

Wskazówka: *Aby przewinąć automatycznie, przytrzymaj pokrętło w górnym lub dolnym położeniu.*

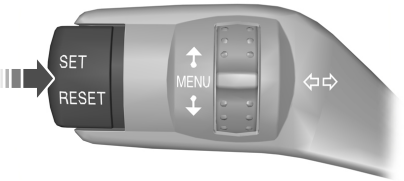

E73266

Naciśnij przycisk **SET/RESET**, aby:

- wejść do menu głównego ekranów komputera pokładowego
- wejść do menu podrzędnego
- wyjść z menu
- wybrać i potwierdzić ustawienie.

Wskazówka: *Jeżeli włączona jest funkcja brzęczyka, krótki dźwięk zabrzmi po każdym naciśnięciu przycisku.*

Struktura menu

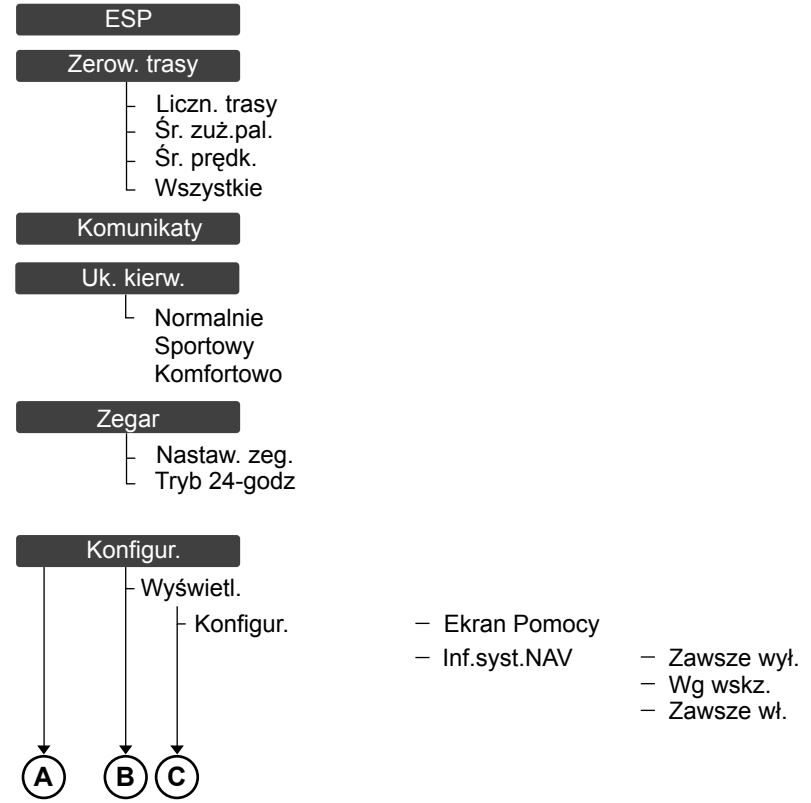

E98875

B
C
Język
English
Deutsch
Italiano
Français
Español
Türkçe
Greek
Nederlands
Polski
Svenska
Português
Jedn. miary
Metryczne
Brytyjskie
Sygn. dźwięk
Niski pozPal
Inf.ostrzg.
Inf.ogólne
Aux. Grzejnik dod.

E98876

E98884

KOMPUTER POKŁADOWY

Typ 2 i 3

Licznik przebiegu

Rejestruje całkowity przebieg samochodu.

Licznik dzienny

Rejestruje przebieg pojedynczej podróży.

Zasięg na paliwie w zbiorniku

Podaje przybliżoną odległość, jaką może pokonać pojazd na paliwie znajdującym się w zbiorniku. Zmiany w sposobie prowadzenia pojazdu mogą powodować zmiany wskazywanych wartości.

Chwilowe zużycie paliwa

Wskazuje aktualne średnie zużycie paliwa.

Średnie zużycie paliwa

Wskazuje średnie zużycie paliwa od chwili ostatniego wyzerowania.

Średnia prędkość

Wskazuje średnią prędkość od chwili ostatniego wyzerowania.

Zewnętrzna temperatura powietrza

Wskazuje zewnętrzną temperaturę powietrza.

Wciśnij "SET", aby ustawić ciśnienie w oponach

Ponownie kalibruje układ z uwzględnieniem rzeczywistego ciśnienia powietrza w oponach.

Menu

Otwiera główne menu. Patrz **Informacje ogólne** (strona 79).

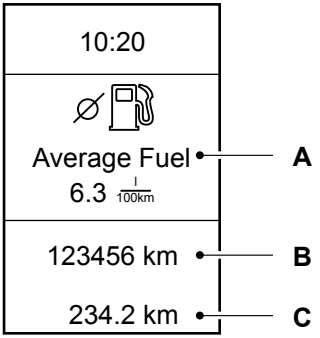

E74428

A	Komputer pokładowy
B	Licznik przebiegu
C	Licznik dzienny

Komputer pokładowy zawiera następujące ekrany informacyjne:

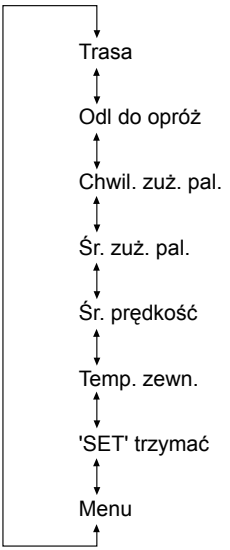

E105166

Obróć pokrętło, aby przewinąć ekrany komputera pokładowego.

Wskazówka: *Pozycja wyświetlacza komputera pokładowego może się różnić w zależności od informacji pokazywanych na ekranie.*

Resetowanie komputera pokładowego za pomocą głównego menu

Aby wyzerować określone wskazanie:

1. Obróć pokrętło i zaznacz **Menu**.
2. Naciśnij przycisk **SET/RESET**.
3. Zaznacz "Reset Trip" ("Resetowanie komputera pokładowego").
4. Naciśnij przycisk **SET/RESET**.
5. Zaznacz funkcję, którą chcesz wyzerować.
6. Naciśnij i przytrzymaj przycisk **SET/RESET**.

USTAWIENIA OSOBISTE

1. Użyj pokrętła, aby wejść do głównego menu.
2. Naciśnij przycisk **SET/RESET**, aby wybrać menu podrzędne i dokonać ustawień.

ESP

Wybierz tę opcję, aby włączyć lub wyłączyć układ ESP.

1. Użyj pokrętła, aby wejść do głównego menu.
2. Zaznacz **ESP** i naciśnij przycisk **SET/RESET**.
3. Naciśnij przycisk **SET/RESET**, aby wyjść z menu.

Układ kierowniczy

Wskazówka: *Ze względu na bezpieczeństwo jazdy zmiany w menu **Uk. kierw.** można wprowadzać jedynie wtedy, gdy pojazd stoi. Jeżeli menu to lub jedno z jego menu podrzędnych jest otwarte, gdy pojazd rusza, wyświetlacz informacyjny wyjdzie automatycznie z trybu menu **Uk. kierw.**.*

Wskazówka: *Kiedy pojazd stoi, wspomaganie kierownicy jest zoptymalizowane we wszystkich trzech ustawieniach i nie różni się wyraźnie.*

Normalnie: Standardowe ustawienie jest odpowiednie do wszystkich stylów jazdy.

Sportowy: Wspomaganie kierownicy jest zmniejszone. Jest ono dogodne przy bardziej sportowym stylu jazdy, dzięki polepszeniu reakcji na ruchy kierownicy. Ustawienie sportowe jest również korzystne podczas jazdy po oblodzonej lub zaśnieżonej nawierzchni.

Komfortowo: Wspomaganie kierownicy jest zwiększone. Obracanie kierownicą będzie się wydawać lżejsze i będzie wymagać mniej siły.

1. Użyj pokrętła, aby wejść do głównego menu.
2. Zaznacz **Uk. kierw.** i naciśnij przycisk **SET/RESET**.
3. Zaznacz żądane ustawienie i naciśnij przycisk **SET/RESET**, zatwierdzając wybór.
4. Naciśnij przycisk **SET/RESET**, aby wyjść z menu.

Ustawienie zegara

1. Użyj pokrętła, aby wejść do głównego menu.
2. Zaznacz **Zegar** i naciśnij przycisk **SET/RESET**.
3. Zaznacz **Nastaw. zeg.** i naciśnij przycisk **SET/RESET**. Zacznie migać wskazanie godzin.
4. Użyj pokrętła, aby ustawić godziny.
5. Naciśnij przycisk **SET/RESET**, aby potwierdzić ustawienie. Zacznie migać wskazanie minut.
6. Postępuj w ten sam sposób, aby ustawić minuty i datę.
7. Naciśnij przycisk **SET/RESET**, aby potwierdzić ustawienie.
8. Naciśnij przycisk **SET/RESET**, aby wyjść z menu.

Ekran pomocy i informacje nawigacyjne

Ekran pomocy ukazuje się na kilka sekund po włączeniu zapłonu.

Jeżeli włączony jest system nawigacji, informacje dotyczące tego systemu będą pokazywane na wyświetlaczu informacyjnym.

Aby wybrać, która informacja ma być wyświetlana na wyświetlaczu informacyjnym:

1. Użyj pokrętła, aby wejść do głównego menu.
2. Zaznacz **Konfigur.** i naciśnij przycisk **SET/RESET**.
3. Zaznacz **Wyświetl.** i naciśnij przycisk **SET/RESET**.

4. Zaznacz **Konfigur.** i naciśnij przycisk **SET/RESET**.
5. Zaznacz żądane ustawienie i naciśnij przycisk **SET/RESET**, zatwierdzając wybór.
6. Naciśnij przycisk **SET/RESET**, aby wyjść z menu.

Informacje systemu nawigacji

Możesz również zdecydować, kiedy informacje systemu nawigacji są wyświetlane na wyświetlaczu informacyjnym. Dostępne są trzy opcje:

- **Zawsze wył.**: Na wyświetlaczu informacyjnym nie są wyświetlane żadne informacje nawigacyjne.
- **Wg wskz.**: Informacje nawigacyjne będą się pojawiać tylko podczas prowadzenia przez system nawigacji. Funkcja ta dostępna jest tylko w niektórych systemach nawigacji.
- **Zawsze wł.**: Informacje nawigacyjne będą się pojawiać na wyświetlaczu informacyjnym zawsze, gdy działa system nawigacji.

Aby ustawić wyświetlanie informacji nawigacyjnych:

1. Użyj pokrętła, aby wejść do głównego menu.
2. Zaznacz **Konfigur.** i naciśnij przycisk **SET/RESET**.
3. Zaznacz **Wyświetl.** i naciśnij przycisk **SET/RESET**.
4. Zaznacz **Konfigur.** i naciśnij przycisk **SET/RESET**.
5. Zaznacz **Inf.syst.NAV** i naciśnij przycisk **SET/RESET**.
6. Zaznacz żądane ustawienie i naciśnij przycisk **SET/RESET**, zatwierdzając wybór.
7. Naciśnij przycisk **SET/RESET**, aby wyjść z menu.

Ustawienie języka

Dostępny jest wybór jedenastu wersji językowych.

angielski, niemiecki, włoski, francuski, hiszpański, turecki, rosyjski, holenderski, polski, szwedzki i portugalski.

1. Użyj pokrętła, aby wejść do głównego menu.
2. Zaznacz **Konfigur.** i naciśnij przycisk **SET/RESET**.
3. Zaznacz **Wyświetl.** i naciśnij przycisk **SET/RESET**.
4. Zaznacz **Język** i naciśnij przycisk **SET/RESET**.
5. Zaznacz żądane ustawienie i naciśnij przycisk **SET/RESET**, zatwierdzając wybór.
6. Naciśnij przycisk **SET/RESET**, aby wyjść z menu.

Jednostki miar

Aby wybrać jednostki metryczne lub imperialne:

Przełączanie pomiędzy jednostkami miar na tym ekranie będzie miało wpływ na następujące ekrany:

- Zasięg na paliwie w zbiorniku.
- Średnie zużycie paliwa.
- Chwilowe zużycie paliwa.
- Średnia prędkość.
- Temperatura powietrza na zewnątrz.
- Ekran temperatury w układzie automatycznej regulacji ogrzewania, wentylacji i klimatyzacji.

Jednostki pomiaru zewnętrznej temperatury powietrza i układu automatycznej regulacji ogrzewania, wentylacji i klimatyzacji można przełączać niezależnie od innych ekranów. Patrz **Informacje ogólne** (strona 79).

1. Użyj pokrętła, aby wejść do głównego menu.

2. Zaznacz **Konfigur.** i naciśnij przycisk **SET/RESET**.
3. Zaznacz **Wyświetl.** i naciśnij przycisk **SET/RESET**.
4. Zaznacz **Jedn. miary** i naciśnij przycisk **SET/RESET**.
5. Zaznacz żądane ustawienie i naciśnij przycisk **SET/RESET**, zatwierdzając wybór.
6. Naciśnij przycisk **SET/RESET**, aby wyjść z menu.

Wyłączenie brzęczyka

Można wyłączyć następujące brzęczyki:

- Ostrzeżenie o niskim poziomie paliwa.
- Ogólne komunikaty ostrzegawcze.
- Ogólne komunikaty informacyjne.

1. Użyj pokrętła, aby wejść do głównego menu.
2. Zaznacz **Konfigur.** i naciśnij przycisk **SET/RESET**.
3. Zaznacz **Sygn. dźwięk** i naciśnij przycisk **SET/RESET**.
4. Zaznacz żądane ustawienie i naciśnij przycisk **SET/RESET**, zatwierdzając wybór.
5. Naciśnij przycisk **SET/RESET**, aby wyjść z menu.

KOMUNIKATY INFORMACYJNE

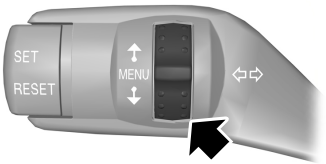

E73265

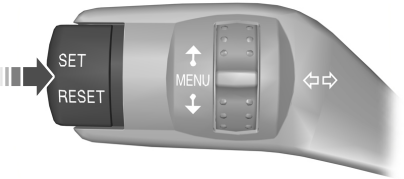

E73266

Naciśnij przycisk **SET/RESET** w celu potwierdzenia i usunięcia niektórych komunikatów z wyświetlacza. Inne komunikaty zostaną usunięte automatycznie po chwili.

Należy potwierdzić pewne komunikaty, zanim będzie można uzyskać dostęp do menu.

Lampka kontrolna komunikatu

Lampka kontrolna komunikatu zapali się przy niektórych komunikatach. Będzie świecić na czerwono lub żółto w zależności od znaczenia komunikatu do chwili usunięcia przyczyny komunikatu.

Symbole komunikatów

Patrz instrukcja obsługi.

Zleć sprawdzenie systemu podczas następnego przeglądu.

Jak najszybciej należy sprawdzić układ.

Jak najszybciej zatrzymaj samochód z zachowaniem zasad bezpieczeństwa.

Przeglądanie aktualnych komunikatów

Typ 2 i 3

1. Użyj pokrętła, aby wejść do głównego menu.
2. Zaznacz **Komunikaty** i naciśnij przycisk **SET/RESET**.
3. Użyj pokrętła, aby przejrzeć aktualne komunikaty.
4. Naciśnij przycisk **SET/RESET**, aby potwierdzić komunikaty i wyjdź z menu.

Otwarte drzwi

Komunikat	Lampka ostrzegawcza	Układ
Drzwi kierowcy otwarte	czerwona	Zamki.
Drzwi str.kier tylne, otwarte	czerwona	Zamki.
Drzwi pasażera otwarte	czerwona	Zamki.
Drzwi str.pas. tylne, otwarte	czerwona	Zamki.
Bagażnik otwarty	czerwona	Zamki.
Maska otwarta	czerwona	Zamki.
Niedomk. drzwi zamknij drzwi	żółta	Zamki. Zamknij wszystkie drzwi, aby uruchomić pojazd.

System bezkluczykowy

Komunikat	Lampka ostrzegawcza	Układ
Imobilizer awaria	czerwona	System bezkluczykowy.
Usterka układu kierowniczego	czerwona	Będziesz mógł uruchomić pojazd **JEDYNIE** maksymalnie **pięć** razy lub na okres do **56 godzin**, później uruchomienie pojazdu nie będzie już możliwe. Układ powinien zostać jak najszybciej sprawdzony przez właściwie wyszkolonego mechanika.
Kluczyk nie wykryty	żółta	System bezkluczykowy. Patrz **Bezkluczykowe otwieranie drzwi** (strona 39).

Komunikat	Lampka ostrzegawcza	Układ
Kluczyk na zewnątrz sam.	żółta	System bezkluczykowy. Patrz **Bezkluczykowe otwieranie drzwi** (strona 39).
Bateria klucz. rozładowana	żółta	Wymień baterię. Patrz **Wymiana baterii w pilocie zdalnego sterowania** (strona 34).
Usterka układu kierowniczego	-	Pojazd wymaga sprawdzenia przez odpowiednio wyszkolonego mechanika.
Aby uruchomić naciśnij hamulec	-	System bezkluczykowy.
Aby uruchomić naciśnij sprzęgło	-	System bezkluczykowy.

Oświetlenie

Komunikat	Lampka ostrzegawcza	Układ
Usterka światła stop	czerwona	Włącznik światła STOP. Pojazd można normalnie prowadzić. Jednak nie można włączyć układu kontroli prędkości. Układ powinien zostać jak najszybciej sprawdzony przez właściwie wyszkolonego mechanika.
Uster. reflekt. adaptacyjnych	żółta	Układ reflektorów adaptacyjnych (AFS).

Obsługa

Komunikat	Lampka ostrzegawcza	Układ
Wysoka temper. silnika	czerwona	Układ chłodzenia.
Niski poziom płynu hamulc.	czerwona	Hamulce.

Komunikat	Lampka ostrzegawcza	Układ
Silnik usterka	czerwona	Silnik. Zatrzymaj pojazd, tak szybko, jak jest to możliwe w bezpieczny sposób i natychmiast wyłącz silnik. Układ powinien zostać niezwłocznie sprawdzony przez właściwie wyszkolonego mechanika.
Zmniejszone przyspieszenie	czerwona	Elektroniczne sterowanie przyspieszeniem (EAC). Pojazd można prowadzić, ale przyspieszenie będzie znacznie zmniejszone. Pojazd zachowa zdolność jazdy z maksymalną prędkością. Układ powinien zostać jak najszybciej sprawdzony przez właściwie wyszkolonego mechanika.
Niski poziom płynu sprysk.	żółta	Spryskiwacze szyb.
Wymiana oleju	-	Przypomnienie o przeglądzie

Układ wspomagania kierownicy

Komunikat	Lampka ostrzegawcza	Układ
Wspom. kierow. usterka	czerwona	Układ wspomagania kierownicy. Sterowność pojazdu będzie w pełni zachowana, ale będziesz musiał używać większej siły do obracania kierownicą. Układ powinien zostać jak najszybciej sprawdzony przez właściwie wyszkolonego mechanika.

Skrzynia biegów

Komunikat	Lampka ostrzegawcza	Układ
Wciśnij pedał hamulca	czerwona	W pewnych warunkach jazdy sprzęgła w skrzyni biegów mogą się przegrzewać. W takim przypadku należy wcisnąć pedał hamulca i zatrzymać pojazd, aby zapobiec uszkodzeniu skrzyni biegów. Wybierz położenie **N (NEUTRALNE)** lub **P (PARKOWANIE)** i włącz hamulec postojowy, póki skrzynia biegów nie ostygnie i komunikat nie zniknie z wyświetlacza.
Wciśnij pedał hamulca	czerwona	Skrzynia biegów przegrzewa się. W ekstremalnych warunkach skrzynia biegów odłączy napęd w celu uniknięcia uszkodzenia. Nie będziesz mógł prowadzić pojazdu, póki skrzynia biegów nie ostygnie.
Skrzyn. biegów usterka	żółta	Automatyczna skrzynia biegów.
Trwa włączanie Wciśnij pedał hamulca	-	W warunkach niskiej temperatury otoczenia, po uruchomieniu silnika skrzynia biegów może potrzebować kilku sekund na włączenie położenia **R (BIEG WSTECZNY)** lub **D (JAZDA DO PRZODU)**. Przytrzymaj pedał hamulca wciśnięty, póki komunikaty te nie znikną z wyświetlacza.
Ustaw dźwignię w położen. "P"	-	Automatyczna skrzynia biegów.

Układ stabilizacji toru jazdy (ESP)

Komunikat	Lampka ostrzegawcza	Układ
Układ ESP usterka	żółta	Układ stabilizacji toru jazdy (ESP). Pojazd wymaga sprawdzenia przez odpowiednio wyszkolonego mechanika.

ZASADY DZIAŁANIA

Powietrze z zewnątrz

Oczyszczaj wloty powietrza przed przednią szybą (ze śniegu, liści itp.) w celu zapewnienia wydajnego działania układu ogrzewania i klimatyzacji.

Recyrkulacja powietrza

UWAGA

Korzystanie przez dłuższy czas z recyrkulacji powietrza może spowodować zaparowanie szyb. Jeśli szyby zaparują, wybierz ustawienia takie jak dla odszraniania i odparowywania przedniej szyby.

Recyrkulacji podlegać będzie powietrze znajdujące się aktualnie w przedziale pasażerskim. Powietrze z zewnątrz nie będzie przedostawać się do wnętrza pojazdu.

Ogrzewanie

Skuteczność ogrzewania zależy od temperatury płynu chłodzącego.

Klimatyzacja

Wskazówka: *Układ klimatyzacji działa wyłącznie wtedy, gdy temperatura otoczenia jest wyższa niż 4°C.*

Wskazówka: *Korzystanie z klimatyzacji powoduje zwiększenie zużycia paliwa.*

Powietrze jest kierowane przez parownik, gdzie zostaje ochłodzone. Z powietrza usuwana jest wilgoć, co ułatwia odparowywanie szyb. Skraplana para wodna jest kierowana na zewnątrz pojazdu i dlatego obecność niewielkiej kałuży wody pod zaparkowanym pojazdem jest zjawiskiem normalnym.

Informacje ogólne na temat regulacji warunków we wnętrzu pojazdu

Dokładnie zamknij wszystkie okna.

Ogrzewanie wnętrza pojazdu

Skieruj strumień powietrza na nogi. W warunkach niskich temperatur otoczenia lub gdy powietrze jest wilgotne, część powietrza należy skierować w stronę przedniej szyby i szyb bocznych.

Chłodzenie wnętrza pojazdu

Skieruj strumień powietrza na twarz.

NAWIEWNIKI

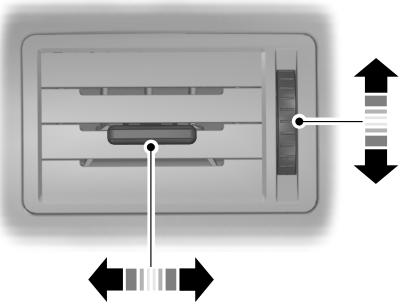

E77930

OGRZEWANIE, WENTYLACJA I KLIMATYZACJA REGULOWANE RĘCZNIE

Regulacja rozprowadzania powietrza

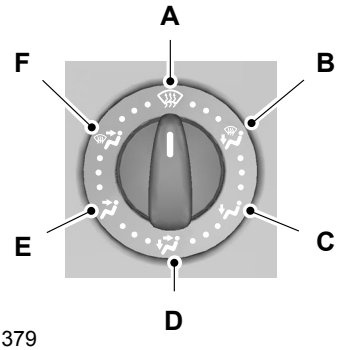

E71379

A	Przednia szyba
B	Nawiew na nogi i przednią szybę
C	Nawiew na nogi
D	Nawiew na wysokość twarzy i nogi
E	Nawiew na wysokość twarzy
F	Nawiew na wysokość twarzy i przednią szybę

Przełącznik rozprowadzania powietrza można ustawić w dowolnym położeniu pośrednim pomiędzy symbolami.

Dmuchawa

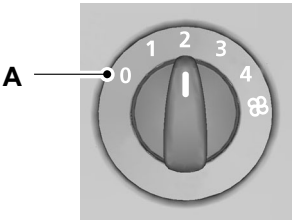

E75470

A	Wyłączone

Wskazówka: *Jeżeli wyłączysz dmuchawę, przednia szyba może zaparowywać.*

Recyrkulacja powietrza

Naciśnij przełącznik, aby przełączyć pomiędzy opcją wentylacji powietrzem z zewnątrz a opcją recyrkulacji powietrza.

Szybkie ogrzewanie wnętrza pojazdu

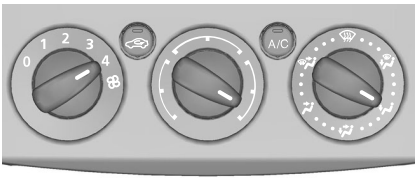

E71377

Wentylacja

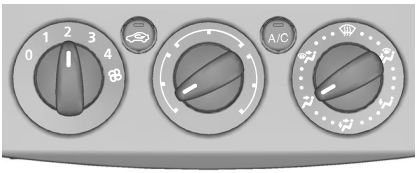

E71378

Ustaw rozprowadzanie powietrza, dmuchawę i nawiewniki odpowiednio do potrzeb.

Klimatyzacja

Włączanie i wyłączanie klimatyzacji

Jeżeli wyłączysz dmuchawę, klimatyzacja wyłączy się. Gdy ponownie włączysz dmuchawę, klimatyzacja włączy się automatycznie.

Chłodzenie powietrzem z zewnątrz

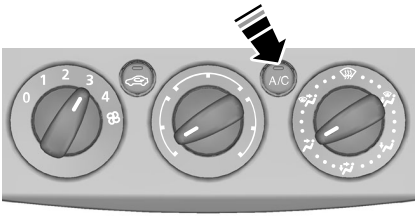

E71380

Szybkie chłodzenie wnętrza pojazdu

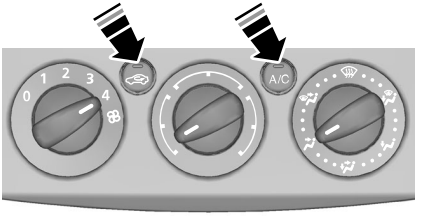

E71381

Odszranianie i odparowywanie przedniej szyby

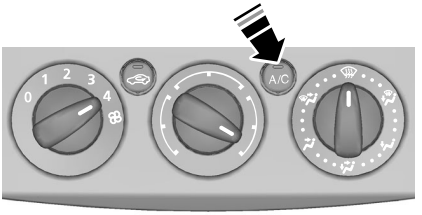

E71382

Gdy temperatura otoczenia jest wyższa niż 4°C, klimatyzacja włączy się automatycznie. Pamiętaj, aby włączyć dmuchawę. Lampka kontrolna w przełączniku zapala się podczas odszraniania i odparowywania.

Jeżeli przestawisz przełącznik rozprowadzania powietrza do położenia innego niż **A**, klimatyzacja **A/C** pozostanie włączona.

Możesz włączać i wyłączać klimatyzację i recyrkulację powietrza, gdy przełącznik rozprowadzania powietrza znajduje się w położeniu **A**.

W razie potrzeby włącz ogrzewanie szyb. Patrz **Ogrzewanie szyb i lusterek** (strona 97).

Wskazówka: *Aby odszronić lub odparować tylne okienka boczne, ustaw nawiewniki w drugim rzędzie w położeniu odszraniania i odparowywania. Patrz* ***Nawiewniki*** *(strona 91).*

Zmniejszanie wilgotności powietrza we wnętrzu pojazdu

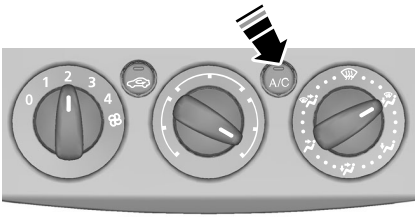

E71383

OGRZEWANIE, WENTYLACJA I KLIMATYZACJA REGULOWANE AUTOMATYCZNIE

E91390

System ten automatycznie kontroluje temperaturę, ilość i rozprowadzanie powietrza i dostosowuje je do warunków jazdy i pogody. Naciśnięcie przycisku **AUTO** raz powoduje włączenie trybu automatycznego.

Układ zamontowany w Twoim pojeździe to dwustrefowy automatycznie regulowany układ ogrzewania, wentylacji i klimatyzacji. Gdy wybrany jest tryb jednostrefowy (mono), wszystkie strefy temperatury są połączone ze strefą kierowcy. Gdy wyłączysz tryb mono, system dwustrefowy pozwoli ustawić różne wartości temperatury dla strony kierowcy i dla strony pasażera.

Wskazówka: *Unikaj regulowania ustawień, gdy wnętrze pojazdu jest bardzo nagrzane lub schłodzone. Automatyczny układ ogrzewania, wentylacji i klimatyzacji automatycznie dostosowuje ustawienia do bieżących warunków. Aby układ działał prawidłowo, nawiewniki boczne i centralne powinny być całkowicie otwarte.*

Wskazówka: *Czujnik nasłonecznienia znajduje się w górnej części tablicy rozdzielczej. Nie zasłaniaj czujnika żadnymi przedmiotami.*

Wskazówka: *Przy niskich temperaturach zewnętrznych, gdy układ jest w trybie automatycznym, strumień powietrza kierowany jest na szybę przednią i na szyby boczne, dopóki silnik się nie rozgrzeje.*

Wskazówka: *Opis działania systemu nawigacyjnego z DVD firmy Ford w połączeniu z automatyczną klimatyzacją znajdziesz w oddzielnej instrukcji.*

Ustawianie temperatury

E91391

Możesz ustawić temperaturę w zakresie od 16ºC do 28ºC w odstępach co 0,5ºC. W położeniu **LO** (poniżej 16ºC) układ przełączy się na stałe chłodzenie, w położeniu **HI** (powyżej 28ºC) na stałe ogrzewanie i nie będzie utrzymywał stałej temperatury.

Tryb Mono

W trybie mono ustawienia temperatury dla strony kierowcy i strony pasażera są połączone. Jeżeli ustawisz temperaturę za pomocą pokrętła po stronie kierowcy, ustawienia te będą takie same po stronie pasażera. W trybie jednostrefowym (mono) na wyświetlaczu ukaże się napis MONO.

Aby wyłączyć tryb mono

Wybierz temperaturę dla strony pasażera za pomocą pokrętła po stronie pasażera. Tryb mono wyłączy się, a napis **MONO** zniknie z wyświetlacza. Temperatura dla strony kierowcy pozostanie niezmieniona. Możesz teraz ustawić temperaturę dla strony kierowcy i pasażera niezależnie. Ustawienia temperatury dla każdej strony pokazywane są na wyświetlaczu. Różnica między wartościami temperatury w poszczególnych strefach może wynieść do 4ºC.

Wskazówka: *Jeżeli po jednej stronie ustawisz temperaturę różniącą się o więcej niż 4°C, temperatura po drugiej stronie zostanie zwiększona na tyle, aby różnica wynosiła 4°C.*

Wskazówka: *Jeżeli po jednej stronie zostanie wybrane **HI** lub **LO**, ustawienie HI lub LO zostanie włączone po obu stronach.*

Aby ponownie włączyć tryb mono

Aby ponownie włączyć tryb mono, naciśnij przycisk **MONO**. Słowo **MONO** ponownie pojawi się na wyświetlaczu, a temperatura po stronie pasażera będzie regulowana razem z temperaturą po stronie kierowcy.

Dmuchawa

Ustaw prędkość dmuchawy za pomocą przycisków.

Prędkość dmuchawy pokazywana jest na wyświetlaczu.

Aby powrócić do trybu auto, naciśnij przycisk **AUTO**.

Rozprowadzanie powietrza

Aby ustawić rozprowadzanie powietrza, naciśnij odpowiedni przycisk. Jednocześnie można wybrać dowolną kombinację ustawień.

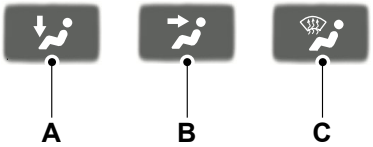

E70308

A	Nawiew na nogi
B	Nawiew na wysokość twarzy
C	Przednia szyba

Gdy wybierzesz odmrażanie i odparowywanie szyby przedniej, **A**, **B** i **C** wyłączą się automatycznie i włączy się klimatyzacja. Powietrze z zewnątrz będzie wprowadzane do wnętrza pojazdu. Nie można wybrać recyrkulacji powietrza.

Odmrażanie i odparowywanie szyby przedniej

Naciśnij przycisk odmrażania i odparowywania szyby przedniej. Powietrze z zewnątrz będzie wprowadzane do wnętrza pojazdu. Klimatyzacja jest włączana automatycznie. Dopóki rozprowadzanie powietrza będzie ustawione w tym położeniu, nie można wybrać recyrkulacji powietrza.

Prędkość dmuchawy i temperatura regulowane są automatycznie i nie można ich ustawić ręcznie. Dmuchawa jest ustawiona na wysoką prędkość a temperatura na **HI**.

Gdy wybrane jest odmrażanie i odparowywanie szyby przedniej, ogrzewanie szyb automatycznie się włączy i po krótkim czasie wyłączy.

Aby powrócić do trybu auto, naciśnij przycisk **AUTO**.

Włączanie i wyłączanie klimatyzacji

Naciśnij przycisk **A/C**, aby włączyć lub wyłączyć klimatyzację. **A/C OFF** pojawia się na wyświetlaczu, gdy klimatyzacja jest wyłączona.

Gdy klimatyzacja zostanie włączona, na wyświetlaczu pojawi się napis **A/C ON**.

Recyrkulacja powietrza

Naciśnij przycisk recyrkulacji powietrza, aby przełączyć pomiędzy opcją wentylacji powietrzem z zewnątrz a opcją recyrkulacji powietrza.

Wskazówka: *Gdy układ jest w trybie automatycznym, a temperatura wewnątrz i na zewnątrz jest dosyć wysoka, opcja recyrkulacji powietrza zostaje wybrana automatycznie, aby zapewnić jak najlepsze chłodzenie wnętrza. Po osiągnięciu wybranej wartości temperatury, układ ponownie wybierze automatycznie nawiew powietrza z zewnątrz.*

Wyłączanie automatycznej regulacji ogrzewania, wentylacji i klimatyzacji

Wciśnij przycisk **OFF**.

Po wyłączeniu układ ogrzewania, wentylacji i klimatyzacji nie działa i ustawiona jest recyrkulacja powietrza.

OGRZEWANIE SZYB I LUSTEREK

Ogrzewanie przedniej i tylnej szyby

Stosuj ogrzewanie szyb do odszraniania i odparowywania przedniej i tylnej szyby.

Wskazówka: *Ogrzewanie szyb działa jedynie wtedy, gdy silnik pracuje.*

Ogrzewanie przedniej szyby

Wskazówka: *Odszrania również dysze spryskiwaczy przedniej szyby.*

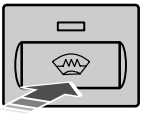

E78039

Ogrzewanie tylnej szyby

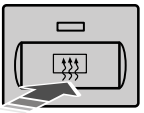

E78040

Ogrzewane lusterka boczne

Lusterka zewnętrzne regulowane elektrycznie są wyposażone w element grzejny, który odszrania i odparowuje szybkę lusterka. Ogrzewanie to włącza się automatycznie po włączeniu ogrzewania tylnej szyby.

DODATKOWA NAGRZEWNICA

Nagrzewnica postojowa

OSTRZEŻENIA

Nagrzewnicy postojowej nie wolno włączać na stacjach benzynowych, w pobliżu źródeł łatwopalnych oparów lub pyłów oraz w zamkniętych pomieszczeniach.

Nagrzewnica postojowa powinna być włączana na około 10 minut przynajmniej raz w miesiącu, przez cały rok. Zapobiega to zakleszczaniu pompy wodnej i silniczka nagrzewnicy.

Aby zapobiec korozji, płyn chłodzący w Twoim pojeździe powinien zawierać przynajmniej 10 % płynu niskozamarzającego przez cały rok.

Wskazówka: *Nagrzewnica postojowa pracuje wyłącznie wtedy, gdy w zbiorniku paliwa znajduje się przynajmniej 7,5 litra paliwa, a temperatura otoczenia jest niższa niż 15°C. Nagrzewnica nie działa, gdy poziom naładowania akumulatora jest niski.*

Wskazówka: *Ogrzewanie zależy od temperatury otoczenia.*

Wskazówka: *Gdy nagrzewnica postojowa jest włączona, spod pojazdu mogą wydobywać się spaliny. Jest to zjawisko normalne.*

Wskazówka: *W pojazdach z ręcznie regulowanym układem ogrzewania, wentylacji i klimatyzacji, ogrzewanie wnętrza pojazdu zależy od ustawień przełączników regulacji temperatury, rozprowadzania powietrza i dmuchawy.*

Nagrzewnica postojowa pracuje niezależnie od nagrzewnicy pojazdu, ogrzewając obieg płynu chłodzącego silnik. Jest ona zasilana ze zbiornika paliwa pojazdu. Możesz z niej również korzystać podczas jazdy, wspomagając nagrzewnicę pojazdu w szybszym ogrzaniu wnętrza samochodu.

Właściwie używana nagrzewnica postojowa dostarcza następujących korzyści:

- Wstępnie ogrzewa wnętrze pojazdu.
- Odmraża szyby w czasie mrozów i zapobiega skraplaniu się na nich wody.
- Zapobiega konieczności uruchamiania zimnego silnika i pozwala na szybsze osiągnięcie normalnej temperatury pracy silnika.

Aby nie dopuścić do rozładowania akumulatora:

- Po zakończeniu jednego cyklu ogrzewania przez nagrzewnicę postojową następny zaprogramowany cykl ogrzewania może być zrealizowany jedynie wtedy, gdy silnik pojazdu został w międzyczasie uruchomiony.
- Po wykonaniu cyklu ogrzewania prowadź pojazd co najmniej przez czas równy cyklowi ogrzewania.

Programowanie nagrzewnicy postojowej

Wskazówka: *Czas programowany to pora, gdy chcesz, aby pojazd był ogrzany i gotowy do jazdy, a nie czas włączenia nagrzewnicy.*

Wskazówka: *Musisz zaprogramować ustawienia ogrzewania przynajmniej 70 minut przed czasem, jaki chcesz ustawić.*

Wskazówka: *Musisz prawidłowo ustawić czas i datę.*

Aby zaprogramować pory ogrzewania:

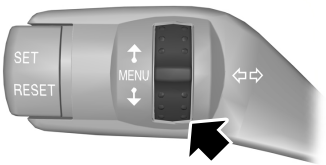

E73265

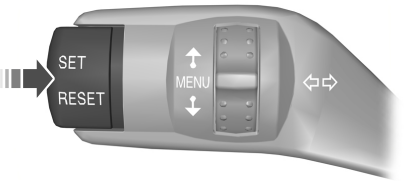

E73266

1. Użyj pokrętła, aby wejść do głównego menu.
2. Zaznacz **Grzej.postoj** i naciśnij przycisk **SET/RESET**.

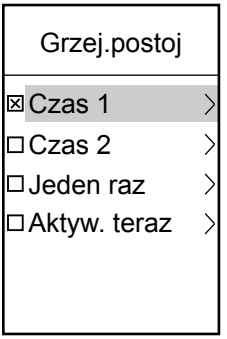

E74467

- Funkcje **Czas 1** i **Czas 2** umożliwiają zaprogramowanie do dwóch cykli ogrzewania dla każdego dnia w tygodniu. Czasy te pozostaną zapisane i nagrzewnica ogrzeje pojazd o danej porze, w dane dni każdego tygodnia.
- Funkcja **Wł. raz** umożliwia zaprogramowanie jednego cyklu ogrzewania w jednym określonym dniu.
- Funkcja **Aktyw. teraz** automatycznie włącza nagrzewnicę.

Programowanie funkcji Czas 1 i Czas 2

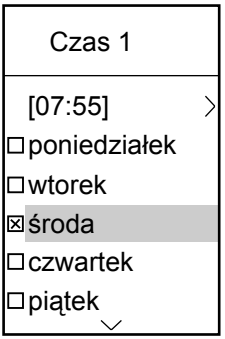

E74468

1. Użyj pokrętła, aby wejść do głównego menu.
2. Zaznacz **Czas 1** i naciśnij przycisk **SET/RESET**.
3. Zaznacz dzień, w którym nagrzewnica powinna ogrzać pojazd.
4. Naciśnij przycisk **SET/RESET**, aby potwierdzić wybór. W kratce obok danego dnia pojawi się krzyżyk, aby wskazać, że dzień ten został wybrany.
5. Kontynuuj w ten sam sposób, aby wybrać wszystkie dni, gdy nagrzewnica powinna ogrzać pojazd.
6. Aby ustawić porę, o której pojazd ma zostać ogrzany, zaznacz czas w górnej części wyświetlacza i naciśnij przycisk **SET/RESET**. Zacznie migać wskazanie godzin.
7. Użyj pokrętła, aby ustawić godziny.
8. Naciśnij przycisk **SET/RESET**, aby potwierdzić ustawienie. Zacznie migać wskazanie minut.
9. Użyj pokrętła, aby ustawić minuty.
10. Naciśnij przycisk **SET/RESET**, aby potwierdzić ustawienie.
11. Naciśnij przycisk **SET/RESET**, aby wyjść z menu.

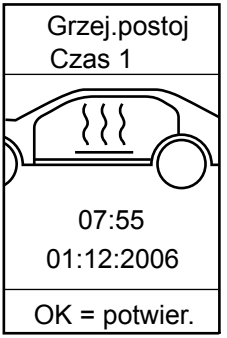

E74469

Możesz zastosować funkcję **Czas 2** do ustawienia drugiego cyklu, na przykład, aby ustawić różne pory dla różnych dni lub dwie pory tego samego dnia. Procedura programowania jest taka sama jak w przypadku funkcji **Czas 1**.

Programowanie funkcji Wł. raz

1. Zaznacz **Wł. raz** i naciśnij przycisk **SET/RESET**. Zacznie migać wskazanie godzin.
2. Użyj pokrętła, aby ustawić godziny.
3. Naciśnij przycisk **SET/RESET**, aby potwierdzić ustawienie. Zacznie migać wskazanie minut.
4. Użyj pokrętła, aby ustawić minuty.
5. Naciśnij przycisk **SET/RESET**, aby potwierdzić ustawienie.
6. Naciśnij przycisk **SET/RESET**, aby wyjść z menu.

Funkcja Aktyw. teraz

1. Zaznacz **Aktyw. teraz** i naciśnij przycisk **SET/RESET**. W kratce obok funkcji pojawi się krzyżyk, aby poinformować, że nagrzewnica jest włączona.

Aby wyłączyć nagrzewnicę, zaznacz **Aktyw. teraz** i ponownie naciśnij przycisk **SET/RESET**.

Dodatkowa nagrzewnica silnika Diesel (zależnie od kraju)

Dodatkowa nagrzewnica silnika Diesel (nagrzewnica elektryczna PTC) pomaga w rozgrzaniu silnika i wnętrza pojazdu w pojazdach z silnikiem Diesel. Nagrzewnica włącza się i wyłącza automatycznie w zależności od temperatury otoczenia, temperatury płynu chłodzącego i obciążenia alternatora.

Nagrzewnica na paliwo (zależnie od kraju)

Nagrzewnica na paliwo pomaga w rozgrzaniu silnika i wnętrza pojazdu w pojazdach z silnikiem benzynowym lub Diesel. Nagrzewnica włącza się i wyłącza automatycznie w zależności od temperatury otoczenia i temperatury płynu chłodzącego, o ile nie została wyłączona. Podczas działania nagrzewnicy na paliwo na wyświetlaczu informacyjnym pojawia się komunikat. Patrz **Wyświetlacze informacyjne** (strona 79).

Aby wyłączyć nagrzewnicę na paliwo:

1. Użyj pokrętła, aby wejść do głównego menu.
2. Zaznacz **Konfigur.** i naciśnij przycisk **SET/RESET**.
3. Zaznacz **Grzej pomocn** i naciśnij przycisk **SET/RESET**. W kratce pojawi się krzyżyk, gdy nagrzewnica jest włączona.
4. Naciśnij przycisk **SET/RESET**, aby wyjść z menu.

OKNO DACHOWE OTWIERANE ELEKTRYCZNIE

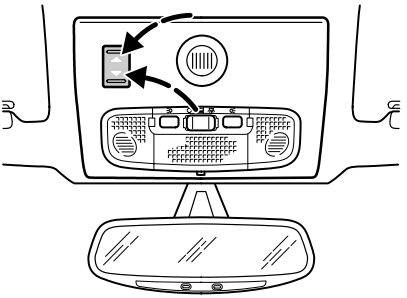

E78054

OSTRZEŻENIE

Przed uruchomieniem elektrycznie otwieranego okna dachowego należy sprawdzić, czy na jego drodze nie ma żadnych przeszkód oraz upewnić się, że dzieci i zwierzęta nie znajdują się w pobliżu okna dachowego. Niezastosowanie się do tego zalecenia może doprowadzić do poważnych obrażeń ciała. Obowiązkiem dorosłych opiekunów jest dopilnowanie, aby dzieci nie pozostawały bez opieki w pojeździe oraz żeby w pozostawionym bez dozoru pojeździe nie zostały kluczyki.

Wskazówka: *Częste uruchamianie przełączników w krótkich odstępach czasu może spowodować chwilowe wyłączenie układu w celu zapobieżenia jego uszkodzeniu na skutek przegrzania.*

Wskazówka: *Okno dachowe otwierane elektrycznie można również uruchomić przy wyłączonym zapłonie za pomocą funkcji otwierania i zamykania globalnego.* *Patrz **Otwieranie i zamykanie globalne** (strona 41).*

Okno dachowe otwiera się na dwa sposoby - można uchylać tylną krawędź okna lub otwierać je z przodu, wsuwając pod panel dachu. Okno dachowe otwiera i zamyka się, dopóki naciskany jest przełącznik.

Okno dachowe może być otwierane tylko przy włączonym zapłonie.

Oknem dachowym otwieranym elektrycznie steruje się za pomocą przełącznika znajdującego się między osłonami przeciwsłonecznymi.

Otwieranie i zamykanie okna dachowego

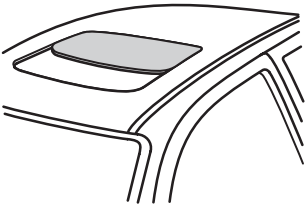

E72188

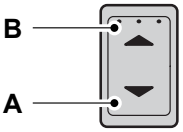

E72185

A Naciśnij, aby zamknąć

B Naciśnij, aby otworzyć

Uchylanie okna dachowego

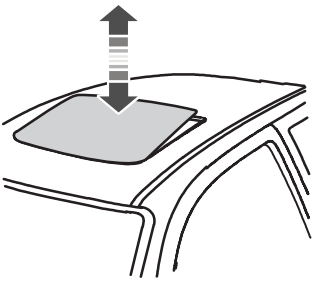

E72189

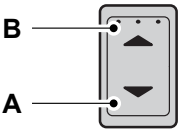

E72185

A Naciśnij, aby otworzyć

B Naciśnij, aby zamknąć

Automatyczne otwieranie i zamykanie okna dachowego

Wskazówka: *Podczas otwierania automatycznego okno dachowe zatrzyma się około 8 cm od położenia całkowitego otwarcia. Położenie to zmniejsza odgłos przypominający uderzenia, który czasem słychać, gdy okno dachowe jest całkowicie otwarte. Okno dachowe zatrzyma się automatycznie w tym położeniu jedynie wtedy, gdy jest otwierane za pomocą funkcji automatycznej.*

Aby otworzyć lub zamknąć okno dachowe automatycznie, naciśnij jedną stronę przełącznika do drugiego punktu włączenia i zwolnij całkowicie. Naciśnij ponownie, aby zatrzymać.

Po całkowitym zamknięciu okno dachowe zatrzyma się automatycznie.

Funkcja zabezpieczenia przed przytrzaśnięciem przez okno dachowe

OSTRZEŻENIA

Funkcja zabezpieczenia przed przytrzaśnięciem nie jest aktywna do chwili ponownego zaprogramowania pamięci. Nieostrożne zamykanie okna może spowodować obrażenia.

Nieostrożne zamykanie okna dachowego sterowanego elektrycznie może spowodować niezadziałanie tej funkcji i doprowadzić do obrażeń.

Okno dachowe zatrzyma się automatycznie, a następnie nieco cofnie, jeżeli podczas zamykania napotka przeszkodę.

W celu zamknięcia okna mimo istnienia przeszkody, np. w zimie, należy postępować w następujący sposób:

OSTRZEŻENIE

Podczas trzeciego zamykania okna dachowego funkcja zabezpieczenia przed przytrzaśnięciem zostanie wyłączona. Upewnij się, że na drodze zamykającego się okna dachowego nie ma żadnych przeszkód.

Po raz trzeci zamknij okno dachowe do miejsca, gdzie znajduje się przeszkoda. Funkcja zabezpieczenia przed przytrzaśnięciem jest wyłączona, a okno dachowe nie może zostać zamknięte automatycznie. Okno dachowe pokona opór i można je będzie zamknąć całkowicie.

Jeżeli okno dachowe nie zamknie się po trzeciej próbie, powinien je sprawdzić specjalista.

Tryb awaryjny okna dachowego

OSTRZEŻENIE

Funkcja zabezpieczenia przed przytrzaśnięciem nie jest aktywna podczas tej procedury. Upewnij się, że na drodze zamykającego się okna dachowego nie ma żadnych przeszkód.

Jeżeli układ wykryje usterkę, wejdzie w tryb awaryjny. Okno dachowe przesuwać się będzie tylko przez ok. 0,5 sekundy na raz, a następnie będzie się zatrzymywać. Zamknij okno dachowe, ponownie naciskając przycisk, gdy okno dachowe zatrzyma się. Gdy odchylona jest tylna krawędź okna dachowego, unieś ją całkowicie, a następnie zamknij okno dachowe. Należy niezwłocznie sprawdzić układ w specjalistycznej stacji obsługi.

Ponowne programowanie okna dachowego

OSTRZEŻENIE

Funkcja zabezpieczenia przed przytrzaśnięciem nie jest aktywna podczas tej procedury. Upewnij się, że na drodze zamykającego się okna dachowego nie ma żadnych przeszkód.

Jeżeli okna dachowego nie można już prawidłowo zamknąć, wykonaj poniższą procedurę ponownego programowania:

- Unieś tylną krawędź okna dachowego tak daleko, jak to możliwe. Zwolnij przycisk.
- Wciśnij ponownie ten sam przycisk i przytrzymaj wciśnięty przez 30 sekund, aż zobaczysz, że okno dachowe się przesuwa.
- Zwolnij przycisk i natychmiast naciśnij ponownie i przytrzymaj. Okno dachowe zamknie się, otworzy całkowicie, a następnie ponownie zamknie. Nie zwalniaj przycisku, dopóki okno dachowe nie zamknie się po raz drugi.

Jeżeli przycisk nie będzie naciskany bez przerwy, funkcja ponownego programowania zostanie przerwana. Wykonaj procedurę jeszcze raz od początku.

SIEDZENIE W PRAWIDŁOWEJ POZYCJI

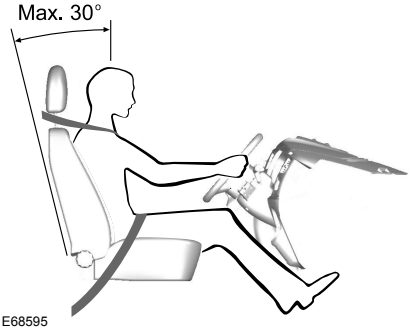

E68595

OSTRZEŻENIA

Nie ustawiaj siedzeń, kiedy pojazd jest w ruchu.

Pas bezpieczeństwa przytrzymuje ciało, pozwalając poduszce powietrznej na skuteczną ochronę pod warunkiem, że zostanie prawidłowo zapięty.

Kiedy korzysta się z nich prawidłowo, siedzenie, zagłówek, pas bezpieczeństwa i poduszki powietrzne zapewnią optymalną ochronę w przypadku zderzenia. Zalecamy przestrzeganie następujących zasad:

- siedź w pozycji wyprostowanej tak, aby podstawa kręgosłupa była odsunięta jak najdalej do tyłu.
- nie odchylaj oparcia siedzenia o więcej niż 30 stopni.
- ustaw zagłówek w taki sposób, aby górna krawędź zagłówka znalazła się na jednym poziomie z górną częścią głowy i była na tyle przysunięta do przodu, jak to możliwe przy zachowaniu wygodnego położenia.
- zachowuj odpowiednią odległość od kierownicy. Zalecamy odległość minimum 250 mm pomiędzy klatką piersiową a pokrywą poduszki powietrznej.
- trzymaj kierownicę tak, aby ręce były lekko zgięte w łokciach.
- nogi powinny być zgięte pod takim kątem, aby możliwe było pełne wciśnięcie pedałów.
- poprowadź górną taśmę pasa bezpieczeństwa tak, aby przebiegała przez środek barku, a dolną taśmę tak, aby spoczywała ściśle na biodrach.

Upewnij się, że w czasie jazdy siedzisz wygodnie i możesz zachować pełną kontrolę nad pojazdem.

SIEDZENIA REGULOWANE RĘCZNIE

Przesuwanie siedzeń do tyłu i do przodu

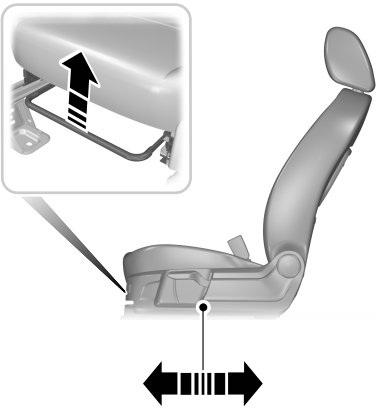

E70728

OSTRZEŻENIE

Po zwolnieniu dźwigni zakołysz fotelem w tył i w przód, aby upewnić się, że jest dobrze zamocowany w zaczepie.

Regulacja podpory lędźwiowej

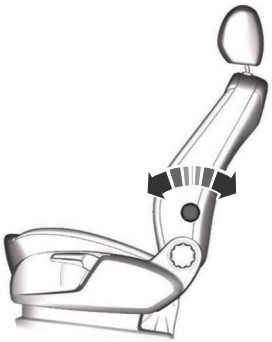

E70729

Regulacja wysokości siedzenia kierowcy

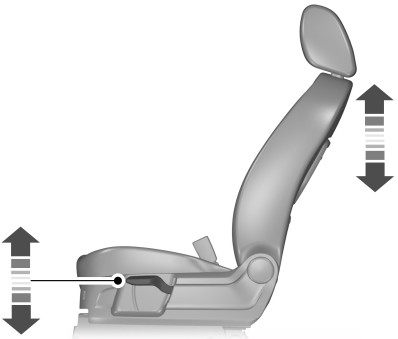

E70730

Regulacja kąta nachylenia oparcia

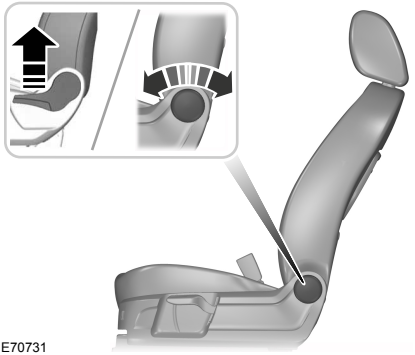

E70731

ZAGŁÓWKI

Ustawianie zagłówka

OSTRZEŻENIA

Unieś zagłówek tylnego siedzenia, gdy na siedzeniu tym znajduje się pasażer.

Gdy stosujesz montowane przodem do kierunku jazdy wyposażenie do przewożenia dzieci na tylnym siedzeniu, zawsze wyjmuj zagłówek z tego siedzenia.

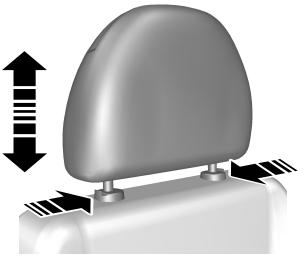

E66539

Ustaw zagłówek tak, aby górna część głowy znalazła się na jednym poziomie z górną krawędzią zagłówka.

Wyjmowanie zagłówka

Wciśnij przyciski blokujące i wyjmij zagłówek.

SIEDZENIA REGULOWANE ELEKTRYCZNIE

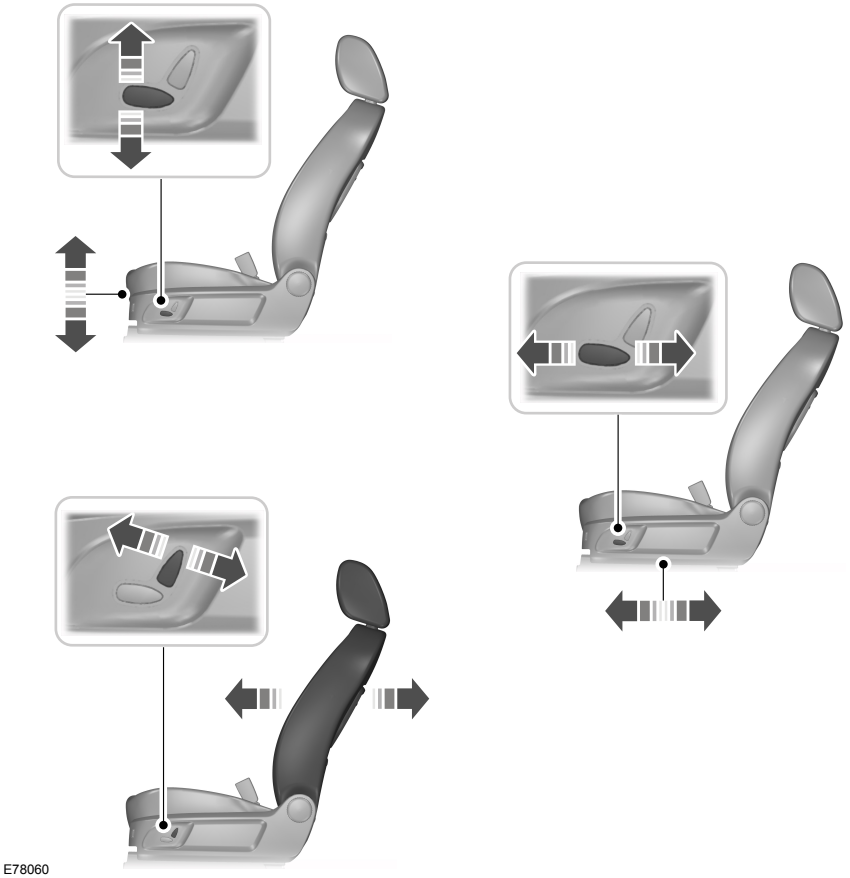

SIEDZENIA TYLNE

Zwiększenie komfortu pasażerów

OSTRZEŻENIE

Upewnij się, że w bagażniku nie ma nic, co mogłoby utrudnić ruch siedzeń lub ulec uszkodzeniu podczas odsuwania siedzeń do tyłu.

Siedzenie środkowe można złożyć do góry, a siedzenia skrajne przesunąć do tyłu i nieco do środka, aby zapewnić więcej przestrzeni na nogi i ramiona dla pasażerów siedzących z tyłu.

Najpierw odchyl do tyłu przednią część osłony przestrzeni bagażowej.

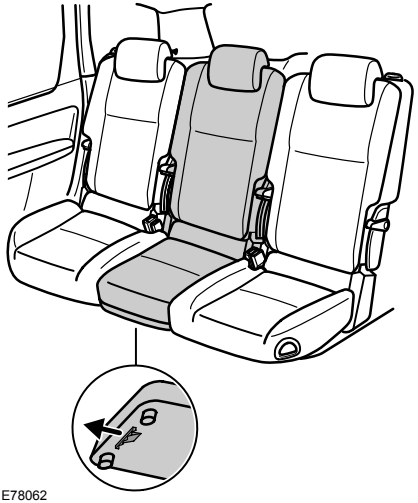

E78062

Złóż do góry siedzenie środkowe, zwalniając dźwignię na spodzie siedzenia.

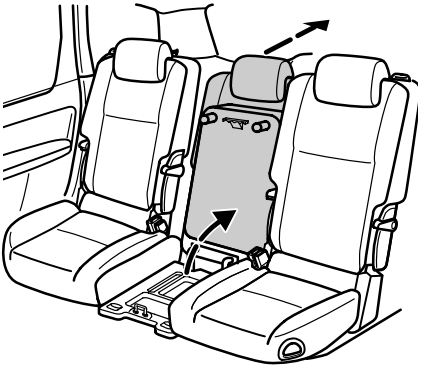

E78063

Całe siedzenie odsunie się do tyłu, gdy poduszka siedzenia zostanie złożona do góry. Złóż siedzenie do tyłu, aż się zatrzaśnie.

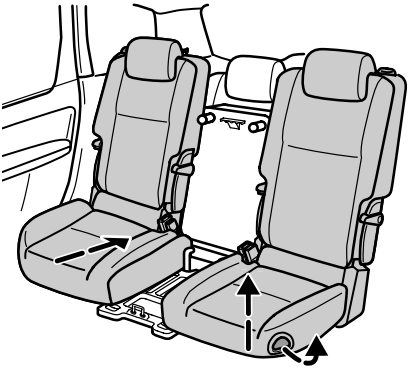

E78064

Pociągnij dźwignię na przedniej zewnętrznej krawędzi siedzeń skrajnych i pchnij siedzenia do tyłu. Siedzenia przesuwają się do tyłu i jednocześnie nieco do środka. Po zwolnieniu dźwigni spróbuj poruszyć siedzeniami, aby upewnić się, że zaczep jest bezpiecznie zatrzaśnięty.

Aby z powrotem ustawić siedzenia w pierwotnym położeniu, pociągnij dźwignię i przesuń siedzenia do przodu. Po zwolnieniu dźwigni spróbuj poruszyć siedzeniami, aby upewnić się, że zaczep jest bezpiecznie zatrzaśnięty.

Aby z powrotem ustawić siedzenie środkowe w pierwotnym położeniu, pociągnij dźwignię na spodzie siedzenia. Rozłóż siedzenie środkowe do przodu i pchnij je całkowicie z powrotem w dół, aż się zatrzaśnie.

Rozłóż do przodu przednią część osłony przestrzeni bagażowej.

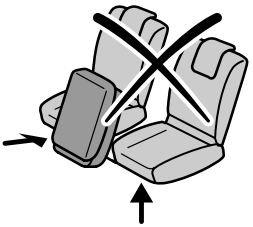

E78065

OSTRZEŻENIE

Nie przesuwaj siedzeń skrajnych do tyłu do położenia zwiększającego komfort pasażerów, jeśli siedzenie środkowe jest złożone do przodu. Stwarza to ryzyko odniesienia obrażeń w przypadku kolizji lub gdy siedzenie środkowe rozłoży się.

Składanie oparć siedzeń do przodu

UWAGA

Nie składaj oparć siedzeń do przodu, gdy siedzenia znajdują się w położeniu zwiększenia komfortu pasażerów (są odsunięte do tyłu). Może to spowodować uszkodzenie siedzeń lub tapicerki. Przesuń siedzenia całkowicie do przodu.

Każde z trzech oparć siedzeń można złożyć do przodu niezależnie od pozostałych.

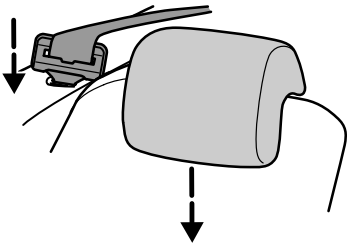

E78066

Wyjmij pasy bezpieczeństwa z prowadnic pasów na oparciach siedzeń skrajnych. Klamry pasów bezpieczeństwa muszą być wsunięte w uchwyty mocujące. Uchwyt mocujący pasa bezpieczeństwa siedzenia środkowego znajduje się na dachu. Patrz **Zapinanie pasów bezpieczeństwa** (strona 28).

Opuść zagłówki skrajne i unieś zagłówek środkowy. Patrz **Zagłówki** (strona 105).

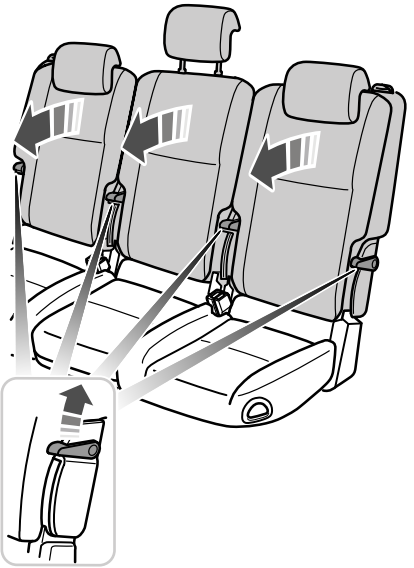

E78067

Pociągnij do góry dźwignię z boku oparcia siedzenia, złóż oparcie siedzenia do przodu i pchnij je w dół, aż się zatrzaśnie.

OSTRZEŻENIE

Na podstawkach nie należy umieszczać gorących napojów, gdyż grozi to poparzeniem.

Z tyłu oparcia środkowego siedzenia znajduje się płaska powierzchnia, która może służyć jako stolik i dwie podstawki na napoje.

Ustawianie oparć siedzeń z powrotem w pozycji pionowej

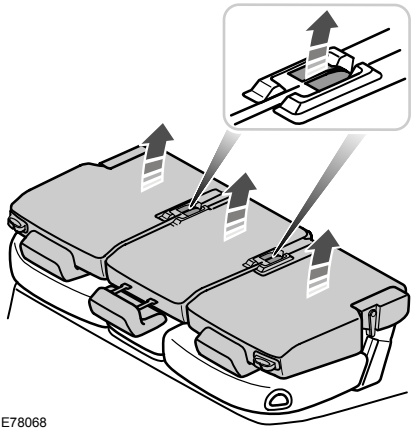

E78068

OSTRZEŻENIE

Zagłówki tylnych siedzeń muszą być uniesione zawsze, gdy na tylnym siedzeniu znajduje się pasażer lub wyposażenie do przewożenia dzieci. Patrz **Zagłówki** (strona 105).

Pociągnij dźwignię na oparciu siedzenia i unieś oparcie do góry. Oparcie siedzenia musi zatrzasnąć się w zaczepie.

Upewnij się, że pasy bezpieczeństwa działają prawidłowo i znajdują się z przodu oparć siedzeń. Kiedy są używane, pasy bezpieczeństwa tylnych siedzeń powinny być umieszczone w prowadnicach pasów na oparciach siedzeń skrajnych.

Składanie siedzeń do przodu

Aby zwiększyć powierzchnię bagażnika, można całkowicie złożyć tylne siedzenia do przodu.

Najpierw złóż oparcie/oparcia siedzenia do przodu. **Patrz Składanie oparć siedzeń do przodu**.

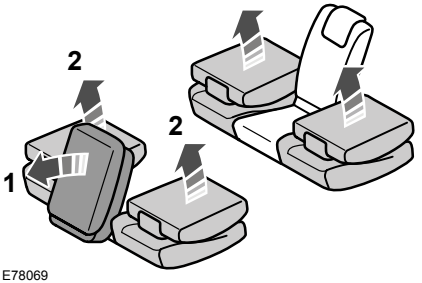

E78069

Wskazówka: *Każde z trzech siedzeń można złożyć do przodu niezależnie. Jednak jeśli jedno lub oba siedzenia skrajne mają zostać złożone do przodu razem z siedzeniem środkowym, siedzenie środkowe należy złożyć najpierw. Jeżeli tylko siedzenia skrajne mają zostać złożone do przodu, oparcie siedzenia środkowego musi pozostać w położeniu pionowym.*

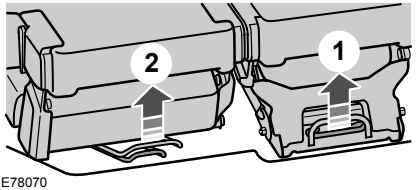

E78070

Pociągnij dolną dźwignię z tyłu siedzeń, aby odłączyć je od podłogi i złóż siedzenia do przodu.

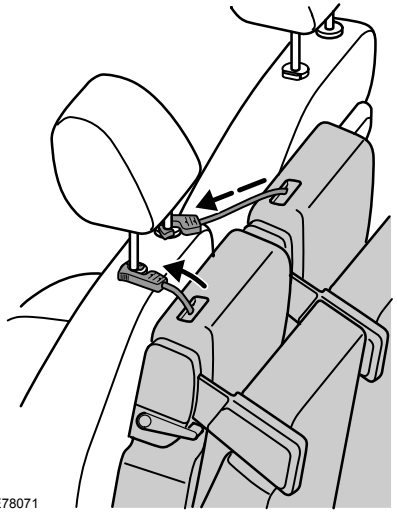

E78071

OSTRZEŻENIE

Zawsze mocuj pasek elastyczny do zagłówka przedniego siedzenia, gdy siedzenie tylne jest złożone do przodu. Nieprzestrzeganie tego zalecenia może spowodować opadnięcie siedzenia z powrotem w dół.

Gdy już siedzenia są złożone do przodu, wyciągnij paski elastyczne i zamocuj do zagłówków przednich siedzeń, aby utrzymać złożone siedzenia w pozycji pionowej.

Ustawianie siedzeń w pierwotnym położeniu

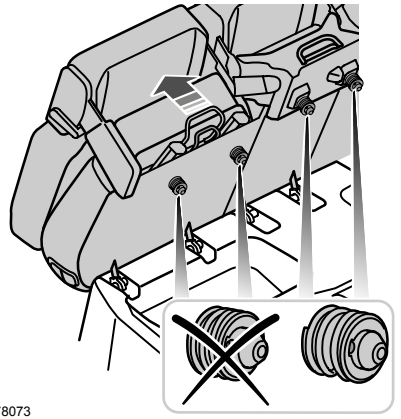

E78073

OSTRZEŻENIA

Aby uniknąć obrażeń, zachowaj ostrożność podczas rozkładania siedzeń.

Upewnij się, że w otworze blokady w podłodze nie ma piasku, kamieni ani żadnych przedmiotów, które mogłyby zapobiec zablokowaniu siedzenia.

UWAGA

Upewnij się, że w schowkach pod tylnymi siedzeniami nie ma żadnych przedmiotów, które mogłyby ulec uszkodzeniu podczas rozkładania siedzeń.

Przed rozłożeniem siedzeń, pociągnij dolną dźwignię z tyłu każdego siedzenia i sprawdź, czy zaczepy są otwarte (rozciągnięte).

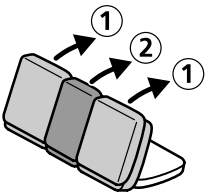

E78074

Wskazówka: *Jeśli jedno lub oba siedzenia skrajne są złożone do przodu razem z siedzeniem środkowym, siedzenia skrajne należy rozłożyć najpierw.*

OSTRZEŻENIE

Gdy pasek jest odłączony od zagłówka, wsuwa się z powrotem w siedzenie. Uważaj, aby palce nie zostały przytrzaśnięte przez cofający się pasek.

Odczep paski elastyczne.

OSTRZEŻENIE

Upewnij się, że siedzenie jest prawidłowo zablokowane, popychając górną część oparcia siedzenia do przodu i do tyłu lub próbując pociągnąć do góry krawędź poduszki.

Rozłóż siedzenia z powrotem w dół, aż się zatrzasną.

Unieś oparcia siedzeń, upewniając się, że zatrzasnęły się w zaczepach.

OSTRZEŻENIE

Podczas rozkładania oparć siedzeń upewnij się, że pasy bezpieczeństwa są widoczne dla pasażerów i nie są przytrzaśnięte za siedzeniem.

Pasy bezpieczeństwa tylnych siedzeń powinny być umieszczone w prowadnicach pasów na oparciach siedzeń skrajnych.

Wymontowanie siedzeń

Aby zwiększyć powierzchnię bagażnika, można całkowicie wymontować tylne siedzenia.

Złóż siedzenia do przodu. Patrz **Składanie siedzeń do przodu**.

Złóż do góry siedzenie, które ma być wymontowane do położenia pod kątem około 45 stopni od podłogi.

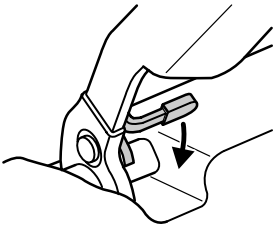

E78075

Gdy siedzenie znajduje się w tym położeniu, pchnij w dół obie dźwignie oznaczone kolorem czerwonym, aby obrócić zaczepy blokujące do położenia otwarcia.

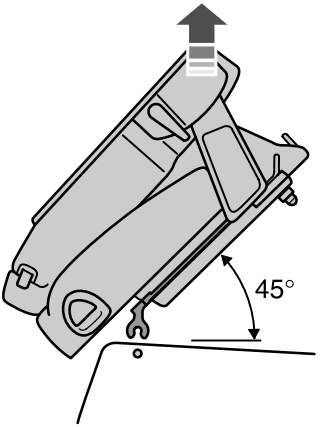

E78076

OSTRZEŻENIE

Tylne siedzenia są ciężkie. Aby uniknąć obrażeń, zachowaj ostrożność podczas podnoszenia siedzeń.

Aby odłączyć siedzenia od wspornika w podłodze, należy je przytrzymać pod kątem około 45 stopni od podłogi.

Unieś i wyjmij siedzenia.

Zamontowanie siedzeń

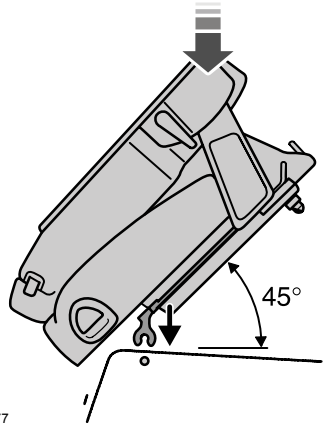

E78077

OSTRZEŻENIA

Aby uniknąć obrażeń, zachowaj ostrożność podczas rozkładania siedzeń.

Upewnij się, że w otworze blokady w podłodze nie ma piasku, kamieni ani żadnych przedmiotów, które mogłyby zapobiec zablokowaniu siedzenia.

UWAGA

Upewnij się, że w schowkach pod tylnymi siedzeniami nie ma żadnych przedmiotów, które mogłyby ulec uszkodzeniu podczas rozkładania siedzeń.

Upewnij się, że oba zaczepy blokujące są obrócone do położenia otwarcia.

Aby zamontować siedzenia, opuść je na wspornik w podłodze. W tym celu należy przytrzymać siedzenie pod kątem około 45 stopni od podłogi.

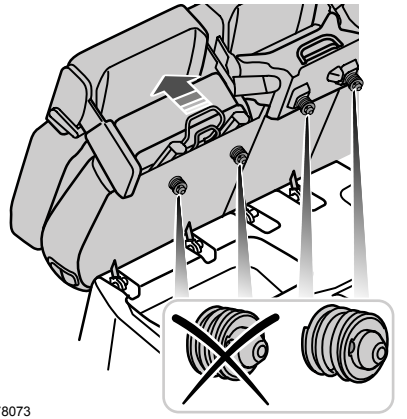

E78073

Przed rozłożeniem siedzeń, pociągnij dolną dźwignię z tyłu siedzenia i sprawdź, czy zaczepy są otwarte (rozciągnięte).

Pchnij siedzenie z powrotem w dół, aż się zatrzaśnie.

SIEDZENIA OGRZEWANE

UWAGA

Stosowanie tej funkcji przy wyłączonym silniku spowoduje rozładowanie akumulatora.

Do regulacji ogrzewania przednich siedzeń służą pokrętła na tablicy rozdzielczej. Umiejscowienie elementów: Patrz **Krótkie wprowadzenie** (strona 10).

Maksymalna temperatura osiągana jest po 5 lub 6 minutach. Jest ona regulowana termostatycznie.

Ogrzewanie siedzeń działa tylko wtedy, gdy włącznik zapłonu jest w położeniu II.

OSŁONY PRZECIWSŁONECZNE

Dach panoramiczny

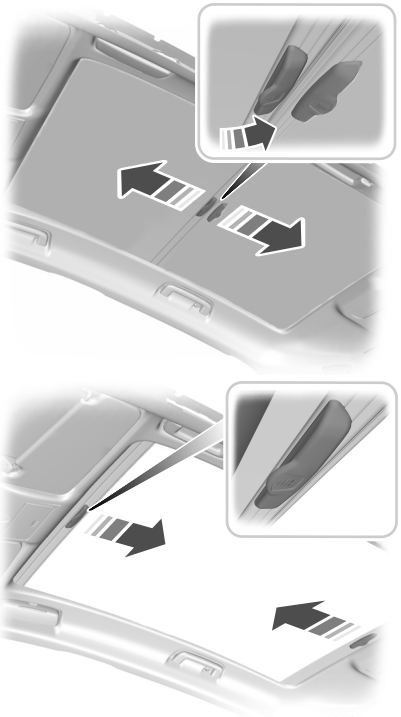

E91500

Osłona przeciwsłoneczna dachu składa się z dwóch części. Pociągnij uchwyt w przedniej lub tylnej części dachu panoramicznego i całkowicie wyciągnij odpowiednią część osłony.

Aby otworzyć osłonę, lekko pociągnij uchwyt, pokonując opór mechanizmu sprężyny i pchnij do góry, aby zwolnić z haczyków.

Wskazówka: *Każda część osłony wysuwa się jedynie do połowy dachu panoramicznego.*

REGULACJA OŚWIETLENIA TABLICY ROZDZIELCZEJ

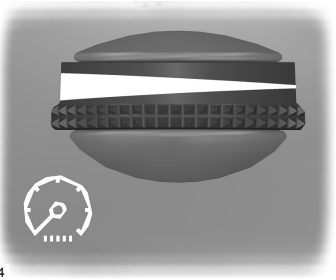

E70454

ZAPALNICZKA

UWAGI

Jeżeli korzystasz z gniazda, gdy silnik jest wyłączony, może to powodować rozładowanie akumulatora.

Nie przytrzymuj zapalniczki wciśniętej w gniazdo.

Wskazówka: *Gniazdo zasilania może służyć do zasilania urządzeń elektrycznych zasilanych prądem stałym o napięciu 12 V i natężeniu maksymalnie do 15 A. Stosuj wyłącznie specjalne wtyczki dostępne wśród akcesoriów Forda lub wtyczki odpowiednie dla gniazd zgodnych ze standardem SAE.*

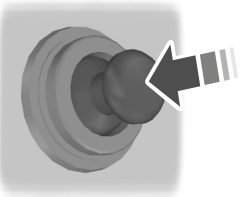

E72972

Aby skorzystać z zapalniczki, wciśnij ją w gniazdo. Wysunie się ona automatycznie.

DODATKOWE GNIAZDKA ZASILANIA

UWAGA

Jeżeli korzystasz z gniazda, gdy silnik jest wyłączony, może to powodować rozładowanie akumulatora.

Wskazówka: *Gniazdo zasilania może służyć do zasilania urządzeń elektrycznych zasilanych prądem stałym o napięciu 12 V i natężeniu maksymalnie do 10 A. Stosuj wyłącznie specjalne wtyczki dostępne wśród akcesoriów Forda lub wtyczki odpowiednie dla gniazd zgodnych ze standardem SAE.*

E78056

Dodatkowe gniazda zasilania znajdują się w konsoli środkowej i bagażniku.

Przemiennik prądu

UWAGI

Jeżeli korzystasz z gniazda, gdy silnik jest wyłączony, może to powodować rozładowanie akumulatora.

Jeżeli doda LED stale miga, ponownie włóż wtyczkę lub wyłącz i ponownie włącz zapłon.

Wyłączy się, gdy temperatura przekroczy 85°C. Dioda LED błyśnie raz. Po ostygnięciu ponownie włączy się automatycznie.

Nie przekraczaj maksymalnej mocy zasilania. Jeśli tak się stanie, dioda LED błyśnie dwukrotnie. Wyjmij wtyczkę i włóż ją ponownie.

UWAGI

Jeżeli dioda LED błyśnie 3 lub 4 razy, układ wymaga sprawdzenia przez odpowiednio wyszkolonego mechanika.

Wskazówka: *Gniazdo zasilania może służyć do zasilania urządzeń elektrycznych zasilanych prądem stałym o napięciu 230 V i mocy maksymalnie do 150 W.*

E98199

KONSOLA ŚRODKOWA

Konsola środkowa tylnych siedzeń

Montowanie konsoli środkowej tylnych siedzeń

OSTRZEŻENIE

Zamknij pokrywę konsoli przed jej zamontowaniem.

1. Złóż środkowe tylne siedzenie do góry. Patrz **Siedzenia tylne** (strona 107).

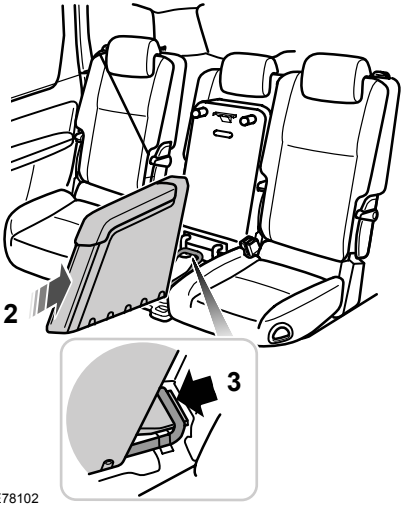

E78102

2. Umieść konsolę na wnęce schowka pomiędzy siedzeniami skrajnymi.
3. Wsuń ramię ustalające z tyłu konsoli pod poprzeczkę we wnęce.

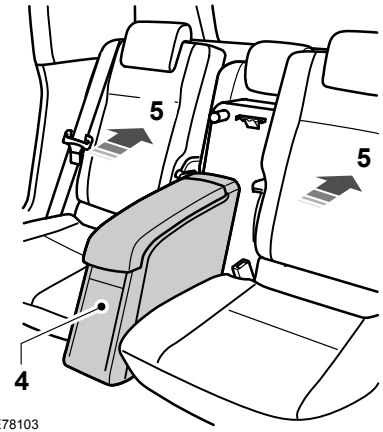

E78103

4. Pchnij konsolę do tyłu i w dół w przedniej części, aż zatrzaśnie się na miejscu.
5. Przesuń siedzenia skrajne do tyłu.

Wymontowanie konsoli środkowej tylnych siedzeń

OSTRZEŻENIE

Zamknij pokrywę konsoli przed jej wymontowaniem.

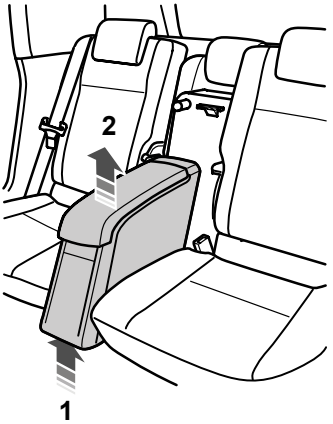

E78104

1. Naciśnij uchwyt blokujący pod przednią częścią konsoli.
2. Pociągnij konsolę do góry za przednią krawędź, unieś ją i wyjmij.

LODÓWKA TURYSTYCZNA

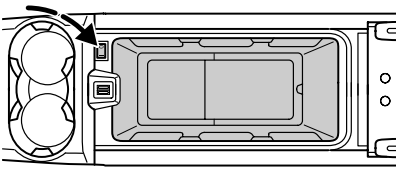

E78162

Służy do przechowywania w chłodzie jedzenia i napojów. Naciśnij przełącznik, aby włączyć lub wyłączyć. Działa wyłącznie wtedy, gdy zapłon jest włączony.

SCHOWKI

Schowek przedni

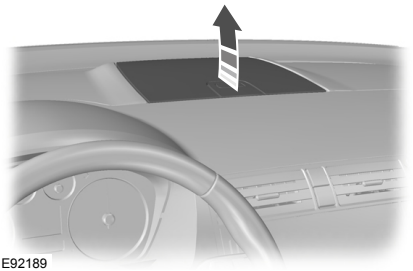

E92189

OSTRZEŻENIE

Nigdy nie prowadź pojazdu z otwartą pokrywą przedniego schowka. Zmniejszy to widoczność przez przednią szybę. Przed odjechaniem, zawsze upewniaj się, że pokrywa jest prawidłowo zatrzaśnięta.

Wskazówka: *Nie umieszczaj przedmiotów ani płynów podatnych na różnice temperatur w przednim schowku.*

Przedni schowek w konsoli środkowej

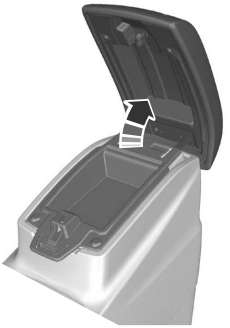

E73704

E72905

Schowek w fotelu kierowcy

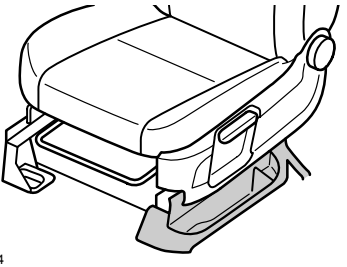

E78094

Schowek znajduje się na zewnętrznej krawędzi fotela kierowcy.

Tylny schowek w konsoli środkowej

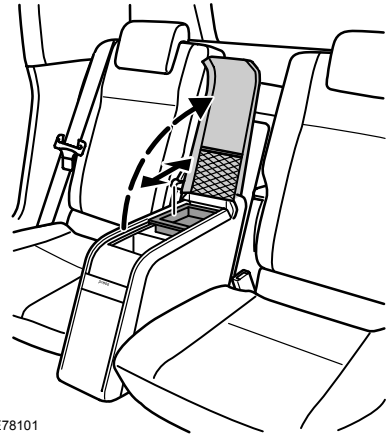

E78101

Konsola może być wykorzystywana do przechowywania przedmiotów, a także służyć jako podłokietnik. Zawiera niewielką siatkę w pokrywie i ruchomą tackę.

Schowek pod tylnym środkowym siedzeniem

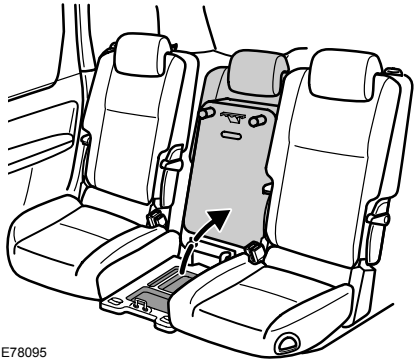

E78095

Aby uzyskać dostęp do schowka, złóż do góry poduszkę tylnego środkowego siedzenia. Patrz **Siedzenia tylne** (strona 107).

STOLIKI W OPARCIACH SIEDZEŃ

OSTRZEŻENIE

Nigdy nie rozkładaj stolików, gdy pojazd jest w ruchu. Zanim ruszysz, upewnij się, że stoliki są zamocowane w dolnym położeniu.

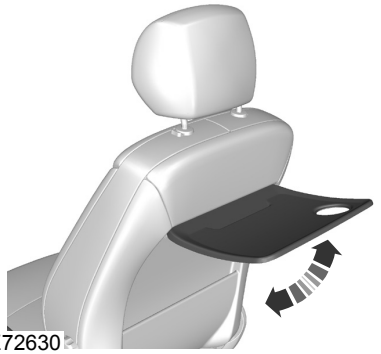

E72630

UCHWYT NA OKULARY

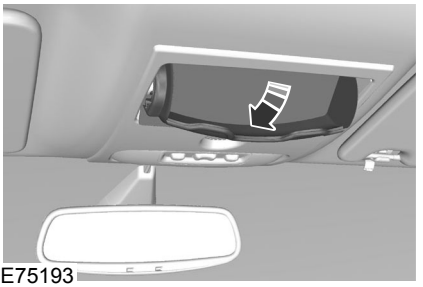

E75193

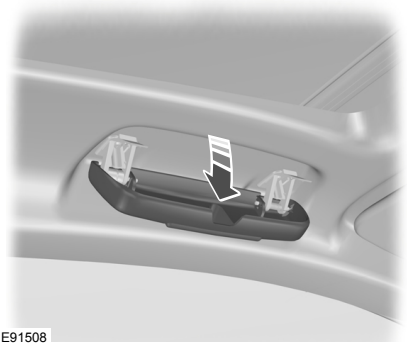

E91508

CZYTNIK OPŁATY DROGOWEJ

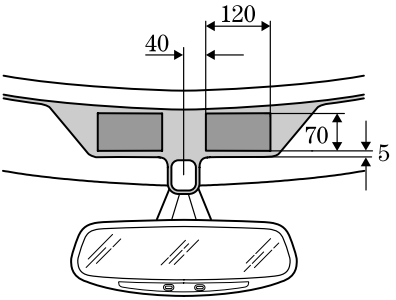

E78729

W pojazdach z przednią szybą zabezpieczoną przed nagrzewaniem, czytniki opłaty drogowej należy umieszczać we wskazanym miejscu (wszystkie wymiary pokazano w milimetrach), w przeciwnym razie komunikacja ze stacjami rejestrowania opłaty drogowej może być pogorszona.

Czytnik opłaty drogowej należy umieścić po stronie pasażera, aby nie ograniczał pola widzenia kierowcy (np. nie zasłaniał sygnalizacji świetlnej na skrzyżowaniu).

LUSTERKO KONTROLNE DZIECKA

E75192

ZMIENIACZ PŁYT CD

Znajduje się pod przednim siedzeniem pasażera.

GNIAZDO DO PODŁĄCZANIA URZĄDZEŃ ZEWNĘTRZNYCH (AUX IN)

Patrz oddzielna Instrukcja Audio.

Typ 1

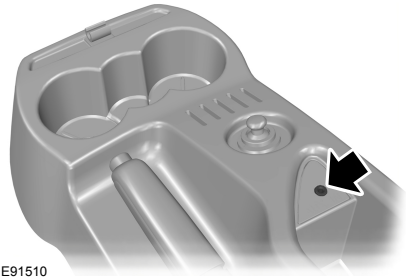

E91510

Typ 2

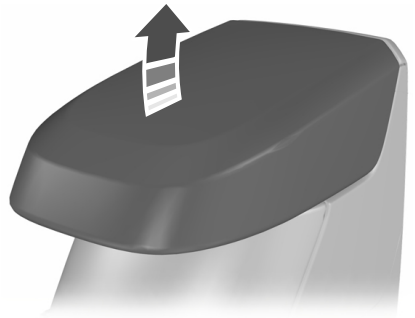

E91511

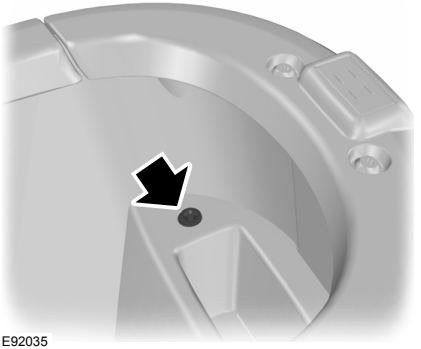

E92035

PORT USB

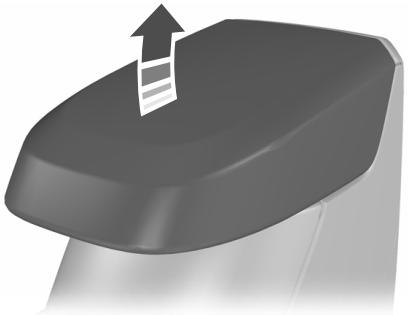

E91511

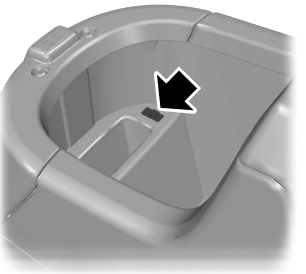

E115171

Patrz **Zdolność przyłączeniowa** (strona 226).

UCHWYT DO MOCOWANIA ZESPOŁU NAWIGACJI SATELITARNEJ

Mocowanie zespołu nawigacji

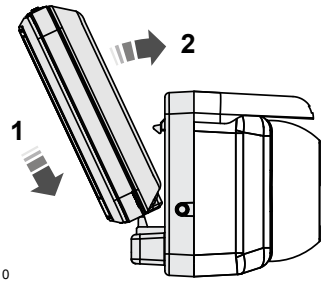

E112710

Włóż zespół nawigacji do uchwytu, aż usłyszysz wyraźny trzask.

Regulacja uchwytu

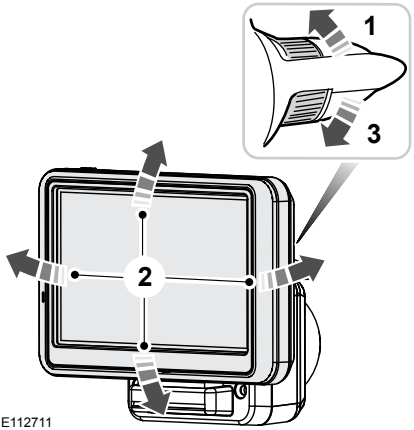

E112711

1. Odblokowanie
2. Ustaw uchwyt w dogodnym położeniu.
3. Zablokowanie

Wskazówka: *Upewnij się, że uchwyt zespołu nawigacji jest zablokowany w odpowiednim położeniu.*

Wyjmowanie zespołu nawigacji

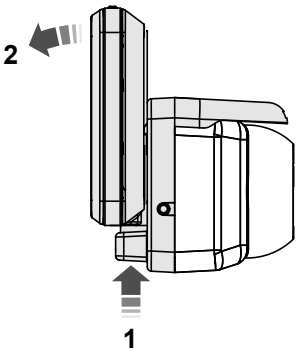

E112712

INFORMACJE OGÓLNE

Uwagi ogólne dotyczące rozruchu silnika

Jeżeli akumulator był odłączony, to przez około 8 km po jego ponownym podłączeniu pojazd może zachowywać się nietypowo.

Związane jest to z automatycznym przeprogramowaniem pamięci układu sterowania pracą silnika. Wszelkie nieprawidłowości występujące w pracy silnika w tym okresie nie stanowią powodu do obaw.

Uruchamianie silnika przez holowanie lub pchanie

OSTRZEŻENIE

Aby uniknąć powstania uszkodzeń, nie wolno stosować pchania lub holowania do rozruchu silnika. Korzystaj z przewodów rozruchowych i akumulatora pomocniczego. Patrz **Korzystanie z przewodów rozruchowych** (strona 182).

WŁĄCZNIK ZAPŁONU

OSTRZEŻENIE

Nigdy nie przekręcaj kluczyka w położenie **0**, gdy pojazd jest w ruchu.

E72128

0 Zapłon jest wyłączony.

I Zapłon i wszystkie główne obwody elektryczne są odłączone.

Wskazówka: *Nie pozostawiaj zbyt długo kluczyka w tym położeniu, aby uniknąć rozładowania akumulatora.*

0 Zapłon jest włączony. Wszystkie obwody elektryczne są włączone. Zapalają się lampki kontrolne i ostrzegawcze. W tym położeniu kluczyk znajduje się podczas jazdy. Należy je wybierać również wtedy, kiedy pojazd jest holowany.

III Rozrusznik jest uruchomiony. Należy puścić kluczyk natychmiast po uruchomieniu silnika.

BLOKADA KIEROWNICY

OSTRZEŻENIE

Przed ruszeniem zawsze sprawdzaj, czy kierownica jest odblokowana.

Pojazdy bez funkcji uruchamiania pojazdu bez kluczyka

Aby włączyć blokadę kierownicy;

1. Wyciągnij kluczyk ze stacyjki.
2. Obróć kierownicę.

Pojazdy z funkcją uruchamiania pojazdu bez kluczyka

Twój pojazd jest wyposażony w elektronicznie sterowaną blokadę kierownicy. Działa ona automatycznie.

Blokada kierownicy jest włączana, gdy zapłon jest wyłączony, silnik nie pracuje, a pojazd stoi.

Blokada kierownicy jest wyłączana, gdy zapłon jest włączony.

URUCHAMIANIE SILNIKA BENZYNOWEGO

Wskazówka: *Rozrusznik może być uruchomiony nie dłużej niż przez 30 sekund na raz.*

Silnik zimny lub ciepły

Wszystkie pojazdy

UWAGA

Jeżeli temperatura otoczenia jest niższa niż -20ºC, włącz zapłon na co najmniej jedną sekundę przed rozpoczęciem uruchamiania silnika. Zapewni to wytworzenie maksymalnego ciśnienia paliwa wymaganego dla uruchomienia silnika.

Pojazdy z mechaniczną skrzynią biegów

Wskazówka: *Nie przyciskaj pedału przyspiesznika.*

1. Wciśnij całkowicie pedał sprzęgła.
2. Uruchom silnik.

Pojazdy z automatyczną skrzynią biegów

Wskazówka: *Nie przyciskaj pedału przyspiesznika.*

1. Wybierz położenie parkowania lub neutralne.
2. Wciśnij całkowicie pedał hamulca.
3. Uruchom silnik.

Wszystkie pojazdy

Jeżeli silnik nie daje się uruchomić przez 15 sekund, odczekaj chwilę i spróbuj ponownie.

Jeżeli silnik nie zostanie uruchomiony po **trzech** próbach, odczekaj 10 sekund, a następnie postępuj zgodnie z zaleceniami podanymi w punkcie **Silnik zalany**.

Jeżeli masz trudności z uruchomieniem silnika przy temperaturze otoczenia poniżej -25ºC, wciśnij pedał przyspiesznika o ¼ do ½ pełnego zakresu i ponów próbę.

Silnik zalany

Pojazdy z mechaniczną skrzynią biegów

1. Wciśnij całkowicie pedał sprzęgła.
2. Wciśnij całkowicie pedał przyspiesznika i przytrzymaj wciśnięty.
3. Uruchom silnik.

Pojazdy z automatyczną skrzynią biegów

1. Wybierz położenie parkowania lub neutralne.
2. Wciśnij całkowicie pedał przyspiesznika i przytrzymaj wciśnięty.
3. Wciśnij całkowicie pedał hamulca.
4. Uruchom silnik.

Wszystkie pojazdy

Jeżeli silnik nie daje się uruchomić, powtórz procedurę podaną w punkcie **Silnik zimny lub ciepły**.

Prędkość biegu jałowego po uruchomieniu silnika

Prędkość, z jaką silnik pracuje na biegu jałowym bezpośrednio po uruchomieniu, może być różna w zależności od temperatury silnika.

Jeżeli silnik jest zimny, prędkość biegu jałowego automatycznie wzrośnie, aby jak najszybciej ogrzać katalizator. Zapewnia to, że emisja spalin zostanie utrzymana na jak najniższym poziomie.

Prędkość biegu jałowego powoli maleje do normalnego poziomu, w miarę jak katalizator nagrzewa się.

URUCHAMIANIE SILNIKA BENZYNOWEGO - BENZYNA Z DOMIESZKĄ ALKOHOLU ETYLOWEGO

Informacje ogólne na temat uruchamiania silnika benzynowego. Patrz **Uruchamianie silnika benzynowego** (strona 122).

Uruchamianie silnika w niskich temperaturach otoczenia

Gdy temperatura jest niższa niż -10°C, a pojazd jest zatankowany paliwem E85, należy zastosować nagrzewnicę bloku silnika w celu ułatwienia rozruchu. Patrz **Nagrzewnica silnika** (strona 127). W przeciwnym razie uruchomienie silnika nie będzie możliwe.

Gdy spodziewane jest, że temperatura poniżej -10°C będzie się utrzymywać, zaleca się zwiększenie zawartości benzyny w zbiorniku przez dolanie benzyny bezołowiowej LO 95, o ile zbiornik nie jest już pełny. Około 10 litrów benzyny zmniejszy proporcję E85 w zbiorniku napełnionym w ¾ z 85% do 70% i znacznie poprawi zdolność rozruchu zimnego silnika.

Jeżeli w bardzo niskich temperaturach zbiornik jest napełniony jedynie paliwem E85 i nie ma możliwości zastosowania nagrzewnicy bloku silnika, mogą wystąpić trudności z uruchomieniem silnika.

Jeżeli nie można uruchomić silnika, postępuj w sposób następujący:

1. Wciśnij całkowicie pedał przyspiesznika.
2. Obróć kluczyk zapłonowy do położenia III.

UWAGA

Puść kluczyk w stacyjce zaraz po uruchomieniu silnika.

3. Stopniowo zwalniaj pedał przyspiesznika po 5 sekundach rozruchu silnika lub w miarę jak prędkość obrotowa silnika zacznie rosnąć.

Jeżeli silnika nie da się uruchomić, powtórz czynności 1, 2 i 3 lub podłącz nagrzewnicę bloku silnika na dwie godziny przed ponowną próbą uruchomienia silnika.

Podczas rozruchu wtryskiwacze są wyłączone, gdy pedał przyspiesznika jest wciśnięty. Dzięki temu można odprowadzić nadmiar paliwa z kolektora ssącego po kilku nieudanych próbach uruchomienia silnika.

Jeżeli akumulator był odłączony lub po zmianie rodzaju paliwa, prędkość obrotowa biegu jałowego może być niestabilna. Ustąpi to po upływie 10 do 30 sekund.

URUCHAMIANIE SILNIKA DIESEL

Silnik zimny lub ciepły

Wszystkie pojazdy

Wskazówka: *Przy temperaturach poniżej -15ºC może być konieczny rozruch silnika trwający do 25 sekund. Jeżeli eksploatujesz pojazd w takich temperaturach przez dłuższy czas, zalecamy zamontowanie nagrzewnicy bloku silnika.*

Wskazówka: *Kontynuuj rozruch do czasu uruchomienia silnika.*

Wskazówka: *Rozrusznik może być uruchomiony nie dłużej niż przez 30 sekund na raz.*

Włącz zapłon i poczekaj, aż zgaśnie lampka kontrolna świecy żarowej.

Pojazdy z mechaniczną skrzynią biegów

Wskazówka: *Nie przyciskaj pedału przyspiesznika.*

1. Wciśnij całkowicie pedał sprzęgła.
2. Uruchom silnik.

Pojazdy z automatyczną skrzynią biegów

1. Wybierz położenie parkowania lub neutralne.
2. Wciśnij całkowicie pedał hamulca.
3. Uruchom silnik.

BEZKLUCZYKOWE URUCHAMIANIE POJAZDU

OSTRZEŻENIA

Funkcja uruchamiania pojazdu bez kluczyka może nie działać, jeżeli kluczyk znajduje się blisko przedmiotów metalowych lub urządzeń elektronicznych, takich jak telefon komórkowy.

Przed ruszeniem zawsze sprawdzaj, czy zwolniona jest blokada kierownicy. Patrz **Blokada kierownicy** (strona 122).

Wskazówka: *W pojeździe musi znajdować się ważny kluczyk bierny, aby można było włączyć zapłon i uruchomić silnik.*

Wskazówka: *Aby uruchomić silnik, musisz również całkowicie wcisnąć pedał hamulca lub pedał sprzęgła, w zależności od rodzaju zamontowanej skrzyni biegów.*

E85766

Włączenie zapłonu

Naciśnij przycisk uruchamiający raz. Wszystkie obwody elektryczne są włączone, zapalą się lampki ostrzegawcze i kontrolne.

Uruchamianie pojazdu z automatyczną skrzynią biegów

Wskazówka: *Zwolnienie pedału hamulca podczas uruchamiania silnika spowoduje przerwanie rozruchu silnika i powrót do włączonego zapłonu.*

1. Skrzynia biegów musi być w położeniu **P** lub **N**.
2. Wciśnij całkowicie pedał hamulca.
3. Naciśnij przycisk uruchamiający.

Uruchamianie pojazdu z mechaniczną skrzynią biegów

Wskazówka: *Zwolnienie pedału sprzęgła podczas uruchamiania silnika spowoduje przerwanie rozruchu silnika i powrót do włączonego zapłonu.*

1. Wciśnij całkowicie pedał sprzęgła.
2. Naciśnij przycisk uruchamiający.

Uruchamianie silnika Diesel

Wskazówka: *Rozruch silnika nie zacznie się, dopóki nie zostanie ukończony cykl pracy świec żarowych silnika. W warunkach bardzo niskich temperatur może to potrwać kilka sekund.*

Wskazówka: *Przytrzymaj wciśnięty pedał sprzęgła lub pedał hamulca, dopóki nie zacznie się rozruch silnika.*

Niemożność uruchomienia silnika

Funkcja biernego uruchamiania pojazdu nie będzie działać, gdy:

- Częstotliwości kluczyka biernego będą zakłócane.
- Wyczerpie się bateria kluczyka biernego.

Jeżeli nie możesz uruchomić pojazdu, wykonaj następującą procedurę.

Typ 1

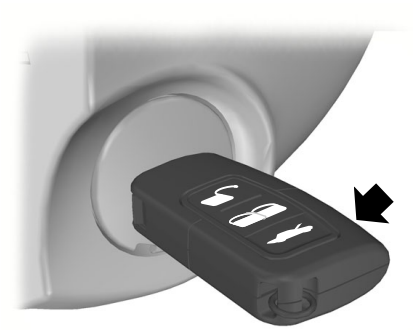

E87382

1. Przytrzymaj kluczyk przy osłonie kolumny kierowniczej w sposób pokazany na rysunku.
2. Gdy kluczyk znajduje się w tym położeniu, możesz użyć przycisku uruchamiającego do włączenia zapłonu i uruchomienia silnika pojazdu.

Typ 2

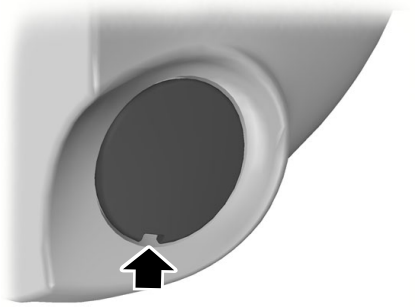

E87381

1. Ostrożnie podważ osłonę.

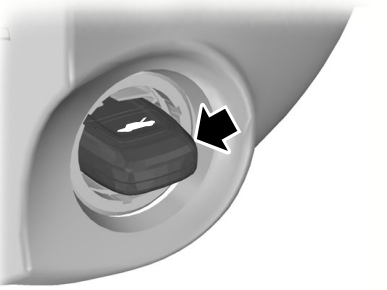

E85767

2. Włóż kluczyk w uchwyt kluczyka.
3. Gdy kluczyk znajduje się w tym położeniu, możesz użyć przycisku uruchamiającego do włączenia zapłonu i uruchomienia silnika pojazdu.

Wyłączanie silnika

Gdy pojazd stoi, naciśnij przycisk uruchamiający, aby zatrzymać silnik. Zapłon, wszystkie obwody elektryczne oraz lampki ostrzegawcze i kontrolne zostaną wyłączone.

FILTR CZĄSTEK STAŁYCH DIESEL (DPF)

Filtr cząstek stałych (DPF) stanowi część układu kontroli emisji spalin zamontowanego w Twoim pojeździe. Filtruje szkodliwe cząstki (sadzę) ze spalin.

Regeneracja

OSTRZEŻENIE

Nie parkuj pojazdu ani nie pozostawiaj go z włączonym silnikiem na suchych liściach lub trawie albo innym łatwopalnym podłożu. Proces regeneracji wymaga bardzo wysokich temperatur spalin i układ wydechowy będzie wydzielał znaczną ilość ciepła podczas i po regeneracji oraz po wyłączeniu silnika. Stwarza to ryzyko pożaru.

W odróżnieniu od zwykłych filtrów, które wymagają regularnej wymiany wkładów, filtr DPF podlega regeneracji, czyli oczyszcza się sam, utrzymując w ten sposób skuteczność działania. Proces regeneracji następuje automatycznie. Jednak w przypadku niektórych warunków jazdy konieczne może okazać się wspomaganie procesu regeneracji.

Jeżeli przejeżdżasz wyłącznie krótkie dystanse lub podczas jazdy często zatrzymujesz się i ruszasz, co jakiś czas zaleca się odbycie jazdy w następujących warunkach, aby wspomóc proces regeneracji:

- Prowadź pojazd, najlepiej na szosie lub autostradzie, w czasie do 20 minut, unikając przedłużonej pracy silnika na biegu jałowym, ale zawsze przestrzegając ograniczeń prędkości oraz dostosowując się do warunków panujących na drodze.
- Nie wyłączaj zapłonu.
- W razie potrzeby stosuj niższy bieg niż zazwyczaj, aby utrzymać wyższą prędkość obrotową silnika podczas jazdy.

WYŁĄCZANIE SILNIKA

Pojazdy z turbosprężarką

UWAGA

Nie wyłączaj silnika, gdy pracuje z dużą prędkością obrotową. W takim przypadku turbosprężarka będzie nadal pracować pomimo spadku ciśnienia oleju do zera. Może to doprowadzić do przedwczesnego zużycia się łożysk turbosprężarki.

Zwolnij pedał przyspiesznika. Poczekaj, aż prędkość obrotowa silnika spadnie do wolnych obrotów, a następnie wyłącz silnik.

NAGRZEWNICA SILNIKA

UWAGA

Pamiętaj, aby odłączyć przewód zasilania od złącza nagrzewnicy silnika, zanim ruszysz.

Wskazówka: *Złącze nagrzewnicy silnika znajduje się w kracie wlotu powietrza z przodu pojazdu.*

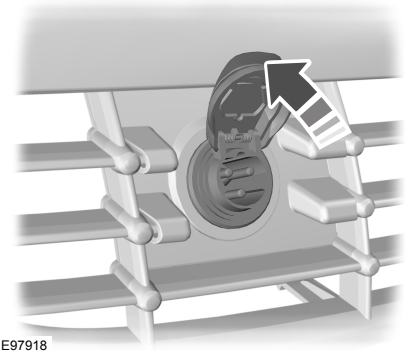

E97918

Podłącz nagrzewnicę silnika na 2 - 3 godziny przed uruchomieniem silnika.

ŚRODKI BEZPIECZEŃSTWA

OSTRZEŻENIA

Zakończ napełnianie zbiornika po drugim zatrzymaniu dyszy dystrybutora. Dalsze dolanie paliwa może spowodować jego przelanie się. Rozlane paliwo mogłoby stanowić zagrożenie dla innych użytkowników drogi.

Nie zapalaj ognia, ani nie zbliżaj się z przedmiotami emitującymi ciepło do układu paliwowego. Układ paliwowy jest pod ciśnieniem. Jeśli nastąpił wyciek z układu paliwowego, istnieje ryzyko odniesienia obrażeń.

JAKOŚĆ PALIWA - BENZYNA

Wskazówka: *Zalecamy stosowanie wyłącznie paliwa wysokiej jakości bez żadnych dodatkowych składników.*

UWAGA

Nie stosuj benzyny etylizowanej lub benzyny z dodatkami paliwowymi zawierającymi inne składniki metaliczne (np. na bazie manganu). Mogą one uszkodzić układ kontroli emisji spalin.

Stosuj benzynę **bezołowiową o liczbie oktanowej minimum 95**, zgodną z europejską normą **EN 228** lub analogiczną.

JAKOŚĆ PALIWA - BENZYNA Z DOMIESZKĄ ALKOHOLU ETYLOWEGO

OSTRZEŻENIA

Nie modyfikuj konfiguracji układu paliwowego ani elementów układu.

Nie zastępuj układu paliwowego ani jego elementów częściami, które nie zostały specjalnie zaprojektowane do eksploatacji z paliwem E85.

UWAGI

Nie stosuj benzyny etylizowanej lub benzyny z dodatkami paliwowymi zawierającymi inne składniki metaliczne (np. na bazie manganu). Mogą one uszkodzić układ kontroli emisji spalin.

Nie stosuj metanolu zamiast paliwa E85.

Wskazówka: *Zalecamy stosowanie wyłącznie paliwa wysokiej jakości bez żadnych dodatkowych składników.*

Wskazówka: *Podczas stosowania paliwa E85 może zwiększyć się zużycie paliwa.*

Wskazówka: *Właściwy rodzaj paliwa dla Twojego pojazdu jest podany na nalepce po wewnętrznej stronie pokrywy wlewu paliwa.*

Wskazówka: *Pojazd będzie funkcjonował prawidłowo, gdy będzie eksploatowany na benzynie bezołowiowej LO 95 komercyjnej jakości, ale jedynie wysokiej jakości paliwo E85 zapewnia taką samą ochronę i osiągi.*

Stosuj benzynę **bezołowiową o liczbie oktanowej minimum 95**, zgodną z europejską normą **EN 228** lub analogiczną. Możesz również stosować mieszankę benzyny bezołowiowej i paliwa E85.

Długotrwała przerwa w eksploatacji

Ze względu na niewielkie ilości powodujących korozję zanieczyszczeń, które mogą być obecne w paliwie E85, zaleca się napełnienie zbiornika jedynie benzyną bezołowiową LO 95 przed długotrwałą przerwą w eksploatacji pojazdu.

JAKOŚĆ PALIWA - DIESEL

Wskazówka: *Zalecamy stosowanie wyłącznie paliwa wysokiej jakości bez żadnych dodatkowych składników.*

OSTRZEŻENIE

Nie mieszaj oleju napędowego z olejem, benzyną lub innymi płynami. Może to powodować reakcje chemiczne.

UWAGA

Nie dodawaj nafty, parafiny lub benzyny do oleju napędowego. Może to powodować uszkodzenie układu paliwowego.

Wskazówka: *Nie zalecamy przedłużonego stosowania dodatków zapobiegających wytrącaniu się parafiny w paliwie.*

Stosuj olej napędowy zgodny z europejską normą **EN 590** lub analogiczną.

Możesz stosować olej napędowy z dodatkiem do 5 % biokomponentów (RME - bio diesel).

KATALIZATOR

Jazda z katalizatorem

UWAGI

Unikaj wyczerpania całego zapasu paliwa.

Nie uruchamiaj silnika przez dłuższy czas.

Nie prowadź pojazdu z odłączonym przewodem świecy zapłonowej.

Nie uruchamiaj pojazdu przez holowanie lub pchanie. Używaj przewodów rozruchowych. Patrz **Korzystanie z przewodów rozruchowych** (strona 182).

Nie wyłączaj zapłonu podczas jazdy.

Parkowanie

OSTRZEŻENIE

Nie parku pojazdu na suchych liściach lub trawie. Po wyłączeniu silnika układ wydechowy będzie przez pewien czas wydzielał znaczną ilość ciepła. Stwarza to ryzyko pożaru.

POKRYWA WLEWU PALIWA

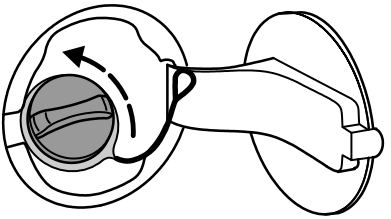

E78089

Wskazówka: *Zamek centralny rygluje i odryglowuje również pokrywę wlewu paliwa. Patrz **Zamki** (strona 37).*

Otwórz pokrywę całkowicie, aż się zablokuje. Obróć korek wlewu paliwa w kierunku przeciwnym do ruchu wskazówek zegara.

Przy odkręcaniu korka wlewu paliwa możesz usłyszeć charakterystyczne syczenie. Jest to zjawisko normalne.

Aby zamknąć, przekręć korek zgodnie z ruchem wskazówek zegara, aż usłyszysz charakterystyczny trzask.

TANKOWANIE

UWAGA

Nie próbuj uruchamiać silnika, jeżeli zatankujesz niewłaściwe paliwo. Może to prowadzić do uszkodzenia silnika. Układ powinien zostać niezwłocznie sprawdzony przez właściwie wyszkolonego mechanika.

TANKOWANIE - BENZYNA Z DOMIESZKĄ ALKOHOLU ETYLOWEGO

UWAGA

Nie próbuj uruchamiać silnika, jeżeli zatankujesz niewłaściwe paliwo. Może to prowadzić do uszkodzenia silnika. Układ powinien zostać niezwłocznie sprawdzony przez właściwie wyszkolonego mechanika.

Po zatankowaniu należy zadbać o zapewnienie 5 minut normalnej pracy silnika podczas jazdy z prędkością powyżej 48 km/h w celu zmniejszenia ryzyka wydłużenia czasu rozruchu silnika przy kolejnym uruchamianiu pojazdu.

ZUŻYCIE PALIWA

Wartości emisji CO2 i zużycia paliwa są uzyskiwane w wyniku testów laboratoryjnych przeprowadzanych zgodnie z Dyrektywą EEC 80/1268/EEC i późniejszymi poprawkami przez wszystkich producentów pojazdów.

Służą one jako materiał porównawczy pomiędzy markami i modelami pojazdów. Nie należy ich traktować jako wyznacznika rzeczywistego zużycia paliwa, jakie może występować w Twoim pojeździe. Na rzeczywiste zużycie paliwa wpływa wiele czynników w tym: styl jazdy, jazda z dużą prędkością, jazda w korku z częstym zatrzymywaniem się i ruszaniem, korzystanie z układu klimatyzacji, zamontowane akcesoria, holowania przyczepy itd.

Twój Dealer Forda może udzielić Ci rad dotyczących zmniejszenia zużycia paliwa.

SPECYFIKACJE TECHNICZNE

Wartości zużycia paliwa

Wersja	Warunki miejskie	Warunki pozamiejskie	Warunki mieszane	Emisja CO2
	litry/100 km (mpg)	litry/100 km (mpg)	litry/100 km (mpg)	g/km
1,6 l Duratec, 74 kW (100 KM), Etap IV	8,9 (31,7)	5,7 (49,6)	6,9 (40,9)	164
1,6 l Duratec, 85 kW (116 KM), Etap IV	8,9 (31,7)	5,3 (53,3)	6,7 (42,2)	159
1,8 l Duratec-HE, Etap IV	9,6 (29,4)	5,6 (50,4)	7,1 (39,8)	169

Wersja	Warunki miej-skie	Warunki poza-miejskie	Warunki mieszane	Emisja CO2
	litry/100 km (mpg)	litry/100 km (mpg)	litry/100 km (mpg)	g/km
2,0 l Duratec-HE, Etap IV, mechaniczna skrzynia biegów	9,9 (28,5)	5,5 (51,4)	7,2 (39,2)	171
2,0 l Duratec-HE, Etap IV, automatyczna skrzynia biegów	11,2 (25,2)	6,2 (45,6)	8 (35,3)	194
1,6 l Duratorq-TDCi, 66 kW (90 KM), Etap IV	6 (47,1)	4,1 (68,9)	4,8 (58,9)	127
1,6 l Duratorq-TDCi, 74 kW (100 KM), Etap IV	5,8 (48,7)	3,7 (76,3)	4,5 (62,8)	119
1,6 l Duratorq-TDCi, 80 kW (109 KM), Etap V	6,3 (44,8)	4,1 (68,9)	4,9(57,6)	129
1,8 l Duratorq-TDCi, Etap IV	6,9 (40,9)	4,5 (62,8)	5,4 (52,3)	143
2,0 l Duratorq-TDCi, Etap IV, skrzynia biegów MPS6	8 (35,3)	4,8 (58,9)	5,9 (47,9)	159
2,0 l Duratorq-TDCi, Etap IV	7,3 (38,7)	4,7(60,1)	5,7 (49,6)	149

MECHANICZNA SKRZYNIA BIEGÓW

Wszystkie pojazdy

UWAGI

Nie włączaj biegu wstecznego, gdy pojazd jest w ruchu. Może to spowodować uszkodzenie skrzyni biegów.

Nie należy przesuwać dźwigni zmiany biegów nadmiernie w bok przy zmianie biegu z 5. na 4. Może to spowodować nieumyślne włączenie biegu 2. i uszkodzenie skrzyni biegów.

Włączanie biegu wstecznego

W niektórych pojazdach podczas włączania biegu wstecznego należy unieść pierścień.

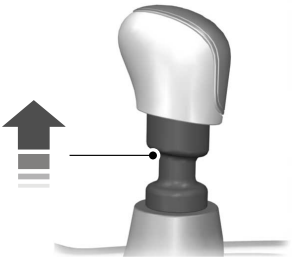

E99067

AUTOMATYCZNA SKRZYNIA BIEGÓW

OSTRZEŻENIE

Pojazdów z automatyczną skrzynią biegów nie można uruchamiać przez holowanie lub pchanie. Patrz **Korzystanie z przewodów rozruchowych** (strona 182).

Położenia dźwigni wybierania biegów

E78310

P	Położenie parkowania
R	Bieg wsteczny
N	Położenie neutralne
D	Położenie do jazdy
S	Tryb S i ręczne wybieranie biegów

OSTRZEŻENIE

Włącz hamulec przed przesunięciem dźwigni zmiany biegów i pozostaw włączony, dopóki nie będziesz gotowy, aby ruszyć.

Wskazówka: *Zimny silnik ma wyższą prędkość obrotową biegu jałowego. Zwiększa to tendencję pojazdu do* ***pełzania*** *po wybraniu położenia do jazdy.*

Naciśnij przycisk na dźwigni zmiany biegów, aby wybrać bieg wsteczny i położenie parkowania.

Położenie dźwigni zmiany biegów będzie pokazywane na wyświetlaczu informacyjnym.

Położenie parkowania

OSTRZEŻENIA

Wybieraj położenie parkowania tylko wtedy, gdy pojazd stoi.

OSTRZEŻENIA

Przed opuszczeniem pojazdu włącz hamulec postojowy i wybierz położenie parkowania. Upewnij się, że dźwignia zmiany biegów jest w zablokowana w tym położeniu.

Wskazówka: *Jeżeli otworzysz drzwi kierowcy, gdy nie jest wybrane położenie parkowania, zabrzmi ostrzegawczy sygnał akustyczny.*

Wskazówka: *Funkcja oszczędzania energii akumulatora wyłączy brzęczyk ostrzegawczy po pewnym czasie.*

W tym położeniu napęd nie jest przenoszony na koła napędzane, a skrzynia biegów jest zablokowana. Możesz uruchomić silnik, gdy dźwignia zmiany biegów znajduje się w tym położeniu.

Bieg wsteczny

OSTRZEŻENIE

Wybieraj bieg wsteczny tylko wtedy, gdy pojazd stoi, a silnik pracuje na biegu jałowym.

Położenie neutralne

W tym położeniu napęd nie jest przenoszony na koła napędzane, ale skrzynia biegów nie jest zablokowana. Możesz uruchomić silnik, gdy dźwignia zmiany biegów znajduje się w tym położeniu.

Położenie do jazdy

Wybierz położenie do jazdy, aby biegi jazdy do przodu były zmieniane automatycznie.

Ręczne wybieranie biegów - pojazdy ze skrzynią biegów 4F27E

OSTRZEŻENIE

Nie przytrzymuj dźwigni zmiany biegów stale w położeniu **–** lub **+**.

UWAGA

Skrzynia biegów automatycznie zmieni bieg na niższy, gdy prędkość obrotowa silnika jest zbyt niska i zmieni bieg na wyższy, gdy prędkość obrotowa silnika jest zbyt wysoka.

Wskazówka: *Bieg zostanie zmieniony wyłącznie wtedy, gdy prędkość pojazdu i prędkość obrotowa silnika jest odpowiednia.*

Przesuń dźwignię zmiany biegów w położenie **S**.

Pchnij dźwignię zmiany biegów do przodu, aby zmienić bieg na niższy lub pociągnij ją do tyłu, aby zmienić bieg na wyższy.

Można pomijać poszczególne biegi, przesuwając dźwignię zmiany biegów kilkakrotnie w krótkich odstępach czasu.

W trybie ręcznej zmiany biegów dostępna jest również funkcja kickdown. Patrz **Kickdown**.

Tryb sportowy i ręczne wybieranie biegów - pojazdy ze skrzynią biegów 6DCT450

Wskazówka: *Bieg zostanie zmieniony wyłącznie wtedy, gdy prędkość pojazdu i prędkość obrotowa silnika jest odpowiednia.*

Wskazówka: *W trybie **Sportowym** skrzynia biegów działa normalnie, ale biegi są wybierane szybciej i przy wyższych prędkościach obrotowych silnika.*

Tryb sportowy

Włącz tryb **Sportowy**, przesuwając dźwignię zmiany biegów do położenia **S**. Tryb **Sportowy** pozostanie aktywny do czasu przełączenia ręcznego biegu w górę lub w dół, lub przesunięcia dźwigni zmiany biegów z powrotem do położenia **D**.

Ręczne wybieranie biegów

OSTRZEŻENIE

Nie przytrzymuj dźwigni zmiany biegów stale w położeniu **–** lub **+**.

UWAGA

Skrzynia biegów automatycznie zmieni bieg na niższy, gdy prędkość obrotowa silnika jest zbyt niska i zmieni bieg na wyższy, gdy prędkość obrotowa silnika jest zbyt wysoka.

Pchnij dźwignię zmiany biegów do przodu, aby zmienić bieg na niższy lub pociągnij ją do tyłu, aby zmienić bieg na wyższy.

Można pomijać poszczególne biegi, przesuwając dźwignię zmiany biegów kilkakrotnie w krótkich odstępach czasu.

W trybie ręcznej zmiany biegów dostępna jest również funkcja kickdown. Patrz **Kickdown**.

Tryby jazdy

Skrzynia biegów wybierze odpowiedni bieg w celu uzyskania optymalnych osiągów w zależności od temperatury otoczenia, nachylenia drogi, obciążenia pojazdu i poleceń od kierowcy.

Kickdown

Wciśnij pedał przyspiesznika całkowicie, przy dźwigni zmiany biegów w położeniu do jazdy, aby wybrać następny niższy bieg w celu uzyskania optymalnych osiągów. Zwolnij pedał przyspiesznika, gdy tryb kickdown nie jest już potrzebny.

Awaryjny wyłącznik położenia `P' dźwigni zmiany biegów

Użyj dźwigni do wysunięcia dźwigni zmiany biegów z położenia parkowania w przypadku awarii układu elektrycznego lub rozładowania akumulatora pojazdu.

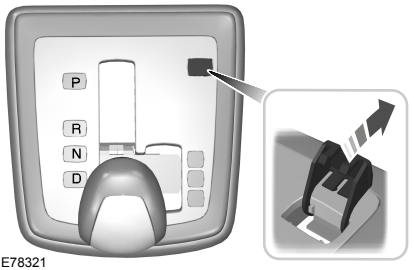

E78321

UWAGA

Zachowaj ostrożność podnosząc zamocowaną na zawiasach osłonę.

Unieś zamocowaną na zawiasach osłonę w konsoli środkowej obok dźwigni zmiany biegów, używając małego narzędzia o płaskiej końcówce.

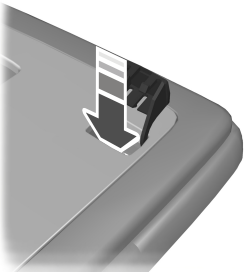
E78322

Za pomocą odpowiedniego przedmiotu pchnij w dół dźwignię blokującą w otworze, równocześnie wysuwając dźwignię zmiany biegów z położenia **P**.

Wskazówka: *W przypadku ponownego wybrania położenia **P** procedurę trzeba będzie powtórzyć.*

ZASADY DZIAŁANIA

Hamulce tarczowe

Mokre tarcze hamulcowe powodują wydłużenie drogi hamowania. Po wyjechaniu z myjni, delikatnie wciśnij podczas jazdy pedał hamulca, aby usunąć z tarcz warstewkę wody.

Układ ABS

OSTRZEŻENIE

Układ ABS nie zwalnia Cię z obowiązku zachowania ostrożności podczas jazdy.

Układ ABS ułatwia Ci utrzymanie pełniej sterowności pojazdu i stabilności kierunku jazdy podczas silnego hamowania w sytuacjach awaryjnych, dzięki zapobieganiu blokowaniu kół jezdnych.

WSKAZÓWKI DOTYCZĄCE JAZDY Z UKŁADEM ABS

Zadziałanie układu ABS przejawia się pulsowaniem pedału hamulca. Jest to zjawisko normalne. Utrzymaj pedał hamulca wciśnięty.

ABS nie eliminuje niebezpieczeństw wynikających z:

- niezachowania bezpiecznej odległości od pojazdu jadącego z przodu.
- przejeżdżania przez kałuże (aquaplaning).
- nadmiernej prędkości podczas pokonywania zakrętów.
- złej jakości nawierzchni.

HAMULEC POSTOJOWY

Wszystkie pojazdy

OSTRZEŻENIE

W pojazdach z automatyczną skrzynią biegów, opuszczając pojazd, zawsze zostawiaj dźwignię zmiany biegów w położeniu **P**.

- Wciśnij mocno pedał hamulca zasadniczego.
- Silnie pociągnij dźwignię hamulca postojowego do oporu.
- Nie naciskaj przycisku blokady podczas zaciągania dźwigni.
- Jeśli pojazd jest zaparkowany na pochyłości i jest zwrócony w górę stoku, wybierz pierwszy bieg i obróć kierownicę w stronę przeciwną niż krawężnik.
- Jeśli pojazd jest zaparkowany na pochyłości i jest zwrócony w dół stoku, wybierz wsteczny bieg i obróć kierownicę w stronę krawężnika.

Aby zwolnić hamulec postojowy, należy mocno wcisnąć pedał hamulca zasadniczego, lekko unieść dźwignię, naciskając jednocześnie przycisk blokady i pchnąć dźwignię w dół.

ZASADY DZIAŁANIA

Układ stabilizacji toru jazdy (ESP)

OSTRZEŻENIE

Układ ESP nie zwalnia kierowcy z obowiązku zachowania ostrożności podczas jazdy.

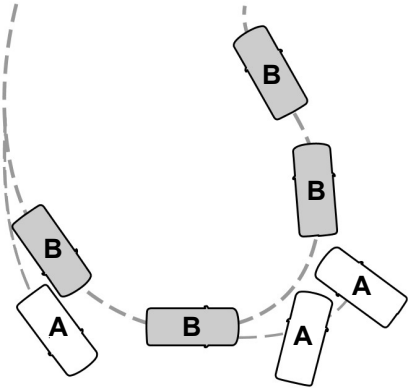

E72903

A bez ESP

B z ESP

Układ ESP zwiększa stabilność toru jazdy, gdy pojazd zaczyna znosić na bok z zamierzonego toru jazdy. Jest to uzyskiwane dzięki hamowaniu poszczególnych kół i odpowiedniemu zmniejszeniu momentu obrotowego silnika.

Układ zwiększa również przyczepność przez zmniejszenie momentu obrotowego silnika, gdy koła zaczynają się ślizgać podczas przyspieszania. Ułatwia to ruszenie na śliskiej nawierzchni lub grząskim podłożu oraz zwiększa komfort przez ograniczanie obrotów kół podczas pokonywania ostrych zakrętów.

Lampka ostrzegawcza układu stabilizacji toru jazdy (ESP)

Lampka ostrzegawcza układu ESP miga podczas działania układu. Patrz **Lampki kontrolne i ostrzegawcze** (strona 75).

Układ awaryjnego wspomagania hamulców

OSTRZEŻENIE

Układ awaryjnego wspomagania hamulców nie zwalnia Cię z obowiązku zachowania ostrożności podczas jazdy.

Układ awaryjnego wspomagania hamulców (EBA) rozpoznaje gwałtowne hamowanie dzięki pomiarowi siły nacisku na pedał hamulca. Układ zapewnia maksymalną siłę hamowania na tak długo, jak pedał hamulca pozostanie wciśnięty. Układ awaryjnego wspomagania hamulców może zmniejszyć drogę hamowania w sytuacji zagrożenia.

KORZYSTANIE Z UKŁADU STABILIZACJI TORU JAZDY

Wskazówka: *Układ włącza się automatycznie po każdorazowym włączeniu zapłonu.*

Aby wyłączyć i włączyć układ. Patrz **Wyświetlacze informacyjne** (strona 79).

ZASADY DZIAŁANIA

OSTRZEŻENIE

Układ pomocy przy parkowaniu nie zwalnia kierowcy z obowiązku zachowania ostrożności podczas wykonywania manewrów.

UWAGI

Pojazdy wyposażone w moduł holowania przyczepy niezatwierdzony przez firmę Ford mogą nie wykrywać prawidłowo przeszkód.

Czujniki mogą nie wykrywać niektórych obiektów w ulewnym deszczu lub innych warunkach powodujących odbicia fal i zakłócenia sygnału.

Czujniki mogą nie wykrywać obiektów o powierzchni pochłaniającej fale ultradźwiękowe.

Układ pomocy przy parkowaniu nie wykrywa obiektów oddalających się od pojazdu. Zostaną one wykryte dopiero w chwilę po tym, jak zaczną ponownie przemieszczać się w stronę pojazdu.

Zachowaj szczególną ostrożność podczas cofania, gdy zamontowany jest hak holowniczy lub akcesoria mocowane z tyłu pojazdu np. bagażnik na rowery, ponieważ układ pomocy przy parkowaniu tyłem będzie wskazywał jedynie odległość od zderzaka do przeszkody.

Podczas mycia pojazdu wodą pod wysokim ciśnieniem czujniki należy spryskiwać tylko przez krótki czas i z odległości nie mniejszej niż 20 cm.

Wskazówka: *W pojazdach wyposażonych w hak holowniczy układ pomocy przy parkowaniu jest wyłączany automatycznie, gdy jakiekolwiek światła przyczepy (lub tablice oświetleniowe) są podłączone do 13-stykowego gniazda za pośrednictwem zatwierdzonego przez firmę Ford modułu holowania przyczepy.*

Wskazówka: *Pamiętaj o oczyszczaniu czujników z zabrudzeń, lodu i śniegu. Do ich czyszczenia nie stosuj ostrych przedmiotów.*

Wskazówka: *Układ pomocy przy parkowaniu może emitować fałszywe sygnały, jeśli wykryje sygnał korzystający z tej samej częstotliwości co czujniki lub gdy pojazd jest całkowicie obciążony.*

Wskazówka: *Czujniki zewnętrzne mogą wykryć boczne ściany garażu. Jeżeli odległość między czujnikiem zewnętrznym a boczną ścianą garażu nie zmieni się przez trzy sekundy, sygnał akustyczny wyłączy się. W miarę dalszego cofania się czujniki wewnętrzne wykryją obiekty znajdujące się z tyłu.*

KORZYSTANIE Z POMOCY PRZY PARKOWANIU

Włączanie i wyłączanie pomocy przy parkowaniu

Wskazówka: *Układ pomocy przy parkowaniu wyłącza się automatycznie, gdy włączony zostanie silnik lub gdy pojazd przekroczy prędkość 16 km/h.*

Wskazówka: *Przednie i tylne czujniki są zawsze włączane i wyłączane razem.*

Układ pomocy przy parkowaniu jest domyślnie wyłączony. Aby włączyć układ pomocy przy parkowaniu, naciśnij przełącznik na tablicy rozdzielczej lub wybierz bieg wsteczny.

Lampka w przełączniku zapala się, gdy układ pomocy przy parkowaniu jest włączony.

Aby wyłączyć, naciśnij przycisk ponownie.

Wykonywanie manewrów z układem pomocy przy parkowaniu

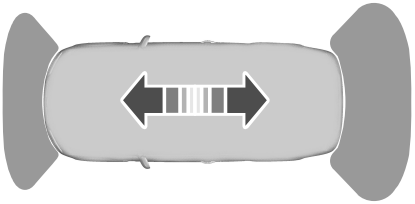

E72902

Wskazówka: *Jeżeli wysoki sygnał ostrzegawczy włączy się na 3 sekundy i zacznie migać lampka w przełączniku, oznacza to usterkę. Układ zostanie wyłączony. Układ powinien zostać sprawdzony przez odpowiednio wyszkolonych mechaników.*

Jeśli w odległości do ok. 150 cm za tylnym zderzakiem, do 80 cm przed przednim zderzakiem lub do 50 cm z boku znajduje się przeszkoda, słychać przerywany sygnał dźwiękowy. Zmniejszanie odległości powoduje zwiększenie częstotliwości sygnału. Przy odległości od przeszkody mniejszej niż 30 cm sygnał dźwiękowy zmienia się w sygnał ciągły.

Jeżeli przeszkody znajdują się w odległości mniejszej niż 30 cm od przedniego i tylnego zderzaka, słychać naprzemienny sygnał dźwiękowy z przodu i z tyłu.

ZASADY DZIAŁANIA

Kamera jest pomocą wizualną podczas cofania.

OSTRZEŻENIE

Kamera nie zwalnia Cię z obowiązku zachowania ostrożności podczas jazdy.

UWAGI

Podczas mycia pojazdu wodą pod wysokim ciśnieniem kamerę należy spryskiwać tylko przez krótki czas i z odległości nie mniejszej niż 20 cm.

Kamery nie wolno naciskać. Położenie i kąt kamery zmieniają się automatycznie.

Wskazówka: *Pamiętaj o oczyszczaniu kamery z zabrudzeń, lodu i śniegu. Do czyszczenia nie stosuj ostrych przedmiotów, środków odtłuszczających, wosku ani produktów organicznych. Stosuj wyłącznie miękką szmatkę.*

Podczas jej działania na wyświetlaczu pojawiają się linie odwzorowujące trasę Twojego pojazdu i przybliżoną odległość od przeszkód z tyłu pojazdu.

KORZYSTANIE Z KAMERY TYLNEJ

OSTRZEŻENIA

Działanie kamery może różnić się w zależności od temperatury otoczenia, stanu pojazdu i warunków drogowych.

Odległości pokazywane na wyświetlaczu mogą różnić się od rzeczywistych odległości.

Nie umieszczaj żadnych przedmiotów przed kamerą.

Kamera znajduje się na pokrywie bagażnika obok klamki.

E99105

Włączanie kamery wstecznej

UWAGA

Kamera może nie wykryć obiektów, które znajdują się blisko pojazdu.

Gdy włączony jest zapłon i zespół audio, włącz bieg wsteczny. Na ekranie pojawi się obraz.

Kamera może nie działać prawidłowo w następujących warunkach:

- Zaciemnione miejsca.
- Jaskrawe światło.
- Jeżeli temperatura otoczenia gwałtownie rośnie lub spada.
- Jeżeli kamera jest mokra, np. w czasie deszczu lub przy wysokiej wilgotności powietrza.
- Jeżeli pole widzenia kamery jest zasłonięte, np. przez błoto.

Korzystanie z wyświetlacza

UWAGI

Przeszkody znajdujące się powyżej kamery nie będą pokazywane. W razie potrzeby zbadaj przestrzeń za pojazdem.

UWAGI

Oznaczenia służą tylko do ogólnej orientacji i są obliczone dla pojazdów w warunkach maksymalnego obciążenia na równej nawierzchni.

Linie pokazują przewidywany tor ruchu pojazdu (obliczony na podstawie aktualnego kąta skrętu kierownicy) oraz odległość od lusterek bocznych i tylnego zderzaka.

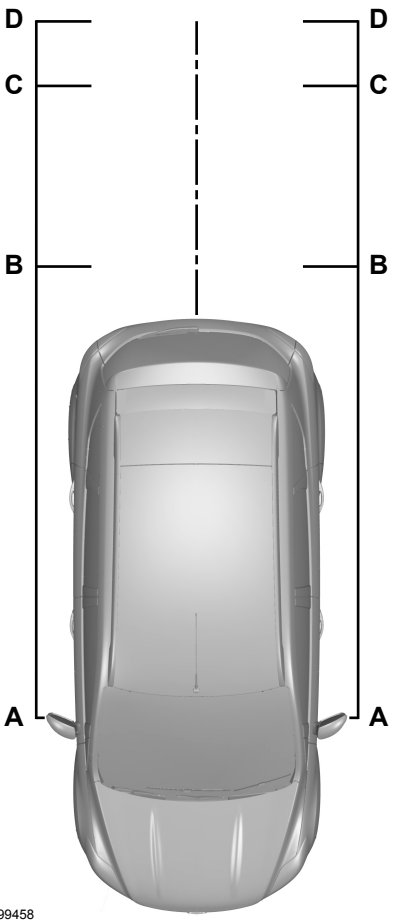

A	Odstęp od lusterka bocznego - 0,1 m
B	Kolor czerwony - 0,3 m
C	Kolor żółty - 1 m
D	Kolor żółty - 2 m

Zielona linia wskazuje linię środkową przewidywanego toru ruchu pojazdu.

Wskazówka: *Podczas cofania z przyczepą linie na ekranie wskazują kierunek ruchu pojazdu, a nie przyczepy.*

Wyłączanie kamery wstecznej

Wskazówka: *Wyłącz bieg wsteczny. Wyświetlacz pozostanie włączony jeszcze przez chwilę, zanim się wyłączy.*

Układ wyłączy się automatycznie, gdy prędkość pojazdu osiągnie ok. 15 km/h.

Pojazdy z układem pomocy przy parkowaniu

Na wyświetlaczu będzie pokazywany dodatkowo kolorowy pasek oznaczenia odległości. Wskazówka ta dostarcza informacji o odległości od tylnego zderzaka do wykrytej przeszkody.

Jest to oznaczone kolorami w sposób następujący:

- Kolor zielony - od 0,8 do 1,5 m.
- Kolor żółty - od 0,3 do 0,8 m.
- Kolor czerwony - 0,3 m lub mniej.

ZASADY DZIAŁANIA

Układ kontroli prędkości umożliwia regulację prędkości za pomocą przełączników na kierownicy. Możesz korzystać z układu kontroli prędkości po przekroczeniu prędkości ok. 30 km/h.

KORZYSTANIE Z UKŁADU KONTROLI PRĘDKOŚCI

OSTRZEŻENIE

Nie korzystaj z układu kontroli prędkości podczas jazdy w dużym natężeniu ruchu oraz po krętych lub śliskich drogach.

Włączanie układu kontroli prędkości

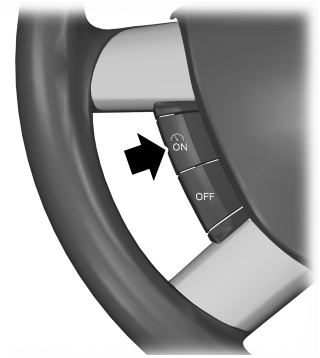

E75456

Wskazówka: *Układ jest gotów do ustawienia prędkości.*

Ustawianie prędkości

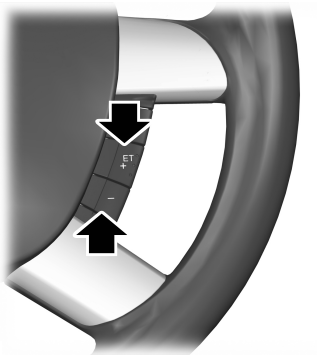

E75452

Naciśnij, aby zachować i utrzymać aktualną prędkość. Zapali się lampka kontrolna układu kontroli prędkości. Patrz **Lampki kontrolne i ostrzegawcze** (strona 75).

Zmiana ustawionej prędkości

OSTRZEŻENIE

Podczas zjazdu z pochyłości prędkość może wzrosnąć powyżej ustawionej wartości prędkości. Układ nie włączy hamulców. Zredukuj bieg i naciśnij przełącznik **SET-**, aby wspomóc układ w utrzymaniu ustawionej prędkości.

Wskazówka: *Jeżeli przyspieszysz, wciskając pedał przyspiesznika, ustawienie prędkości nie zmieni się. Po zwolnieniu pedału przyspiesznika prędkość powróci do wcześniej ustawionej wartości.*

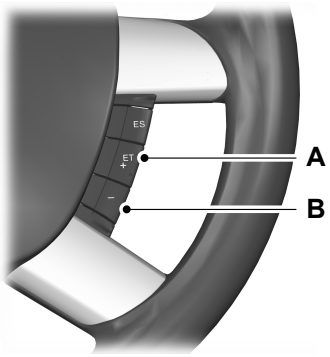

E95393

A Przyspieszanie

B Zwalnianie

Zawieszanie ustawionej prędkości

E75453

Wciśnij pedał hamulca lub przełącznik **RES**.

Wskazówka: *Układ przestanie kontrolować prędkość pojazdu. Lampka kontrolna układu kontroli prędkości nie zapali się, ale układ zachowa w pamięci wcześniej ustawioną prędkość.*

Przywracanie ustawionej prędkości

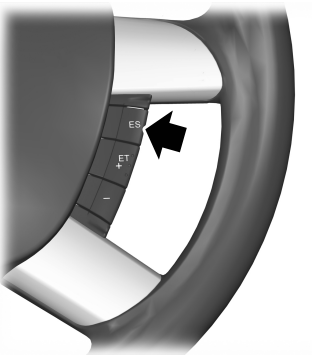

E75453

Zapali się lampka kontrolna układu kontroli prędkości, a układ podejmie próbę przywrócenia wcześniej ustawionej prędkości.

Wyłączanie układu kontroli prędkości

E75455

Układ nie zachowa w pamięci wcześniej ustawionej prędkości. Lampka kontrolna układu kontroli prędkości nie zapali się.

INFORMACJE OGÓLNE

OSTRZEŻENIA

Stosuj taśmy mocujące ładunek zatwierdzonego standardu, np. DIN.

Pamiętaj, aby prawidłowo zamocować wszystkie luźne przedmioty.

Umieszczaj bagaż i inne ładunki jak najniżej i jak najbardziej z przodu przestrzeni bagażowej lub ładunkowej.

Nie prowadź pojazdu z otwartymi drzwiami tyłu nadwozia lub drzwiami tylnymi. Do wnętrza pojazdu mogą dostawać się toksyczne spaliny.

Nie przekraczaj maksymalnego dopuszczalnego obciążenia przedniej i tylnej osi pojazdu. Patrz **Identyfikacja pojazdu** (strona 196).

Ciężkie ładunki umieszczane w kabinie pasażerskiej powinny być przewożone na złożonych siedzeniach tylnych, jak pokazano na rysunku. Patrz **Siedzenia tylne** (strona 107).

UWAGI

Nie pozwól, aby przedmioty dotykały tylnych okien.

Nie stosuj materiałów ściernych do czyszczenia wewnętrznej powierzchni tylnych okien.

Nie umieszczaj nalepek ani etykiet na wewnętrznej powierzchni tylnych okien.

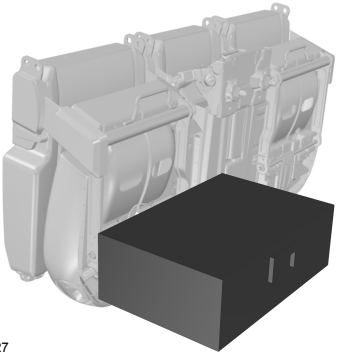

E98627

OSŁONY PRZESTRZENI BAGAŻOWEJ

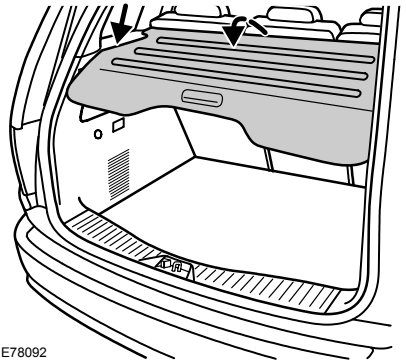

E78092

OSTRZEŻENIE

Nie kładź niczego na osłonie przestrzeni bagażowej.

Wskazówka: *Przesuwając tylne siedzenia do położenia zwiększającego komfort pasażerów, odchyl do tyłu przednią krawędź osłony.*

Odłącz dwa cięgna osłony od drzwi tyłu nadwozia. Odchyl do tyłu przednią krawędź osłony. Zwolnij osłonę w punktach mocowania, unieś i wyjmij.

Zakładając osłonę na miejsce, upewnij się, że jest ona prawidłowo zamocowana w punktach mocowania.

TYLNY SCHOWEK POD PODŁOGĄ

OSTRZEŻENIE

Stosując fotelik dziecięcy z podporą, zdejmij pokrywę schowka i oprzyj podporę o dno schowka.

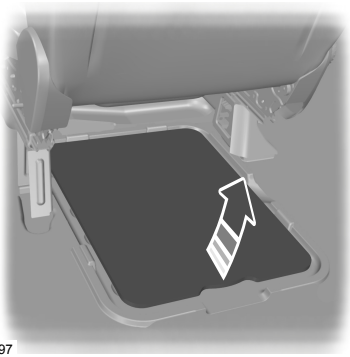

E78097

HOLOWANIE PRZYCZEPY

OSTRZEŻENIA

Nie przekraczaj prędkości 100 km/h.

Ciśnienie powietrza w oponach kół tylnych należy zwiększyć o 0,2 bara (3 psi) powyżej specyfikacji. Patrz **Specyfikacje techniczne** (strona 193).

Nie przekraczaj maksymalnej dopuszczalnej masy pojazdu i przyczepy podanej na tabliczce identyfikacyjnej pojazdu. Patrz **Identyfikacja pojazdu** (strona 196).

Wskazówka: *Nie we wszystkich pojazdach można montować haki holownicze. Najpierw zasięgnij rady Dealera.*

Rozmieść ładunek jak najniżej i jak najbardziej pośrodku w stosunki do osi przyczepy. Jeżeli holujesz przyczepę nieobciążonym pojazdem, ładunek w przyczepie należy umieścić z przodu, w granicach maksymalnego obciążenia przodu, ponieważ zapewnia to największą stabilność.

Wskazówka: *Wartość maksymalnego pionowego obciążenia haka holowniczego podano w dokumentacji pojazdu (potwierdzenie zgodności). Można też zasięgnąć rady Dealera.*

Stabilność pojazdu z przyczepą w dużym stopniu zależy od jakości przyczepy.

Podczas jazdy w rejonach górskich na wysokości powyżej 1 000 metrów n.p.m., maksymalna dopuszczalna masa całkowita pojazdu i przyczepy musi być zredukowana o 10% na każde dodatkowe 1 000 metrów n.p.m.

Strome podjazdy

OSTRZEŻENIE

Hamulec najazdowy przyczepy nie jest sterowany przez układ ABS samochodu holującego.

Przed zjazdem po stromej drodze należy zredukować bieg.

ZDEJMOWANY HAK HOLOWNICZY

OSTRZEŻENIA

Gdy nie korzystasz z haka holowniczego, zawsze przewoź go dobrze zamocowanego w bagażniku.

Należy zwrócić szczególną uwagę na staranne zamontowanie haka, gdyż od tego zależy bezpieczeństwo pojazdu i holowanej przyczepy.

Nie używaj żadnych narzędzi do mocowania lub zdejmowania haka holowniczego. Nie należy dokonywać żadnych przeróbek ani samodzielnych napraw systemu holowniczego. Nie demontuj ani nie naprawiaj haka holowniczego.

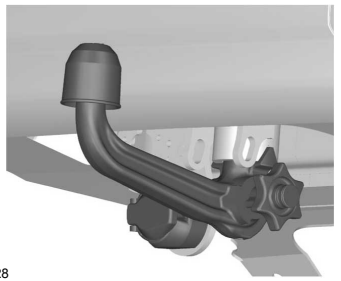

E71328

Odblokowanie mechanizmu haka holowniczego

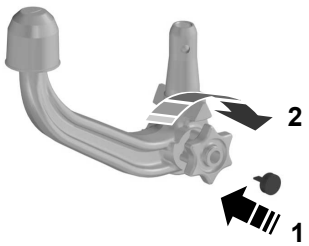

E99477

1. Odłącz pokrywkę dziurki kluczyka.
2. Włóż kluczyk i przekręć w kierunku przeciwnym do ruchu wskazówek zegara, aby odblokować (**1**).
3. Przytrzymaj hak holowniczy. Wyciągnij pokrętło i obróć w kierunku zgodnym z ruchem wskazówek zegara, aż usłyszysz cichy trzask (**2**).
4. **Czerwone** oznaczenie na pokrętle musi pokrywać się z **białym** oznaczeniem na haku.
5. Puść pokrętło. Hak jest odblokowany.

Wkładanie haka holowniczego

OSTRZEŻENIE

Hak holowniczy może być wkładany tylko wówczas, gdy jest całkowicie odblokowany.

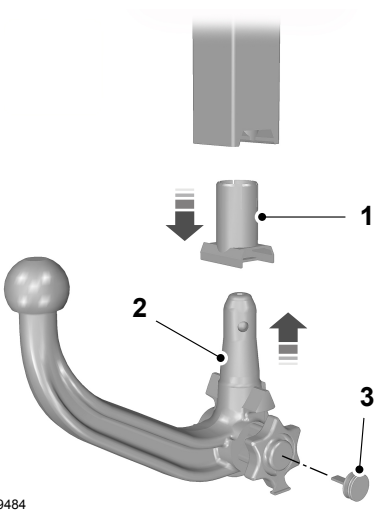

E99484

1. Wyjmij zatyczkę (**1**).
2. Włóż hak w położeniu pionowym i dociśnij go do góry, aż się zablokuje (**2**). Nie trzymaj rąk blisko pokrętła.
3. **Zielone** oznaczenie na pokrętle musi pokrywać się z **białą** kropką na haku.
4. Aby zablokować, obróć kluczyk w kierunku zgodnym z ruchem wskazówek zegara i wyjmij go (**3**).
5. Zamocuj pokrywkę dziurki kluczyka.

Jazda z przyczepą

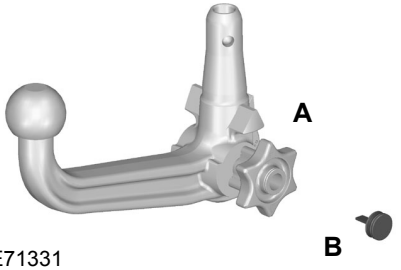

E71331

OSTRZEŻENIE

Jeżeli którykolwiek z poniższych warunków nie został spełniony, nie wolno używać haka holowniczego i musi on zostać sprawdzony przez odpowiednio przeszkolonego mechanika.

Przed rozpoczęciem podróży sprawdź prawidłowe zablokowanie haka holowniczego. Sprawdź:

- **Zielone** oznaczenie na pokrętle pokrywa się z **białą** kropką na haku.
- pokrętło (**A**) jest prawidłowo założone na hak.
- wyjąłeś kluczyk (**B**).
- hak jest bezpiecznie założony. Nie może się poruszać przy potrząsaniu.

Wyjmowanie haka holowniczego

OSTRZEŻENIE

Nigdy nie odblokowuj ramienia haka holowniczego, gdy podłączona jest przyczepa.

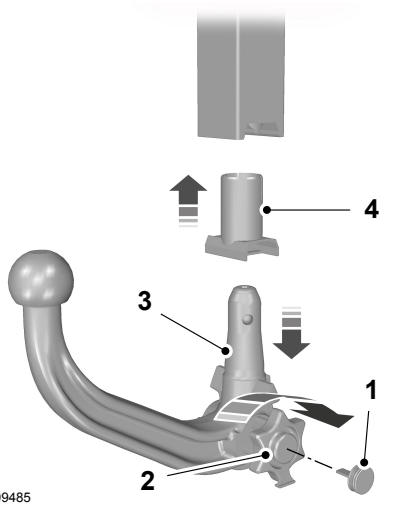

E99485

1. Odłącz przyczepę.
2. Odłącz pokrywkę dziurki kluczyka.
3. Włóż kluczyk i przekręć w kierunku przeciwnym do ruchu wskazówek zegara, aby odblokować (**1**).
4. Przytrzymaj hak holowniczy. Wyciągnij pokrętło, obróć je w kierunku zgodnym z ruchem wskazówek zegara do oporu (**2**) i wyjmij hak (**3**).
5. Puść pokrętło.

Gdy hak zostanie odblokowany w ten sposób, można go założyć z powrotem w każdej chwili.

Włóż zatyczkę do jej gniazda (**4**).

Obsługa

OSTRZEŻENIE

Wymontuj hak i zabezpiecz gniazdo zaślepką przed czyszczeniem pojazdu w myjni parowej.

Pamiętaj o zachowaniu czystości. Od czasu do czasu smaruj łożyska, powierzchnie ślizgowe i kulki blokujące smarem bez zawartości żywicy lub olejem, a zamek - grafitem.

Zanotuj numer kluczyka. W przypadku zgubienia kluczyka, kluczyki zastępcze są dostępne u producenta po podaniu trzycyfrowego numeru kluczyka.

DOCIERANIE POJAZDU

Opony

OSTRZEŻENIE

Nowe opony wymagają dotarcia na odcinku około 500 km. W tym okresie pojazd może mieć inną charakterystykę prowadzenia.

Hamulce i sprzęgło

OSTRZEŻENIE

Jeżeli to możliwe, przez pierwsze 150 km jazdy po mieście i 1 500 km jazdy po szosie unikaj gwałtownego hamowania i nadmiernego korzystania ze sprzęgła.

Silnik

UWAGA

Unikaj zbyt szybkiej jazdy przez pierwsze 1 500 km. Zmieniaj często prędkość i wcześnie włączaj wyższy bieg. Nie przeciążaj silnika.

PRZEJEŻDŻANIE PRZEZ WODĘ

Przejeżdżanie przez wodę

UWAGI

Przejeżdżaj przez wodę tylko w razie konieczności, a nie podczas zwykłej jazdy.

Jeśli woda dostanie się do filtru powietrza, może to spowodować uszkodzenie silnika.

W nagłych wypadkach pojazd może przejeżdżać przez wodę o głębokości maksymalnie do 200 mm i z prędkością nie większą niż 10 km/h. Należy zachować szczególną ostrożność przy przejeżdżaniu przez płynącą wodę.

Podczas przejeżdżania przez wodę zachowaj niską prędkość i nie zatrzymuj pojazdu. Po przejechaniu przez wodę i gdy tylko jest to bezpieczne:

- Wciśnij lekko pedał hamulca i sprawdź, czy hamulce są w pełni sprawne.
- Sprawdź, czy działa sygnał dźwiękowy.
- Sprawdź, czy światła pojazdu są w pełni sprawne.
- Sprawdź działanie wspomagania kierownicy.

APTECZKA PIERWSZEJ POMOCY

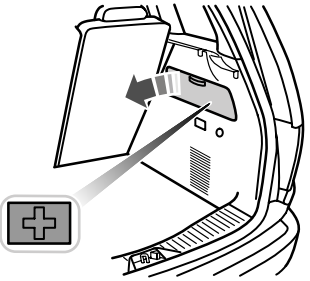

E78361

Odpowiednie miejsce do przechowywania znajduje się w bagażniku.

TRÓJKĄT OSTRZEGAWCZY

Odpowiednie miejsce do przechowywania znajduje się pod siedzeniem kierowcy.

WYŁĄCZNIK ODCINANIA ZASILANIA PALIWEM

Pojazdy z silnikiem Duratec

E72531

Doprowadzanie paliwa może zostać odcięte w wyniku wypadku lub nagłych wstrząsów (np. kolizji w czasie parkowania).

Wyłącznik znajduje się w płacie bocznym przed drzwiami kierowcy.

Ponowne włączanie wyłącznika

OSTRZEŻENIE

Nie włączaj wyłącznika awaryjnego, gdy zauważysz lub poczujesz wyciekające paliwo.

- Przekręć kluczyk w stacyjce do położenia **0**.
- Sprawdź, czy nie ma wycieków z układu paliwowego.
- Jeśli nie dostrzegasz wycieków paliwa, włącz wyłącznik przez wciśnięcie umieszczonego na nim przycisku (patrz rysunek).
- Obróć kluczyk w stacyjce do położenia **II**. Po kilku sekundach przekręć kluczyk z powrotem do położenia **I**.
- Sprawdź ponownie, czy nie ma wycieków paliwa.

SPRAWDZENIE ELEMENTÓW SYSTEMU ZABEZPIECZEŃ

Pasy bezpieczeństwa

Pasy bezpieczeństwa poddane nadmiernym obciążeniom w wyniku wypadku powinny zostać wymienione, a ich mocowania sprawdzone przez właściwie wyszkolonego mechanika.

LOKALIZACJE SKRZYNEK BEZPIECZNIKÓW

Skrzynka bezpieczników komory silnika

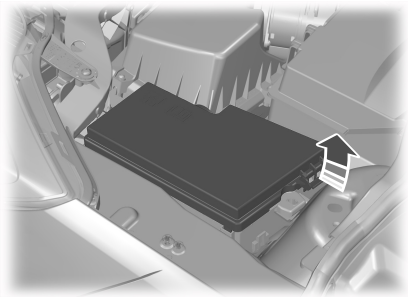

E78332

Skrzynka bezpieczników wnętrza samochodu

1. Odkręć śruby w płacie wykończenia tablicy rozdzielczej pod schowkiem i opuść płat wykończenia.
2. Poluzuj śruby.
3. Opuść skrzynkę bezpieczników i pociągnij do siebie.

Załóż elementy, postępując w odwrotnej kolejności.

WYMIANA BEZPIECZNIKA

OSTRZEŻENIA

Nie wprowadzaj żadnych modyfikacji w układzie elektrycznym pojazdu. Wszelkie naprawy układu elektrycznego oraz wymianę przekaźników i bezpieczników wysokoprądowych należy zlecić odpowiednio przeszkolonym mechanikom.

Przed dotknięciem lub wymianą bezpiecznika wyłącz zapłon i wszystkie odbiorniki prądu.

UWAGA

W miejsce usuniętego bezpiecznika należy zastosować nowy bezpiecznik o takich samych parametrach.

Wskazówka: *Przepalony bezpiecznik można poznać po przerwanym druciku.*

Wskazówka: *Wszystkie bezpieczniki, z wyjątkiem bezpieczników wysokoprądowych, są wciskane.*

Wskazówka: *Ściągacz do bezpieczników znajduje się w pokrywie skrzynki bezpieczników w komorze silnika.*

ETYKIETY BEZPIECZNIKÓW

Tabela bezpieczników zawiera prostokąty odpowiadające bezpiecznikom lub przekaźnikom. W prostokątach znajdują się następujące informacje:

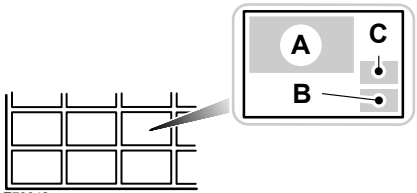

E78342

A	Symbol funkcji
B	Numer bezpiecznika
C	Prąd bezpiecznika w amperach [A]

Patrz Instrukcja Obsługi

Wentylator chłodzenia

Układ wspomagania kierownicy

Centralna skrzynka bezpieczników, przekaźniki zapłonu

Świeca żarowa (Diesel)

Moduł układu ABS, pompy/zawory układu ABS/ESP

Układ sterowania pracą silnika lub moduł elektroniczny

Dmuchawa ogrzewania

Ogrzewanie przedniej szyby

Nagrzewnica PTC (pojazdy z silnikiem Diesel)

Wtryskiwacze, przetworniki zapłonu

Spryskiwacz reflektora

Sygnał dźwiękowy

Nagrzewnica paliwa (Diesel)

Klimatyzacja

Inteligentny układ ładowania akumulatora

Zamek centralny, stacyjka

Elektryczny hamulec postojowy (EPB)

TABELA SPECYFIKACJI BEZPIECZNIKÓW

Skrzynka bezpieczników komory silnika

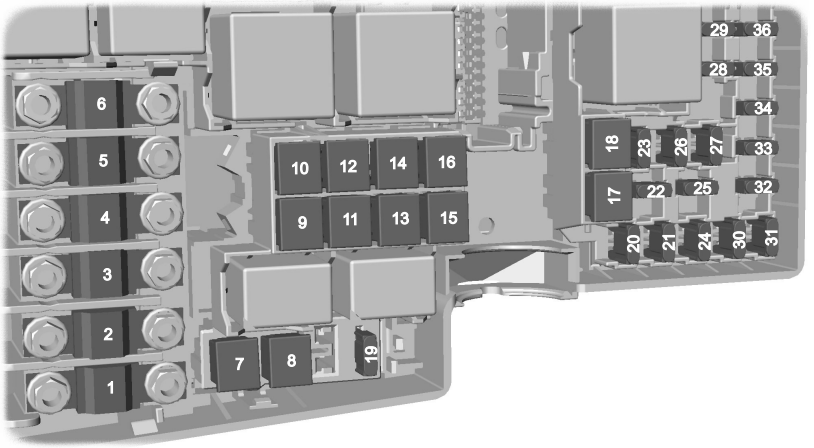

E79716

Bezpiecznik	Prąd [A]	Obwód zabezpieczany
1	50	Wentylator chłodzenia
2	80	Układ wspomagania kierownicy
3	60	Zasilanie 1 skrzynki bezpieczników w przedziale pasażerskim
4	60	Zasilanie 2 skrzynki bezpieczników w przedziale pasażerskim
5	80	Dodatkowa nagrzewnica
6	60	Świeca żarowa (wyłącznie Diesel)
7	30	ABS, pompa układu stabilizacji toru jazdy
8	20	ABS, zawory układu stabilizacji toru jazdy
9	20	Moduł sterowania zespołem napędowym
10	30	Dmuchawa układu ogrzewania, wentylacji i klimatyzacji
11	20	Włącznik zapłonu

Bezpiecznik	Prąd [A]	Obwód zabezpieczany
12	40	Przekaźnik zapłonu 15l
13	20	Elektromagnes rozrusznika
14	40	Podgrzewana szyba przednia z prawej strony
15	30	Przekaźnik wentylatora chłodzenia (Sigma - wyłącznie bez układu klimatyzacji)
16	40	Podgrzewana szyba przednia z lewej strony
17	-	Nie używany
18	30	Przemiennik prądu
19	10	Moduł ABS
20	15	Sygnał dźwiękowy
21	20	Dodatkowa nagrzewnica
22	10	Moduł układu wspomagania kierownicy
23	30	Spryskiwacz reflektora
24	15	Dodatkowa nagrzewnica (wyłącznie Diesel)
25	10	Zapłon, przekaźniki
26	15	Automatyczna skrzynia biegów
27	10	Sprzęgło układu klimatyzacji
28	10	Monitorowanie świec żarowych (wyłącznie Diesel)
29	10	Dwustrefowy układ ogrzewania, wentylacji i klimatyzacji
30	3	Moduł sterowania zespołem napędowym, automatyczna skrzynia biegów
31	10	Czujnik inteligentnego układu ładowania akumulatora
32	10	Automatyczna skrzynia biegów
33	10	Sondy lambda (wyłącznie benzynowe)
33	10	Zawór obejściowy chłodnicy międzystopniowej (wyłącznie Diesel)
34	10	Wtryskiwacze, przetworniki zapłonu
35	10	Moduł sterowania zespołem napędowym, zawory, zawory elektromagnetyczne

Bezpiecznik	Prąd [A]	Obwód zabezpieczany
36	10	Moduł sterowania zespołem napędowym

Skrzynka bezpieczników wnętrza samochodu

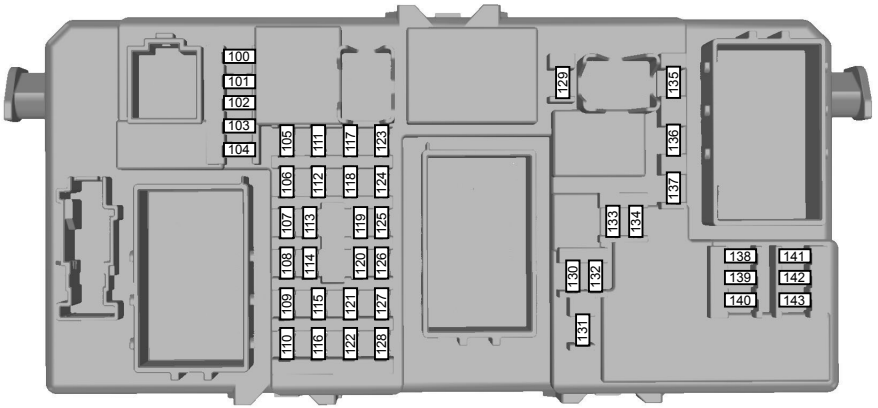

E88709

Bezpiecznik	Prąd [A]	Obwód zabezpieczany
100	10	Zasilanie modułów elektronicznych napięciem zapłonu
101	20	Moduł sterujący elektrycznie otwieranym oknem dachowym, elektrycznie regulowane siedzenie kierowcy
102	10	Sterowanie nagrzewnicą, kolumna kierownicza, filtr cząstek stałych Diesel, odbiornik zdalnego sterowania
103	10	Zasilanie przełącznika świateł napięciem akumulatora
104	10	Funkcja oszczędzania energii akumulatora, oświetlenie wnętrza

Bezpiecznik	Prąd [A]	Obwód zabezpieczany
105	25	Podgrzewana szyba tylna
106	20	System bezkluczykowy
107	10	Zasilanie zestawu wskaźników napięciem akumulatora, diagnostyka OBD
108	7,5	Osprzęt do zestawu wskaźników (zespół audio i systemu nawigacyjnego)
109	20	Zapalniczka, tylne dodatkowe gniazdo zasilania
110	10	Zasilanie przełącznika świateł napięciem zapłonu dla włączenia świateł dziennych
111	15	Pompa paliwa (wyłącznie silnik benzynowy)
112	15	Zasilanie modułów systemu audio napięciem akumulatora
113	10	Światła dzienne (światła postojowe)
114	10	Zasilanie zestawu wskaźników napięciem zapłonu, układ unieruchamiania silnika
115	7,5	Zasilanie przełącznika świateł napięciem zapłonu
116	20	Światła przeciwmgielne
117	7,5	Oświetlenie tablicy rejestracyjnej
118	20	Moduł lewych tylnych drzwi
119	15	Dodatkowe gniazdo zasilania w bagażniku
119	25	Dodatkowe gniazdo zasilania w bagażniku (pojazdy z modułem holowania przyczepy)
120	20	Moduł prawych tylnych drzwi

Bezpiecznik	Prąd [A]	Obwód zabezpieczany
121	20	Ogrzewanie przednich siedzeń
122	10	Poduszka powietrzna
123	7,5	Ogrzewane lusterka boczne
124	7,5	Światła postojowe, światła pozycyjne, światła tylne (lewa strona)
125	7,5	Światła postojowe, światła pozycyjne, światła tylne (prawa strona)
126	20	System bezkluczykowy
127	25	Okna otwierane elektrycznie
128	-	Nie używany
129	20	Wycieraczki przedniej szyby
130	-	Nie używany
131	15	Wycieraczka tylnej szyby
132	15	Światła STOP
133	25	Przekaźniki zamka centralnego, moduł drzwi pasażera
134	20	Zamek centralny, moduł drzwi kierowcy
135	20	Światła dzienne
136	15	Pompka spryskiwacza, ogrzewane dysze spryskiwaczy
137	10	Syrena alarmu zasilana przez baterię
138	10	Moduł sterowania zespołem napędowym, pedał przyspiesznika, automatyczna skrzynia biegów
139	10	Prawe światło drogowe
140	10	Lewe światło drogowe

Bezpiecznik	Prąd [A]	Obwód zabezpieczany
141	10	Światło cofania, lusterka sterowane elektrycznie
142	15	Prawe światło mijania
143	15	Lewe światło mijania

PUNKTY MOCOWANIA WYPOSAŻENIA DO HOLOWANIA

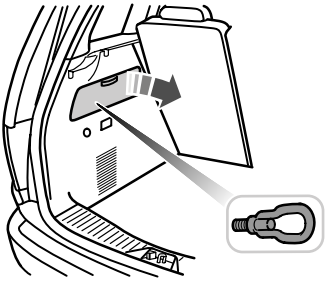

E78366

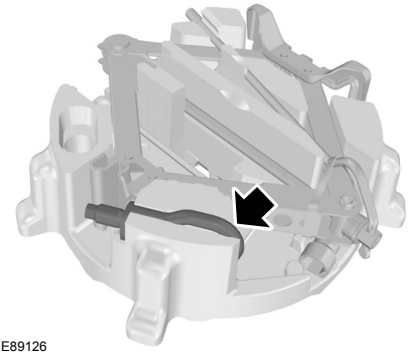

E89126

Przykręcany zaczep holowniczy znajduje się w poszyciu bagażnika z lewej strony lub w schowku pod podłogą, pod kołem zapasowym.

Zaczep holowniczy musi być **zawsze** przewożony w pojeździe.

UWAGA

Przykręcany zaczep holowniczy ma **lewostronny gwint**. Aby zamontować, obracaj go w kierunku przeciwnym do ruchu wskazówek zegara. Za pomocą klucza do kół upewnij się, czy zaczep holowniczy jest całkowicie dokręcony.

Przedni zaczep holowniczy

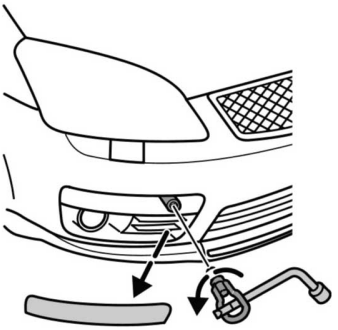

E91637

E78367

Wsuń palec w otwór na spodzie pokrywy i podważ pokrywę. W pojazdach z zestawem do stylizacji nadwozia wsuń palce w otwór w obudowie i ściągnij całą obudowę. Zamontuj zaczep holowniczy.

Tylny zaczep holowniczy

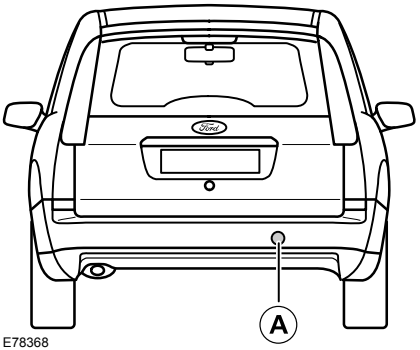

E78368

A Mocownie tylnego zaczepu holowniczego

Wskazówka: *W pojazdach wyposażonych w hak holowniczy, zaczepu holowniczego nie można zamontować z tyłu pojazdu. Użyj haka holowniczego do holowania pojazdu.*

HOLOWANIE POJAZDU NA CZTERECH KOŁACH

Wszystkie pojazdy

OSTRZEŻENIA

Włącz zapłon, kiedy pojazd jest holowany. W przeciwnym razie kierownica zostanie zablokowana, a kierunkowskazy i światła STOP nie będą działały.

Serwo hamulcowe i pompa układu wspomagania kierownicy nie działają, gdy silnik jest wyłączony. Mocniej wciskaj pedał hamulca i bądź przygotowany na to, że droga hamowania wydłuży się, a kierownica będzie się ciężej obracała.

UWAGI

Nadmierne naprężenie linki holowniczej może spowodować uszkodzenie pojazdu holowanego lub holującego.

Nie podłączaj sztywnego drążka holowniczego do przedniego zaczepu holowniczego.

Ruszaj powoli i płynnie bez szarpania holowanego pojazdu.

Pojazdy z automatyczną skrzynią biegów

UWAGI

Nie holuj pojazdu z prędkością większą niż 50 km/h lub na odległość większą niż 50 km. W pojazdach ze skrzynią biegów 6DCT450, nie holuj pojazdu z prędkością większą niż 30 km/h.

Jeżeli podana prędkość lub odległość ma zostać przekroczona, należy unieść koła napędzane tak, aby nie dotykały podłoża.

W przypadku mechanicznej usterki skrzyni biegów należy unieść koła napędzane tak, aby nie dotykały podłoża.

Nie holuj samochodu do tyłu.

Wybierz położenie neutralne podczas holowania.

INFORMACJE OGÓLNE

Regularnie poddawaj swój pojazd przeglądom technicznym, aby utrzymać jego sprawność i wartość przy odsprzedaży. Do Twojej dyspozycji pozostaje rozbudowana sieć Autoryzowanych Serwisów Mechanicznych Ford, które oferują Ci swoje profesjonalne usługi serwisowe. Uważamy, że ich specjalnie wyszkoleni mechanicy mają najlepsze kwalifikacje do przeprowadzania prawidłowej i specjalistycznej obsługi Twojego pojazdu. Korzystają oni z szerokiej gamy wysoko wyspecjalizowanych narzędzi opracowanych specjalnie do obsługi Twojego pojazdu.

Oprócz wykonywania regularnych przeglądów technicznych, zalecamy przeprowadzanie następujących dodatkowych kontroli.

OSTRZEŻENIA

Wyłącz zapłon przed przystąpieniem do jakichkolwiek regulacji lub napraw.

Nie dotykaj elementów elektronicznego układu zapłonowego, gdy zapłon jest włączony lub gdy silnik pracuje. Układ ten działa pod wysokim napięciem.

Nie zbliżaj rąk ani części odzieży do wentylatora chłodzenia silnika. W pewnych warunkach wentylator może pracować jeszcze przez kilka minut po wyłączeniu silnika.

Sprawdzaj codziennie

- Oświetlenie zewnętrzne.
- Oświetlenie wnętrza.
- Lampki kontrolne i ostrzegawcze.

Sprawdzaj przy tankowaniu paliwa

- Poziomu oleju silnikowego. Patrz **Sprawdzenie oleju silnikowego** (strona 175).
- Poziom płynu hamulcowego. Patrz **Sprawdzenie płynu hamulcowego i sprzęgła hydraulicznego** (strona 176).
- Poziom płynu spryskiwaczy. Patrz **Sprawdzenie płynu do spryskiwaczy** (strona 177).
- Ciśnienie powietrza w oponach (gdy są zimne). Patrz **Koła i opony** (strona 184).
- Stan opon. Patrz **Koła i opony** (strona 184).

Sprawdzaj raz w miesiącu

- Poziom płynu chłodzącego silnik (gdy silnik jest zimny). Patrz **Sprawdzenie płynu chłodzącego silnik** (strona 176).
- Przewody i zbiorniki (czy są szczelne).
- Poziom płynu układu wspomagania kierownicy. Patrz **Sprawdzenie płynu układu wspomagania kierownicy** (strona 177).
- Działanie układu klimatyzacji.
- Działanie hamulca postojowego.
- Działanie sygnału dźwiękowego.
- Dokręcenie nakrętek kół. Patrz **Koła i opony** (strona 184).

OTWIERANIE I ZAMYKANIE POKRYWY KOMORY SILNIKA

Otwieranie pokrywy komory silnika

OSTRZEŻENIE

Aby zapobiec uszkodzeniu lub zgubieniu kluczyka, wyjmij go natychmiast po otwarciu pokrywy i przekręć znak Forda z powrotem na miejsce.

Wskazówka: *W pojazdach z funkcją otwierania pojazdu bez kluczyka do otwarcia pokrywy komory silnika zastosuj kluczyk zapasowy.*

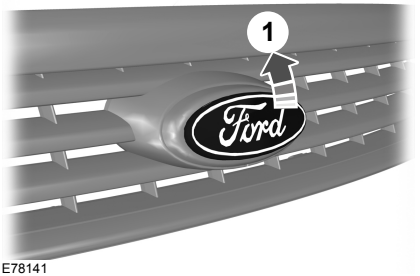

E78141

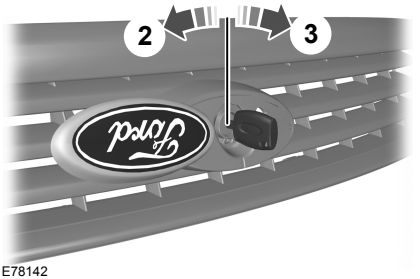

E78142

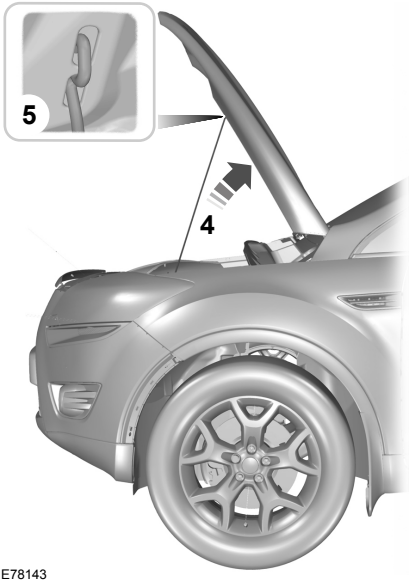

E78143

Zamykanie pokrywy komory silnika

Wskazówka: *Upewnij się, czy pokrywa jest prawidłowo zamknięta.*

Opuść pokrywę komory silnika i pozwól jej opaść swobodnie z wysokości 20 – 30 cm.

WIDOK OGÓLNY KOMORY SILNIKA - 1,6 L DURATEC-16V (SIGMA) /1,6 L DURATEC-16V TI-VCT (SIGMA)

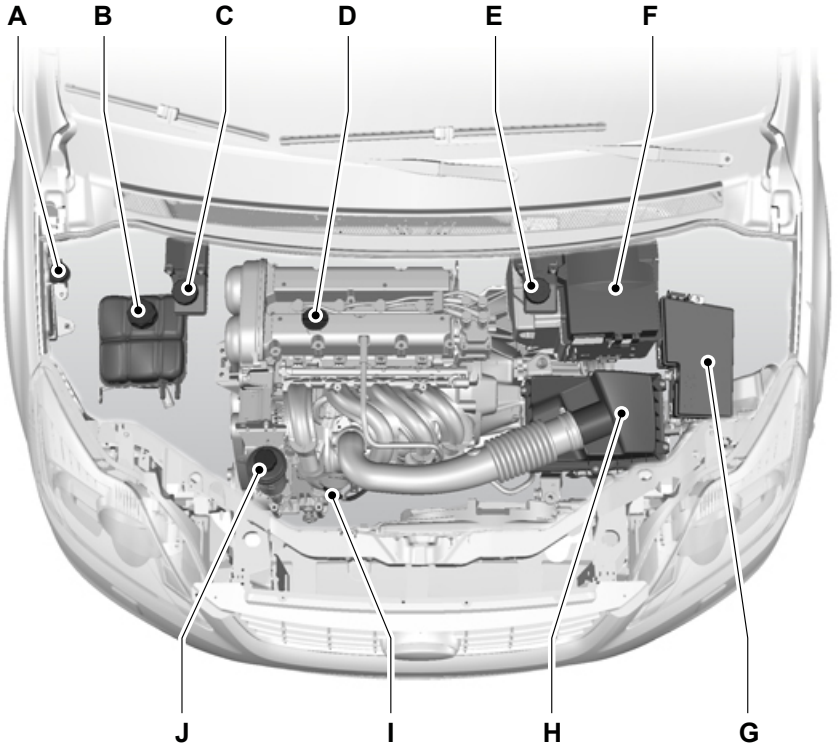

E78887

A Zbiornik płynu spryskiwaczy*: Patrz **Sprawdzenie płynu do spryskiwaczy** (strona 177).

B Zbiornik płynu chłodzącego silnik*: Patrz **Sprawdzenie płynu chłodzącego silnik** (strona 176).

C Zbiornik płynu hamulcowego i sprzęgła hydraulicznego (pojazdy z kierownicą z prawej strony)*: Patrz **Sprawdzenie płynu hamulcowego i sprzęgła hydraulicznego** (strona 176).

D Korek wlewu oleju[1]: Patrz **Sprawdzenie oleju silnikowego** (strona 175).

E Zbiornik płynu hamulcowego i sprzęgła hydraulicznego (pojazdy z kierownicą z lewej strony) : Patrz **Sprawdzenie płynu hamulcowego i sprzęgła hydraulicznego** (strona 176).

F Akumulator: Patrz **Akumulator pojazdu** (strona 182).

G Skrzynka bezpieczników w komorze silnika: Patrz **Bezpieczniki** (strona 153).

H Filtr powietrza: Nie wymaga obsługi.

I Miarka poziomu oleju[1]: Patrz **Sprawdzenie oleju silnikowego** (strona 175).

J Zbiornik płynu układu wspomagania kierownicy: Patrz **Sprawdzenie płynu układu wspomagania kierownicy** (strona 177).

[1]Dla ułatwienia identyfikacji korki i zakrętki zbiorników płynów oraz miarka poziomu oleju silnikowego są oznaczone kolorem.

WIDOK OGÓLNY KOMORY SILNIKA - 1,8 L DURATEC-HE (MI4) /2,0 L DURATEC-HE (MI4)

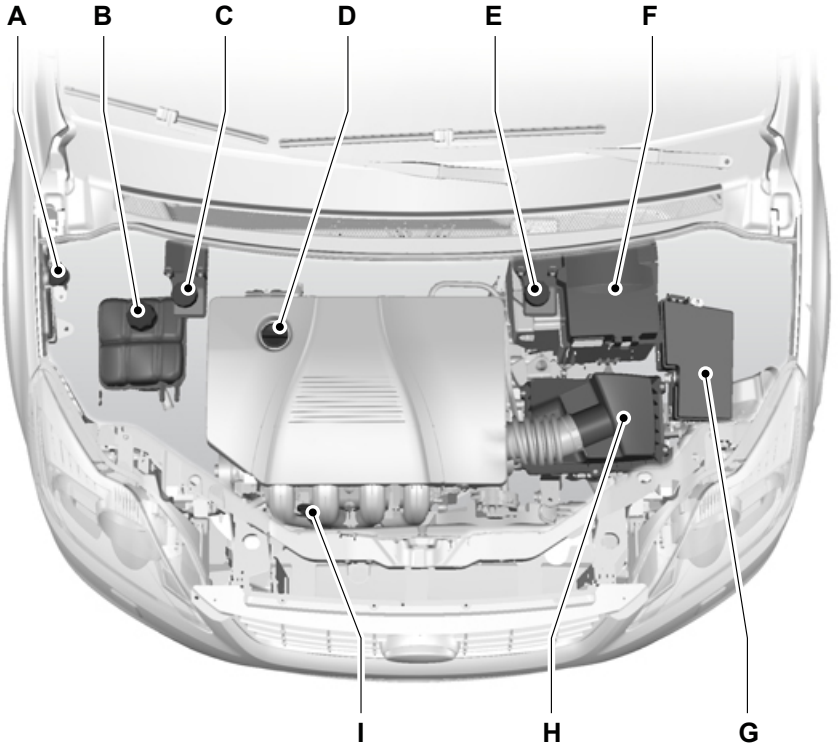

E78889

A Zbiornik płynu spryskiwaczy*: Patrz **Sprawdzenie płynu do spryskiwaczy** (strona 177).

B Zbiornik płynu chłodzącego silnik*: Patrz **Sprawdzenie płynu chłodzącego silnik** (strona 176).

C Zbiornik płynu hamulcowego i sprzęgła hydraulicznego (pojazdy z kierownicą z prawej strony)*: Patrz **Sprawdzenie płynu hamulcowego i sprzęgła hydraulicznego** (strona 176).

D Korek wlewu oleju[1]: Patrz **Sprawdzenie oleju silnikowego** (strona 175).

E Zbiornik płynu hamulcowego i sprzęgła hydraulicznego (pojazdy z kierownicą z lewej strony) : Patrz **Sprawdzenie płynu hamulcowego i sprzęgła hydraulicznego** (strona 176).

F Akumulator: Patrz **Akumulator pojazdu** (strona 182).

G Skrzynka bezpieczników w komorze silnika: Patrz **Bezpieczniki** (strona 153).

H Filtr powietrza: Nie wymaga obsługi.

I Miarka poziomu oleju[1]: Patrz **Sprawdzenie oleju silnikowego** (strona 175).

[1]Dla ułatwienia identyfikacji korki i zakrętki zbiorników płynów oraz miarka poziomu oleju silnikowego są oznaczone kolorem.

WIDOK OGÓLNY KOMORY SILNIKA - 1,6 L DURATORQ-TDCI (DV) DIESEL

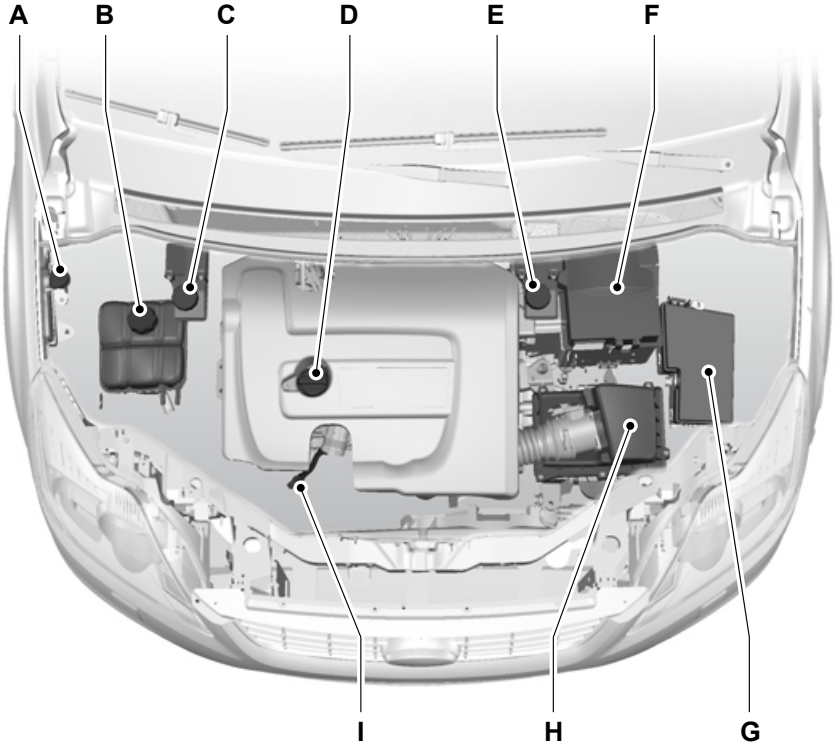

E78891

A Zbiornik płynu spryskiwaczy*: Patrz **Sprawdzenie płynu do spryskiwaczy** (strona 177).

B Zbiornik płynu chłodzącego silnik*: Patrz **Sprawdzenie płynu chłodzącego silnik** (strona 176).

C Zbiornik płynu hamulcowego i sprzęgła hydraulicznego (pojazdy z kierownicą z prawej strony)*: Patrz **Sprawdzenie płynu hamulcowego i sprzęgła hydraulicznego** (strona 176).

D Korek wlewu oleju[1]: Patrz **Sprawdzenie oleju silnikowego** (strona 175).

E Zbiornik płynu hamulcowego i sprzęgła hydraulicznego (pojazdy z kierownicą z lewej strony) : Patrz **Sprawdzenie płynu hamulcowego i sprzęgła hydraulicznego** (strona 176).

F Akumulator: Patrz **Akumulator pojazdu** (strona 182).

G Skrzynka bezpieczników w komorze silnika: Patrz **Bezpieczniki** (strona 153).

H Filtr powietrza: Nie wymaga obsługi.

I Miarka poziomu oleju[1]: Patrz **Sprawdzenie oleju silnikowego** (strona 175).

[1]Dla ułatwienia identyfikacji korki i zakrętki zbiorników płynów oraz miarka poziomu oleju silnikowego są oznaczone kolorem.

WIDOK OGÓLNY KOMORY SILNIKA - 1,8 L DURATORQ-TDCI (LYNX) DIESEL

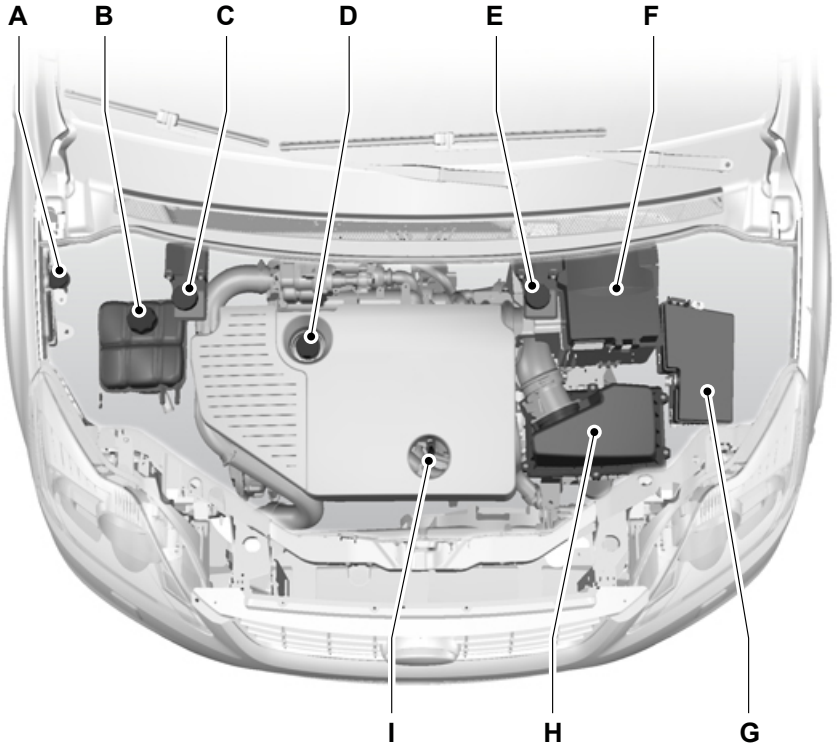

E78892

A Zbiornik płynu spryskiwaczy*: Patrz **Sprawdzenie płynu do spryskiwaczy** (strona 177).

B Zbiornik płynu chłodzącego silnik*: Patrz **Sprawdzenie płynu chłodzącego silnik** (strona 176).

C Zbiornik płynu hamulcowego i sprzęgła hydraulicznego (pojazdy z kierownicą z prawej strony)*: Patrz **Sprawdzenie płynu hamulcowego i sprzęgła hydraulicznego** (strona 176).

D Korek wlewu oleju[1]: Patrz **Sprawdzenie oleju silnikowego** (strona 175).

E Zbiornik płynu hamulcowego i sprzęgła hydraulicznego (pojazdy z kierownicą z lewej strony) : Patrz **Sprawdzenie płynu hamulcowego i sprzęgła hydraulicznego** (strona 176).

F Akumulator: Patrz **Akumulator pojazdu** (strona 182).

G Skrzynka bezpieczników w komorze silnika: Patrz **Bezpieczniki** (strona 153).

H Filtr powietrza: Nie wymaga obsługi.

I Miarka poziomu oleju[1]: Patrz **Sprawdzenie oleju silnikowego** (strona 175).

[1]Dla ułatwienia identyfikacji korki i zakrętki zbiorników płynów oraz miarka poziomu oleju silnikowego są oznaczone kolorem.

WIDOK OGÓLNY KOMORY SILNIKA - 2,0 L DURATORQ-TDCI (DW) DIESEL

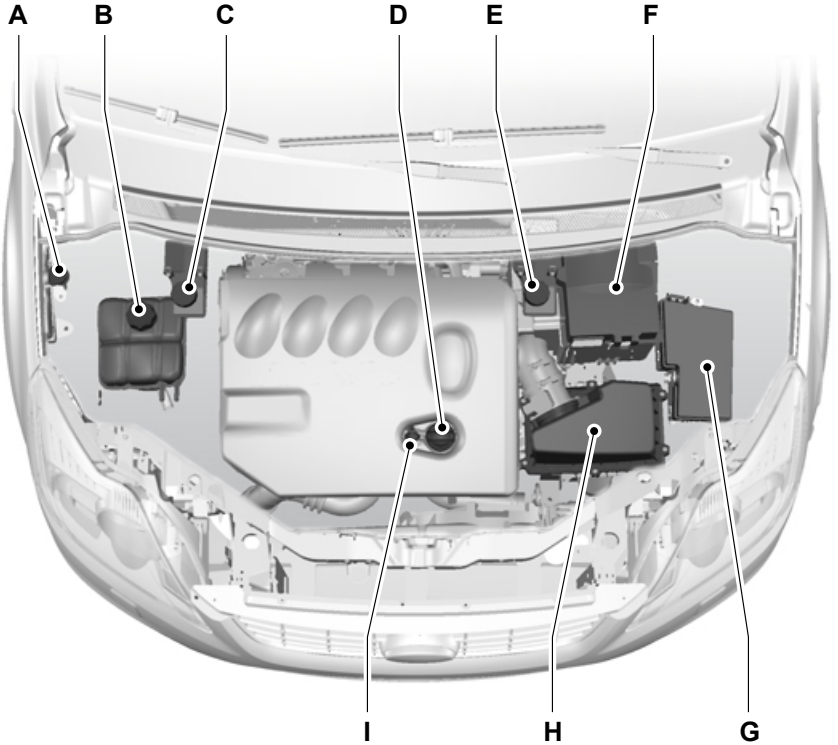

E78893

A Zbiornik płynu spryskiwaczy*: Patrz **Sprawdzenie płynu do spryskiwaczy** (strona 177).

B Zbiornik płynu chłodzącego silnik*: Patrz **Sprawdzenie płynu chłodzącego silnik** (strona 176).

C Zbiornik płynu hamulcowego i sprzęgła hydraulicznego (pojazdy z kierownicą z prawej strony) : Patrz **Sprawdzenie płynu hamulcowego i sprzęgła hydraulicznego** (strona 176).

D Korek wlewu oleju[1]: Patrz **Sprawdzenie oleju silnikowego** (strona 175).

E Zbiornik płynu hamulcowego i sprzęgła hydraulicznego (pojazdy z kierownicą z lewej strony) : Patrz **Sprawdzenie płynu hamulcowego i sprzęgła hydraulicznego** (strona 176).

F Akumulator: Patrz **Akumulator pojazdu** (strona 182).

G Skrzynka bezpieczników w komorze silnika: Patrz **Bezpieczniki** (strona 153).

H Filtr powietrza: Nie wymaga obsługi.

I Miarka poziomu oleju[1]: Patrz **Sprawdzenie oleju silnikowego** (strona 175).

[1]Dla ułatwienia identyfikacji korki i zakrętki zbiorników płynów oraz miarka poziomu oleju silnikowego są oznaczone kolorem.

MIARKA POZIOMU OLEJU SILNIKOWEGO - 1,6 L DURATEC-16V (SIGMA) /1,6 L DURATEC-16V TI-VCT (SIGMA)

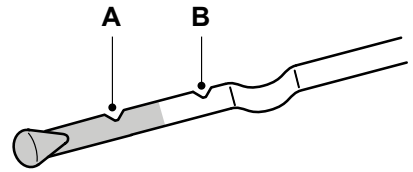

E95540

A MIN

B MAX

MIARKA POZIOMU OLEJU SILNIKOWEGO - 1,8 L DURATEC-HE (MI4) /2,0 L DURATEC-HE (MI4)

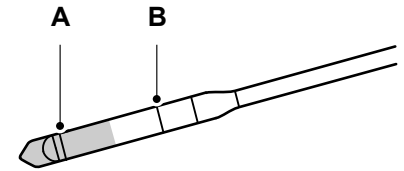

E92036

A MIN

B MAX

MIARKA POZIOMU OLEJU SILNIKOWEGO - 1,6 L DURATORQ-TDCI (DV) DIESEL

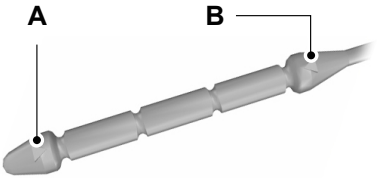

E90983

A MIN

B MAX

MIARKA POZIOMU OLEJU SILNIKOWEGO - 1,8 L DURATORQ-TDCI (LYNX) DIESEL

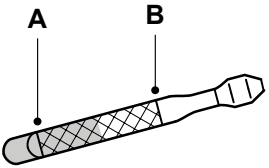

E95527

A MIN

B MAX

MIARKA POZIOMU OLEJU SILNIKOWEGO - 2,0 L DURATORQ-TDCI (DW) DIESEL

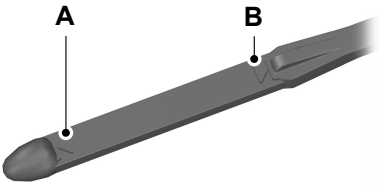

E95543

A MIN

B MAX

SPRAWDZENIE OLEJU SILNIKOWEGO

UWAGA

Nie należy dolewać do oleju substancji polepszających osiągi silnika. W pewnych warunkach mogą one powodować uszkodzenie silnika.

Wskazówka: *Nowe silniki osiągają normalną wartość zużycia oleju dopiero po około 5 000 km.*

Sprawdzanie poziomu oleju

UWAGA

Upewnij się, że jest wskazywany poziom pomiędzy oznaczeniami **MIN** i **MAX**.

Wskazówka: *Sprawdzanie poziomu należy przeprowadzać przed uruchomieniem silnika.*

Wskazówka: *Upewnij się, że pojazd stoi na równym podłożu.*

Wskazówka: *Gorący olej rozszerza się. Dlatego też jego poziom może przekroczyć znak **MAX** o kilka milimetrów.*

Wyciągnij miarkę i wytrzyj ją czystą, gładką szmatką. Włóż miarkę na miejsce i wyciągnij jeszcze raz, aby sprawdzić poziom oleju.

Jeżeli poziom spadnie do oznaczenia **MIN**, należy niezwłocznie uzupełnić niedobór.

Dolewanie

OSTRZEŻENIA

Dolewaj tylko wtedy, gdy silnik jest zimny. Jeżeli silnik jest gorący, odczekaj 10 minut, aż silnik ostygnie.

Nie odkręcaj korka wlewu, gdy silnik pracuje.

Odkręcić korek wlewu.

UWAGA

Podczas dolewania nie przekraczaj znaku **MAX**.

Dolewaj płynu zgodnego ze specyfikacją Forda. Patrz **Specyfikacje techniczne** (strona 178).

SPRAWDZENIE PŁYNU CHŁODZĄCEGO SILNIK

Sprawdzanie poziomu płynu chłodzącego

OSTRZEŻENIE

Chroń oczy i skórę przed kontaktem z płynem. W razie kontaktu natychmiast przemyj to miejsce dużą ilością wody i skontaktuj się z lekarzem.

UWAGA

Upewnij się, że jest wskazywany poziom pomiędzy oznaczeniami **MIN** i **MAX**.

Wskazówka: *Gorący płyn chłodzący rozszerza się. Dlatego też jego poziom może przekroczyć znak **MAX**.*

Jeżeli poziom spadnie do oznaczenia **MIN**, należy niezwłocznie uzupełnić niedobór.

Dolewanie

OSTRZEŻENIA

Dolewaj tylko wtedy, gdy silnik jest zimny. Jeżeli silnik jest gorący, odczekaj 10 minut, aż silnik ostygnie.

Nie odkręcaj korka wlewu, gdy silnik pracuje.

Nie odkręcaj korka wlewu, gdy silnik jest gorący. Odczekaj, aż silnik ostygnie.

Odkręć korek **powoli**. Nagromadzone ciśnienie zostanie uwolnione powoli podczas odkręcania korka.

UWAGI

Uważaj, aby nie wylać płynu na żadną część silnika.

Podczas dolewania nie przekraczaj znaku **MAX**.

Dolewaj płynu zgodnego ze specyfikacją Forda. Patrz **Specyfikacje techniczne** (strona 178).

SPRAWDZENIE PŁYNU HAMULCOWEGO I SPRZĘGŁA HYDRAULICZNEGO

OSTRZEŻENIA

Chroń oczy i skórę przed kontaktem z płynem. W razie kontaktu natychmiast przemyj to miejsce dużą ilością wody i skontaktuj się z lekarzem.

Jeżeli poziom płynu spadnie do oznaczenia **MIN**, układ powinien zostać jak najszybciej sprawdzony przez właściwie wyszkolonego mechanika.

Wskazówka: *Układ hamulcowy i układ sprzęgła hydraulicznego są zasilane z tego samego zbiornika.*

Dolewaj płynu zgodnego ze specyfikacją Forda. Patrz **Specyfikacje techniczne** (strona 178).

SPRAWDZENIE PŁYNU UKŁADU WSPOMAGANIA KIEROWNICY

Pojazdy z silnikiem 1,6 l Duratec-16V (Sigma) lub 1,6 l Duratec-16V Ti-VCT (Sigma)

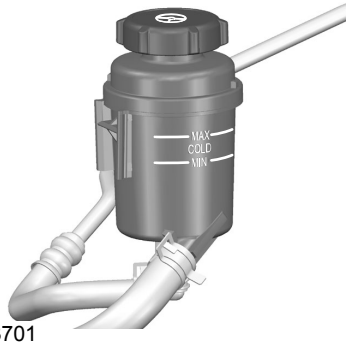

E73701

Gdy silnik jest zimny, poziom płynu powinien sięgać znaku **MAX**.

Jeżeli poziom płynu spadnie poniżej znaku **MIN**, należy uzupełnić jego niedobór właściwym płynem. Patrz **Specyfikacje techniczne** (strona 178).

Wszystkie z wyjątkiem pojazdów z silnikiem 1,6 l Duratec-16V (Sigma) lub 1,6 l Duratec-16V Ti-VCT (Sigma)

Nie ma konieczności sprawdzania poziomu płynu.

SPRAWDZENIE PŁYNU DO SPRYSKIWACZY

Przedni i tylny układ spryskiwaczy szyb zasilane są z tego samego zbiornika.

SPECYFIKACJE TECHNICZNE

Płyny pojazdu

Pozycja	Zalecany płyn	Specyfikacja
Olej silnikowy	Olej silnikowy Castrol*	WSS-M2C913-C
Płyn układu wspomagania kierownicy	Płyn układu wspomagania kierownicy Ford lub Motorcraft	WSS-M2C204-A2
Płyn zapobiegający zamarzaniu	Płyn niskozamarzający Motorcraft SuperPlus	WSS-M97B44-D
Płyn hamulcowy	Płyn hamulcowy Ford lub Motorcraft Super DOT 4	ESD-M6C57-A

* Możesz również stosować olej silnikowy firmy Ford lub inny olej silnikowy, o ile spełnia on wymogi specyfikacji **WSS-M2C913-C**.

Dolewanie oleju: Jeżeli olej spełniający wymagania specyfikacji **WSS-M2C913-C** nie jest dostępny, należy zastosować olej **SAE 5W-30** (preferowany), **SAE 5W-40** (oprócz pojazdów na paliwo E85) lub **SAE 10W-40**, spełniający wymagania specyfikacji **ACEA A5/B5** (preferowany) lub **ACEA A3/B3**. Użycie tych olejów może wydłużyć czas rozruchu, zmniejszyć osiągi silnika, a także zwiększyć zużycie paliwa i emisję spalin.

Zalecamy olej silnikowy firmy Castrol.

Pojemność

Wersja	Pozycja	Pojemność w litrach (galonach)
Wszystkie	Płyn układu wspomagania kierownicy	Znak MAX
Pojazdy z silnikiem benzynowym	Zbiornik paliwa	55 (12,1)
Pojazdy z silnikiem Diesel	Zbiornik paliwa	55 (12,1)
Wszystkie	Układ spryskiwaczy szyby przedniej	4,0 (0,9)
1,6 l Duratec-16V	Olej silnikowy - z filtrem	4,1 (0,9)

Wersja	Pozycja	Pojemność w litrach (galonach)
1,6 l Duratec-16V	Olej silnikowy - bez filtru	3,75 (0,8)
1,6 l Duratec-16V	Układ chłodzenia z ogrzewaniem - pojazdy bez układu klimatyzacji	5,5 (1,2)
1,6 l Duratec-16V	Układ chłodzenia z ogrzewaniem - pojazdy z układem klimatyzacji	5,8 (1,3)
1,6 l Duratec-16V Ti-VCT	Olej silnikowy - z filtrem	4,1 (0,9)
1,6 l Duratec-16V Ti-VCT	Olej silnikowy - bez filtru	3,75 (0,8)
1,6 l Duratec-16V Ti-VCT	Układ chłodzenia z ogrzewaniem	6,0 (1,3)
1,8 l Duratec-HE	Olej silnikowy - z filtrem	4,3 (0,9)
1,8 l Duratec-HE	Olej silnikowy - bez filtru	3,9 (0,9)
1,8 l Duratec-HE	Układ chłodzenia z ogrzewaniem	6,5 (1,4)
2,0 l Duratec-HE	Olej silnikowy - z filtrem	4,3 (0,9)
2,0 l Duratec-HE	Olej silnikowy - bez filtru	3,9 (0,9)
2,0 l Duratec-HE	Układ chłodzenia z ogrzewaniem	6,3 (1,4)
1,6 l Duratorq-TDCi	Olej silnikowy - z filtrem	3,8 (0,8)
1,6 l Duratorq-TDCi	Olej silnikowy - bez filtru	3,4 (0,7)
1,6 l Duratorq-TDCi	Układ chłodzenia z ogrzewaniem	7,3 (1,6)
1,8 l Duratorq-TDCi	Olej silnikowy - z filtrem	5,6 (1,2)
1,8 l Duratorq-TDCi	Olej silnikowy - bez filtru	5,0 (1,1)
1,8 l Duratorq-TDCi	Układ chłodzenia z ogrzewaniem	8,1 (1,8)
2,0 l Duratorq-TDCi	Olej silnikowy - z filtrem	5,5 (1,2)
2,0 l Duratorq-TDCi	Olej silnikowy - bez filtru	5,0 (1,1)
2,0 l Duratorq-TDCi	Układ chłodzenia z ogrzewaniem	8,4 (1,8)

CZYSZCZENIE ELEMENTÓW ZEWNĘTRZNYCH

OSTRZEŻENIE

Jeśli korzystasz z myjni z woskowaniem, pamiętaj, aby usunąć później wosk z przedniej szyby.

UWAGI

Niektóre myjnie stosują strumień wody pod wysokim ciśnieniem. Może to powodować uszkodzenie niektórych części pojazdu.

Przed wjechaniem do myjni automatycznej zdejmij antenę.

Wyłącz dmuchawę, aby zapobiec zabrudzeniu przeciwpyłkowego filtru powietrza.

Zalecamy mycie pojazdu gąbką i letnią wodą z dodatkiem szamponu samochodowego.

Czyszczenie reflektorów

UWAGI

Nie drap kloszy reflektorów i nie stosuj do ich czyszczenia materiałów ściernych ani rozpuszczalników na bazie alkoholu i rozpuszczalników chemicznych.

Nie wycieraj reflektorów, gdy są suche.

Czyszczenie tylnej szyby

UWAGA

Nie drap wewnętrznej powierzchni tylnej szyby i nie stosuj do jej czyszczenia materiałów ściernych ani rozpuszczalników.

Do czyszczenia wewnętrznej powierzchni tylnej szyby stosuj czystą, gładką szmatkę lub wilgotną irchę.

Czyszczenie powierzchni chromowanych

UWAGA

Nie stosuj materiałów ściernych ani rozpuszczalników. Stosuj wodę z mydłem.

Zabezpieczenie lakieru nadwozia

UWAGI

Nie poleruj pojazdu w silnych promieniach słońca.

Unikaj zabrudzenia środkiem polerującym części wykonanych z tworzyw sztucznych. Powstałe plamy mogą być trudne do usunięcia.

Nie nakładaj środka polerującego na przednią lub tylną szybę. Może to spowodować głośną pracę wycieraczek i zmniejszyć skuteczność wycierania szyby.

Zalecamy woskowanie powłoki lakierniczej raz lub dwa razy do roku.

CZYSZCZENIE WNĘTRZA

Pasy bezpieczeństwa

OSTRZEŻENIA

Do ich czyszczenia nie stosuj materiałów ściernych ani rozpuszczalników.

Nie wolno dopuścić do zamoczenia wnętrza bębna mechanizmu bezwładnościowego.

Do czyszczenia pasów bezpieczeństwa używaj środka do czyszczenia wnętrza lub wody i miękkiej gąbki. Pasy należy suszyć na wolnym powietrzu, z dala od sztucznych źródeł ciepła.

Ekrany zestawu wskaźników, ekrany wyświetlaczy ciekłokrystalicznych, ekrany radioodbiornika

OSTRZEŻENIE

Do ich czyszczenia nie stosuj materiałów ściernych ani rozpuszczalników na bazie alkoholu i rozpuszczalników chemicznych.

NAPRAWA DROBNYCH USZKODZEŃ LAKIERU

UWAGA

Niezwłocznie usuwaj z powłoki lakierniczej wszelkie nieszkodliwie wyglądające zanieczyszczenia (np. ptasie odchody, pozostałości owadów, plamki żywicy, smoły, soli drogowej czy zanieczyszczenia przemysłowe).

Powinieneś jak najszybciej naprawiać drobne odpryski i zadrapania lakieru. Szeroka gama produktów pielęgnacyjnych jest dostępna i Dealera Forda. Przeczytaj i zastosuj zalecenia producenta.

KORZYSTANIE Z PRZEWODÓW ROZRUCHOWYCH

UWAGI

Podłączaj jedynie akumulatory o tym samym napięciu nominalnym.

Zawsze stosuj przewody rozruchowe wyposażone w izolowane końcówki zaciskowe i o odpowiednim przekroju.

W trakcie rozruchu nie odłączaj rozładowanego akumulatora od układu elektrycznego pojazdu.

Podłączanie przewodów

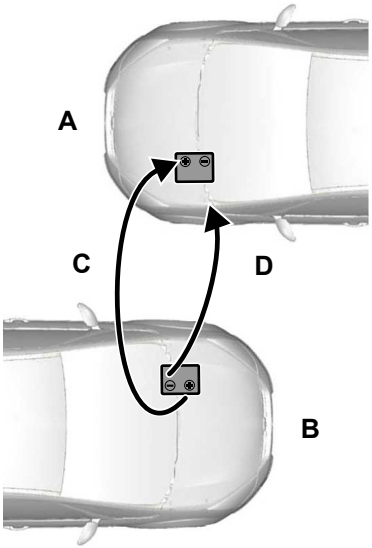

E102925

A Pojazd z akumulatorem rozładowanym

B Pojazd z akumulatorem pomocniczym

C Przewód połączenia bieguna dodatniego

D Przewód połączenia bieguna ujemnego

1. Ustaw samochody tak, aby się ze sobą nie stykały.
2. Wyłącz silnik i wszystkie odbiorniki prądu.
3. Połącz dodatni biegun (+) pojazdu **B** z dodatnim biegunem (+) pojazdu **A** (przewód **C**).
4. Połącz ujemny biegun (-) pojazdu **B** z połączeniem do masy pojazdu **A** (przewód **D**). Patrz **Punkty połączenia akumulatora** (strona 183).

UWAGI

Nie wolno podłączać przewodu do ujemnego bieguna (–) rozładowanego akumulatora.

Upewnij się, że żaden z przewodów nie dotyka elementów będących w ruchu.

Rozruch silnika

1. Doprowadź silnik pojazdu **B** do umiarkowanie wysokich obrotów.
2. Uruchom silnik pojazdu **A**.
3. Pozwól silnikom obu pojazdów pracować przez co najmniej 3 minuty przed odłączeniem przewodów.

UWAGA

Rozłączając przewody nie włączaj reflektorów zamiast ogrzewania tylnej szyby. Podwyższone napięcie spowoduje przepalenie żarówek.

Odłącz przewody w odwrotnej kolejności.

PUNKTY POŁĄCZENIA AKUMULATORA

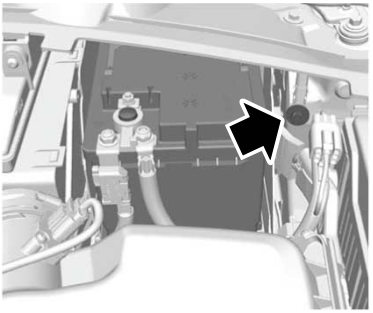

E114494

UWAGA

Nie wolno podłączać przewodu do ujemnego bieguna (–) rozładowanego akumulatora.

INFORMACJE OGÓLNE

UWAGI

Stosuj wyłącznie koła i opony odpowiednich rozmiarów. Stosowanie kół i opon innych rozmiarów może doprowadzić do uszkodzenia pojazdu i spowoduje unieważnienie jego homologacji.

Jeżeli zmienisz opony na opony o innej średnicy niż te, które były zamontowane fabrycznie, prędkościomierz może nie pokazywać prawidłowej prędkości. Zabierz pojazd do swojego Dealera, aby przeprogramować układ sterowania pracą silnika.

Naklejka z wartościami ciśnienia powietrza w oponach znajduje się w otworze drzwi kierowcy, na słupku B.

Ciśnienie powietrza w oponach sprawdzaj i reguluj w temperaturze otoczenia, w jakiej zamierzasz prowadzić pojazd i wtedy, gdy opony są zimne.

WYMIANA KOŁA

Nakrętki specjalne

Wymiana klucza do nakrętek blokujących oraz nakrętek blokujących kół jest możliwa u Autoryzowanego Dealera Forda na podstawie certyfikatu z numerami nakrętek.

Pojazdy z dojazdowym kołem zapasowym

OSTRZEŻENIA

Jeżeli koło zapasowe różni się od innych kół, należy przestrzegać następujących zasad:

Nie przekraczać prędkości 80 km/h.

Przejechać możliwie krótki odcinek drogi.

OSTRZEŻENIA

Nie wolno używać jednocześnie dwóch lub więcej kół zapasowych dojazdowych.

Na takie koła nie można zakładać łańcuchów przeciwśnieżnych.

Z założonym kołem dojazdowym nie wolno korzystać z myjni automatycznej.

Nie wolno wykonywać żadnych napraw opony dojazdowego koła zapasowego.

UWAGA

Prześwit Twojego pojazdu będzie zmniejszony. Zachowaj ostrożność parkując przy krawężniku.

Wskazówka: *Twój pojazd może mieć nietypową charakterystykę prowadzenia.*

Podnośnik samochodowy

OSTRZEŻENIA

Podnośnik samochodowy dostarczony z pojazdem powinien być stosowany wyłącznie do wymiany koła w sytuacjach awaryjnych.

Przed skorzystaniem z podnośnika samochodowego sprawdź, czy nie jest uszkodzony lub odkształcony i czy gwint jest nasmarowany i wolny od ciał obcych.

Nigdy nie wkładać żadnych przedmiotów między podnośnik a podłoże, ani między podnośnik a pojazd.

Wskazówka: *Pojazdy z zestawem do napraw opon nie są wyposażone w podnośnik ani klucz do kół.*

Podczas zmiany opon letnich na zimowe lub zimowych na letnie zaleca się stosowanie hydraulicznego podnośnika warsztatowego.

Wskazówka: *Stosuj podnośnik o nośności co najmniej 1,5 tony i płytkę o średnicy co najmniej 80 milimetrów.*

Pojazdy bez zestawu do napraw opon

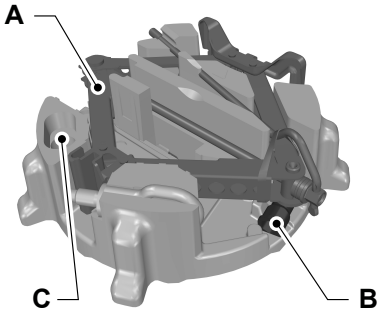

E105575

A Podnośnik

B Klucz do kół

C Miejsce na klucz do nakrętek blokujących

Podnośnik samochodowy i klucz do kół w Twoim pojeździe znajdują się we wnęce na koło zapasowe.

Punkty podstawienia podnośnika

UWAGA

Korzystaj tylko z wyznaczonych miejsc podstawienia podnośnika. Podstawienie podnośnika pod inne miejsca może spowodować uszkodzenia nadwozia, układu kierowniczego, zawieszenia, silnika, układu hamulcowego lub przewodów paliwowych.

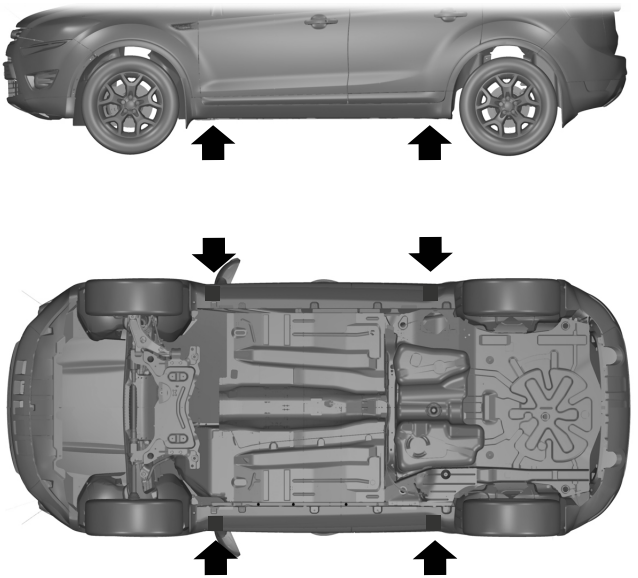

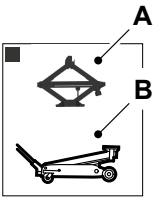

E92658

A Do użycia wyłącznie w sytuacjach awaryjnych

B Obsługa

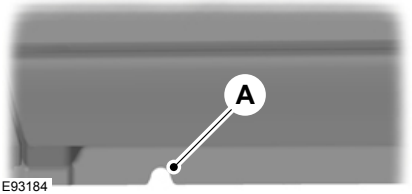

E93184

Wgłębienia w progach **A** wskazują położenie miejsc podstawienia podnośnika.

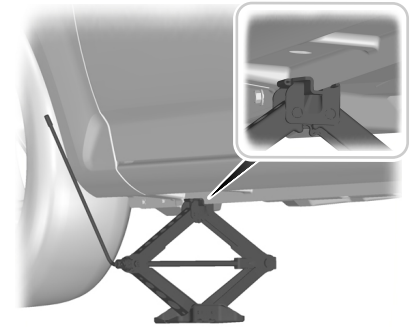

E92932

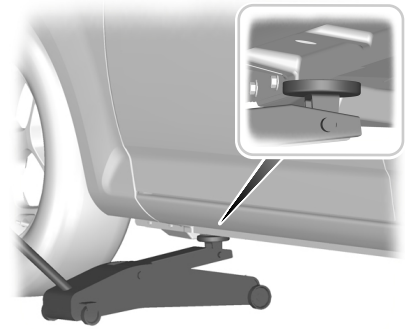

E93020

Zdejmowanie koła

OSTRZEŻENIA

Zaparkuj pojazd w taki sposób, aby nie przeszkadzał i nie zagrażał innym uczestnikom ruchu i Tobie.

Ustaw trójkąt ostrzegawczy.

Upewnij się, że pojazd stoi na twardym, równym podłożu, a koła są ustawione prosto.

Wyłącz zapłon i włącz hamulec postojowy.

Jeśli samochód wyposażony jest w mechaniczną skrzynię biegów, wybierz pierwszy lub wsteczny bieg. Jeśli skrzynia jest automatyczna, wybierz położenie "P".

W samochodzie nie mogą przebywać pasażerowie.

Zabezpiecz koło znajdujące się po przekątnej odpowiednim klinem lub klockiem.

Upewnij się, że strzałki na oponach jednokierunkowych wskazują kierunek obrotów kół podczas jazdy do przodu. Jeżeli koło zapasowe musi zostać założone ze strzałkami wskazującymi kierunek przeciwny, zgłoś się do Autoryzowanego Dealera firmy Ford w celu założenia opony w prawidłowym kierunku.

Nie wolno wykonywać żadnych prac pod pojazdem podniesionym tylko na podnośniku.

Upewnij się, że podnośnik jest ustawiony pionowo względem miejsca podstawienia, a jego podstawa przylega płasko do podłoża.

UWAGA

Nie kładź kół ze stopów lekkich zewnętrzną stroną do dołu, ponieważ uszkodzi to lakier.

Wskazówka: *Koło zapasowe mieści się pod wykładziną podłogową w bagażniku.*

1. Wsuń płaski koniec klucza do kół pomiędzy obręcz a kołpak koła i ostrożnie zdejmij kołpak koła lub pokrywę piasty.

E71948

2. Załóż klucz do nakrętek blokujących.
3. Poluzuj nakrętki koła.
4. Podnieś pojazd, aż koło nie będzie dotykać podłoża.
5. Wykręć nakrętki koła i zdejmij koło.

Zakładanie koła

OSTRZEŻENIA

Stosuj wyłącznie koła i opony odpowiednich rozmiarów. Stosowanie kół i opon innych rozmiarów może doprowadzić do uszkodzenia pojazdu i spowoduje unieważnienie jego homologacji. Patrz **Specyfikacje techniczne** (strona 193).

OSTRZEŻENIA

Nie montuj opon odpornych na przebicie w pojazdach, w których nie były one zamontowanie fabrycznie. Prosimy skontaktować się ze swoim Dealerem w celu uzyskania dalszych informacji na temat kompatybilności.

UWAGA

Nie montuj obręczy ze stopów lekkich za pomocą nakrętek przeznaczonych do obręczy stalowych.

Wskazówka: *Upewnij się, że powierzchnie styku koła i piasty są wolne od ciał obcych.*

Wskazówka: *Dopilnuj, by stożki nakrętek kół znajdowały się od strony koła.*

1. Zamontuj koło.
2. Wkręć lekko nakrętki.

E71948

3. Załóż klucz do nakrętek blokujących.

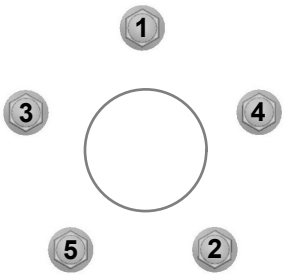

E75442

4. Częściowo dokręć nakrętki kół w kolejności pokazanej na rysunku.
5. Opuść samochód i usuń podnośnik.
6. Dokręć do końca nakrętki kół w kolejności pokazanej na rysunku. Patrz **Specyfikacje techniczne** (strona 193).
7. Załóż kołpak koła lub pokrywę piasty nasadą dłoni.

OSTRZEŻENIE

Przy najbliższej okazji sprawdź dokręcenie nakrętek zmienionego koła i ciśnienie powietrza w oponie.

Wskazówka: *Jeżeli koło zapasowe jest innego rozmiaru lub konstrukcji niż koła jezdne, należy je jak najszybciej wymienić.*

ZESTAW DO NAPRAWY OPON

Twój pojazd może nie być wyposażony w koło zapasowe. W takim wypadku będzie on wyposażony w awaryjny zestaw do napraw opon, który może posłużyć do naprawy **jednej** przebitej opony.

Zestaw do napraw opon znajduje się we wnęce na koło zapasowe.

Informacje ogólne

OSTRZEŻENIA

W zależności od rodzaju i rozmiarów uszkodzenia, w niektórych oponach można dokonać tylko częściowego uszczelnienia lub może okazać się to niemożliwe. Utrata ciśnienia w oponie może wpłynąć na prowadzenie samochodu i doprowadzić do utraty panowania nad pojazdem.

Nie stosuj zestawu do napraw opon, jeżeli opona została już uszkodzona w wyniku niedopompowania podczas jazdy.

Nie próbuj uszczelniać uszkodzenia, które nie znajduje się na widocznej powierzchni bieżnika opony.

Nie próbuj uszczelniać uszkodzenia na bocznej ścianie opony.

Zestaw do napraw opon nadaje się do uszczelniania większości przebić opon (o średnicy do 6 milimetrów) w celu umożliwienia tymczasowego przywrócenia mobilności pojazdu.

Podczas korzystania z zestawu przestrzegaj następujących zasad:

- **Jedź ostrożnie i unikaj wykonywania gwałtownych manewrów**, szczególnie gdy pojazd jest znacznie obciążony lub gdy holujesz przyczepę.
- Zestaw zapewni Ci tymczasową naprawę w sytuacji awaryjnej, umożliwiając kontynuowanie jazdy do najbliższego Dealera lub zakładu wulkanizacyjnego lub przejechanie maksymalnie 200 km.
- Nie przekraczaj prędkości **maksymalnie 80 km/h**.
- Przechowuj zestaw w miejscu niedostępnym dla dzieci.
- Korzystaj z zestawu wyłącznie wtedy, gdy temperatura otoczenia wynosi pomiędzy –30°C a +70°C.

Korzystanie z zestawu do napraw opon

OSTRZEŻENIA

Sprężone powietrze może mieć właściwości wybuchowe lub napędowe.

Nigdy nie pozostawiaj zestawu do napraw opon bez dozoru podczas użycia.

UWAGA

Nie pozwalaj, aby sprężarka pracowała dłużej niż 10 minut.

Wskazówka: *Stosuj zestaw do napraw opon wyłącznie w pojeździe, z którym był dostarczony.*

- Zaparkuj pojazd na poboczu, tak aby nie utrudniać ruchu na drodze oraz aby móc bezpiecznie korzystać z zestawu.
- Włącz hamulec postojowy, nawet jeśli zaparkowałeś na równym podłożu, aby zagwarantować, że pojazd się nie przemieści.
- Nie próbuj usuwać ciał obcych, takich jak gwoździe lub śruby, wbitych w oponę.
- Gdy zestaw jest używany, pozostaw włączony silnik, ale nie w przypadku, gdy pojazd znajduje się na ograniczonej przestrzeni lub miejscu o niedostatecznej wentylacji (np. wewnątrz budynku). W takim przypadku włącz sprężarkę, gdy silnik jest wyłączony.
- Wymień pojemnik ze środkiem uszczelniającym na nowy przed upływem daty ważności (patrz górna część pojemnika).
- Poinformuj wszystkich pozostałych użytkowników pojazdu, że opona została tymczasowo uszczelniona za pomocą zestawu do napraw opon i poinformuj ich o konieczności przestrzegania specjalnych zasad podczas jazdy.

Napełnianie opony

OSTRZEŻENIA

Przed napompowaniem sprawdź ścianę boczną opony. Jeżeli widać jakiekolwiek pęknięcia, wybrzuszenia lub podobne uszkodzenia, nie próbuj pompować opony.

Nie stój w bezpośredniej bliskości opony, gdy sprężarka pompuje powietrze.

Obserwuj ścianę boczną opony. Jeżeli pojawią się jakiekolwiek pęknięcia, wybrzuszenia lub podobne uszkodzenia, wyłącz sprężarkę i wypuść powietrze za pomocą zaworu upustu ciśnienia **B**. Nie kontynuuj jazdy z tą oponą.

Środek uszczelniający zawiera lateks naturalny. Unikaj kontaktu ze skórą i ubraniem. W razie kontaktu natychmiast przemyj to miejsce dużą ilością wody i skontaktuj się z lekarzem.

Jeżeli ciśnienie powietrza w oponie nie osiągnie wartości 1,8 bara (26 psi) w ciągu 7 minut, oznacza to, że opona mogła zostać poważnie uszkodzona, co uniemożliwia tymczasową naprawę. W takim przypadku nie kontynuuj jazdy z tą oponą.

UWAGA

Wkręcenie pojemnika w uchwyt pojemnika spowoduje przebicie uszczelnienia pojemnika. Nie odkręcaj pojemnika od uchwytu, w przeciwnym razie środek uszczelniający wypłynie z pojemnika.

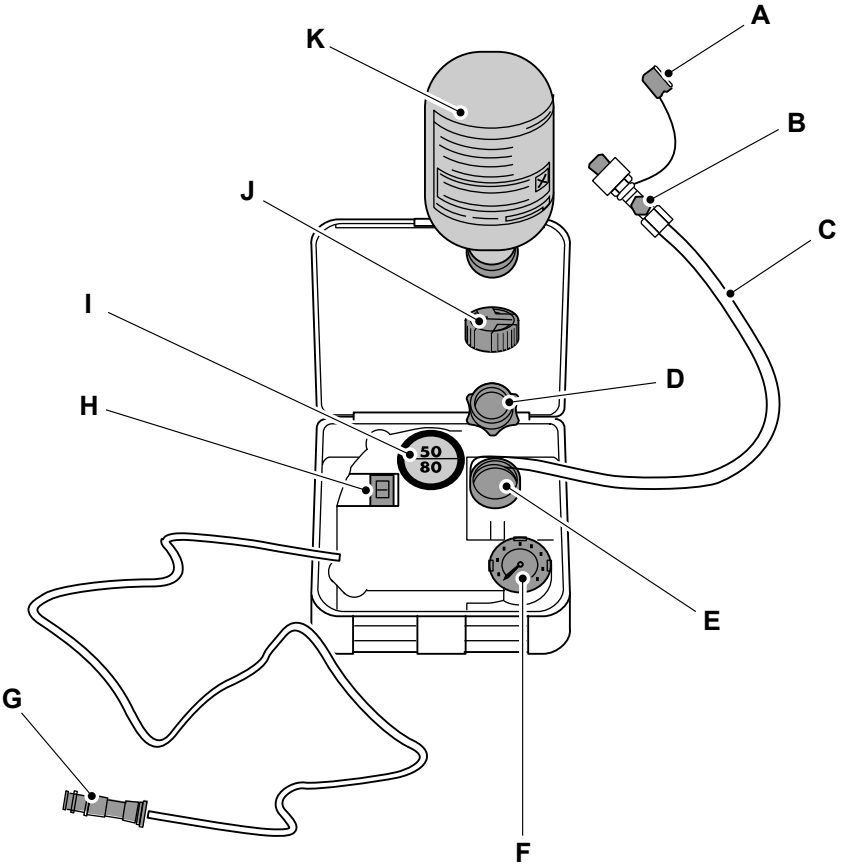

E94973

A Zatyczka ochronna
B Zawór upustu ciśnienia
C Przewód elastyczny
D Pomarańczowy korek

E Uchwyt pojemnika

F Ciśnieniomierz

G Wtyczka zasilania z przewodem

H Przełącznik sprężarki

I Nalepka

J Pokrywka pojemnika

K Pojemnik środka uszczelniającego

1. Otwórz pokrywę zestawu do napraw opon.
2. Zdejmij nalepkę **I** z informacją o maksymalnej dopuszczalnej prędkości (80 km/h) ze skrzynki i przymocuj do tablicy rozdzielczej w polu widzenia kierowcy. Upewnij się, że nalepka nie zasłania żadnego ważnego elementu.
3. Wyjmij przewód elastyczny **C** i wtyczkę zasilania z przewodem **G** z zestawu.
4. Odkręć pomarańczowy korek **D** i pokrywkę pojemnika **J**.
5. Wkręcaj pojemnik środka uszczelniającego **K** zgodnie z ruchem wskazówek zegara w uchwyt pojemnika **E**, aż będzie mocno przykręcony.
6. Zdjąć kapturek z zaworu uszkodzonej opony.
7. Ściągnij zatyczkę ochronną **A** z przewodu elastycznego **C** i przykręć przewód elastyczny **C** mocno do zaworu uszkodzonej opony.
8. Upewnij się, że przełącznik sprężarki **H** jest w położeniu **0**.
9. Wsuń wtyczkę zasilania **G** do gniazda zapalniczki lub dodatkowego gniazda zasilania. Patrz **Zapalniczka** (strona 114). Patrz **Dodatkowe gniazdka zasilania** (strona 115).
10. Uruchom silnik.
11. Przesuń przełącznik sprężarki **H** do położenia **1**.
12. Pompuj oponę nie dłużej niż 7 minut, aby uzyskać ciśnienie o wartości minimum 1,8 bara (26 psi) i maksimum 3,5 bara (51 psi). Przesuń przełącznik sprężarki **H** do położenia **0** i sprawdź aktualne ciśnienie powietrza w oponie za pomocą ciśnieniomierza **F**.
13. Wyjmij wtyczkę zasilania **G** z gniazda zapalniczki lub dodatkowego gniazda zasilania.
14. Szybko odkręć przewód elastyczny **C** od zaworu opony i załóż na miejsce zatyczkę ochronną **A**. Zamocuj pokrywkę zaworu.
15. Pozostaw pojemnik środka uszczelniającego **K** w uchwycie **E**.
16. Upewnij się, że zestaw, pokrywa pojemnika i pomarańczowy korek są przechowywane w bezpieczny sposób w pojeździe, ale są też łatwo dostępne. Zestaw będzie znów potrzebny, gdy będziesz sprawdzać ciśnienie powietrza w oponie.
17. Niezwłocznie przejedź około 3 km, aby środek uszczelniający mógł uszczelnić uszkodzone miejsce.

Wskazówka: *Podczas pompowania środka uszczelniającego przez zawór opony ciśnienie może wzrosnąć do 6 barów (87 psi), ale spadnie ponownie po około 30 sekundach.*

OSTRZEŻENIE

Jeżeli podczas jazdy wystąpią silne drgania, niestabilne zachowanie układu kierowniczego lub hałasy, zmniejsz prędkość i ostrożnie dojedź do miejsca, gdzie możesz bezpiecznie zatrzymać pojazd. Ponownie sprawdź oponę i jej ciśnienie. Jeżeli ciśnienie powietrza w oponie jest niższe niż 1,3 bara (19 psi) lub jeśli są widoczne jakiekolwiek pęknięcia, wybrzuszenia lub podobne uszkodzenia, nie kontynuuj jazdy z tą oponą.

Sprawdzanie ciśnienia powietrza w oponie

1. Zatrzymaj pojazd po przejechaniu około 3 km. Sprawdź i w razie potrzeby wyreguluj ciśnienie powietrza w uszkodzonej oponie.
2. Zamocuj zestaw i odczytaj ciśnienie powietrza w oponie na ciśnieniomierzu **F**.
3. Jeżeli ciśnienie powietrza w oponie, do której wpompowano środek uszczelniający, wynosi 1,3 bara (19 psi) lub więcej, wyreguluj je w celu uzyskania zalecanej wartości ciśnienia. Patrz **Specyfikacje techniczne** (strona 193).
4. Ponownie wykonaj procedurę napełniania opony, aby dopompować oponę.
5. Ponownie sprawdź ciśnienie powietrza w oponie na ciśnieniomierzu **F**. Jeżeli ciśnienie powietrza w oponie jest zbyt wysokie, wypuść powietrze z opony do uzyskania zalecanego ciśnienia za pomocą zaworu upustu ciśnienia **B**.
6. Po napompowaniu opony do prawidłowej wartości ciśnienia przesuń przełącznik sprężarki **H** do położenia **0**, wyjmij wtyczkę zasilania **G** z gniazda, odkręć przewód elastyczny **C**, zamocuj pokrywkę zaworu i załóż zatyczkę ochronną **A**.
7. Pozostaw pojemnik środka uszczelniającego **K** w uchwycie **E** i bezpiecznie schowaj zestaw w pierwotnym położeniu.
8. Przejedź do najbliższego zakładu wulkanizacyjnego w celu wymiany uszkodzonej opony. Zanim opona zostanie zdjęta z obręczy, poinformuj mechanika, że zawiera ona środek uszczelniający. Po użyciu jak najszybciej wymień zestaw na nowy.

Wskazówka: *Pamiętaj, że awaryjne zestawy do napraw opon zapewniają jedynie tymczasową mobilność. Przepisy dotyczące naprawy opony po zastosowaniu zestawu do napraw opon mogą różnić się zależnie od kraju. W celu uzyskania informacji powinieneś skonsultować się ze specjalistą.*

OSTRZEŻENIE

Przed jazdą upewnij się, że ciśnienie powietrza w oponie jest na poziomie zalecanej wartości ciśnienia. Patrz **Specyfikacje techniczne** (strona 193). Sprawdzaj ciśnienie powietrza w oponie aż do wymiany uszczelnionej opony.

Puste pojemniki po środku uszczelniającym można wyrzucać do pojemników na domowe odpadki. Pozostałości środka uszczelniającego należy zwrócić do Dealera lub wyrzucić zgodnie z lokalnymi przepisami o pozbywaniu się odpadków.

KONSERWACJA OPON

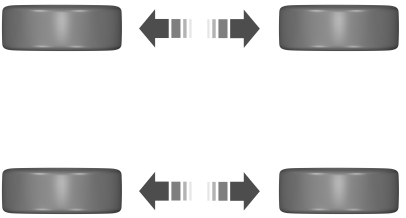

E70415

Aby zapewnić równomierne zużycie opon przednich i tylnych kół oraz wydłużyć czas ich eksploatacji, zaleca się zamianę kół przednich na tylne i na odwrót w regularnych odstępach od 5 000 do 10 000 km.

UWAGA

Nie obcieraj boków opon podczas parkowania.

Jeśli musisz wjechać na krawężnik, zrób to powoli, najeżdżając kołami pod kątem prostym.

Regularnie sprawdzaj opony pod kątem nacięć, ciał obcych i nierównomiernego zużycia. Nierównomiernie zużyty bieżnik może oznaczać złe ustawienie zbieżności kół.

Sprawdzaj ciśnienie powietrza w oponach (również w kole zapasowym), gdy koła są zimne, co dwa tygodnie.

STOSOWANIE OPON ZIMOWYCH

UWAGA

Upewnij się, że stosujesz nakrętki kół właściwe dla typu kół, na których zamontowane są opony zimowe.

Jeżeli korzystasz z opon zimowych, upewnij się, że ciśnienie powietrza w oponach jest prawidłowe. Patrz **Specyfikacje techniczne** (strona 193).

STOSOWANIE ŁAŃCUCHÓW PRZECIWŚNIEŻNYCH

OSTRZEŻENIA

Nie przekraczaj prędkości 50 km/h.

Nie stosuj łańcuchów przeciwśnieżnych na drogach nie pokrytych śniegiem.

Łańcuchy przeciwśnieżne zakładaj wyłącznie na wskazane opony. Patrz **Specyfikacje techniczne** (strona 193).

UWAGA

Jeżeli Twój pojazd jest wyposażony w kołpaki kół, zdejmij je przed założeniem łańcuchów przeciwśnieżnych.

Wskazówka: *Układ ABS będzie nadal działał normalnie.*

Stosuj wyłącznie łańcuchy przeciwśnieżne z małymi ogniwami.

Zakładaj łańcuchy przeciwśnieżne wyłącznie na koła przednie.

Pojazdy z układem stabilizacji toru jazdy (ESP)

Pojazdy z układem stabilizacji toru jazdy (ESP) mogą zachowywać się w czasie jazdy nietypowo. Można tego uniknąć wyłączając układ. Patrz **Korzystanie z układu stabilizacji toru jazdy** (strona 136).

SPECYFIKACJE TECHNICZNE

Moment dokręcania nakrętek kół

Typ koła	Nm (lb-ft)
Wszystkie	130 (96)

Ciśnienie powietrza w oponach (przy zimnych oponach)

Do 80 km/h

Wersja	Rozmiar opony	Jazda z normalnym obciążeniem		Jazda z pełnym obciążeniem	
		Przód	Tył	Przód	Tył
		bary (psi)	bary (psi)	bary (psi)	bary (psi)
Wszystkie	T125/85 R 16	4,2 (61)	4,2 (61)	4,2 (61)	4,2 (61)

Do 160 km/h

Wersja	Rozmiar opony	Jazda z normalnym obciążeniem		Jazda z pełnym obciążeniem	
		Przód	Tył	Przód	Tył
		bary (psi)	bary (psi)	bary (psi)	bary (psi)
Wszystkie	195/65 R 15*	2,1 (31)	2,3 (33)	2,4 (35)	2,8 (41)
Wszystkie	225/40 R 18	2,3 (33)	2,3 (33)	2,4 (35)	2,8 (41)
Pojazdy z silnikiem benzynowym	205/55 R 16*	2,1 (31)	2,3 (33)	2,4 (35)	2,8 (41)
Pojazdy z silnikiem Diesel	205/55 R 16*	2,3 (33)	2,3 (33)	2,4 (35)	2,8 (41)
Pojazdy z silnikiem benzynowym	205/50 R 17	2,1 (31)	2,3 (33)	2,4 (35)	2,8 (41)
Pojazdy z silnikiem Diesel	205/50 R 17	2,3 (33)	2,3 (33)	2,4 (35)	2,8 (41)

*Łańcuchy przeciwśnieżne zakładaj wyłącznie na wskazane opony.

Przedłużona jazda z prędkością powyżej 160 km/h

Wersja	Rozmiar opony	Jazda z normalnym obciążeniem		Jazda z pełnym obciążeniem	
		Przód	Tył	Przód	Tył
		bary (psi)	bary (psi)	bary (psi)	bary (psi)
Wszystkie	195/65 R 15	2,3 (33)	2,3 (33)	2,6 (38)	3,0 (44)

Wersja	Rozmiar opony	Jazda z normalnym obciążeniem		Jazda z pełnym obciążeniem	
		Przód	Tył	Przód	Tył
		bary (psi)	bary (psi)	bary (psi)	bary (psi)
Wszystkie	225/40 R 18	2,5 (36)	2,3 (33)	2,6 (38)	3,0 (44)
Pojazdy z silnikiem benzynowym	205/55 R 16	2,3 (33)	2,3 (33)	2,6 (38)	3,0 (44)
Pojazdy z silnikiem Diesel	205/55 R 16	2,5 (36)	2,3 (33)	2,6 (38)	3,0 (44)
Pojazdy z silnikiem benzynowym	205/50 R 17	2,3 (33)	2,3 (33)	2,6 (38)	3,0 (44)
Pojazdy z silnikiem Diesel	205/50 R 17	2,5 (36)	2,3 (33)	2,6 (38)	3,0 (44)

TABLICZKA IDENTYFIKACYJNA POJAZDU

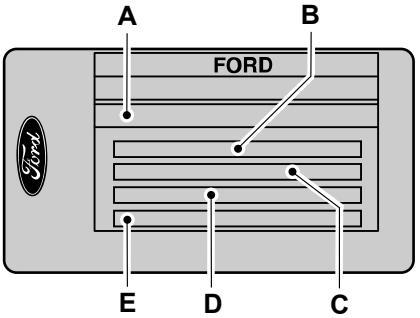

E85610

A	Numer identyfikacyjny pojazdu
B	Całkowita masa pojazdu
C	Masa całkowita pojazdu i przyczepy
D	Maksymalne obciążenie przedniej osi
E	Maksymalne obciążenie tylnej osi

Numer identyfikacyjny pojazdu i masy maksymalne są podane na tabliczce umieszczonej w dolnej części otworu drzwi pasażera, po stronie zamka.

NUMER IDENTYFIKACYJNY POJAZDU (VIN)

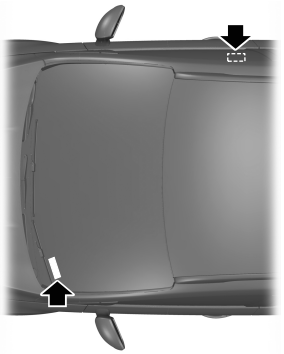

E87496

Numer identyfikacyjny pojazdu wybity jest na płycie podłogowej po prawej stronie, obok przedniego siedzenia. Jest on również widoczny po lewej stronie tablicy rozdzielczej.

SPECYFIKACJE TECHNICZNE

Wymiary pojazdu

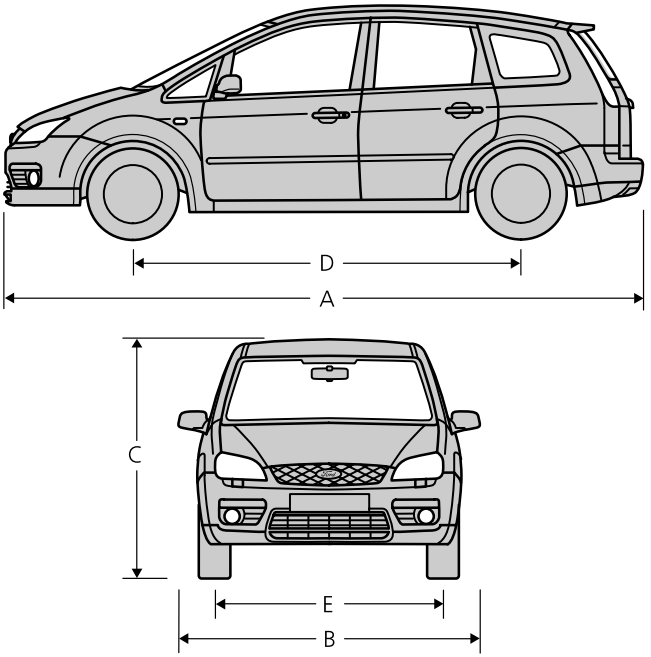

Poz.	Opis wymiarów	Wymiary w mm (calach)
A	Maksymalna długość	4 372 - 4 391 (170,6 - 172,9)
B	Szerokość całkowita z lusterkami zewnętrznymi	2 022 - 2 023 (79,6 - 79,7)
C	Wysokość całkowita - masa własna wg EC	1 564 - 1 596 (61,6 - 62,8)
D	Rozstaw osi	2 640 (103,9)
E	Rozstaw kół przednich	1 535 - 1 606 (60,4 - 63,2)
E	Rozstaw kół tylnych	1 531 - 1 607 (60,3 - 63,3)

Wymiary wyposażenia do holowania

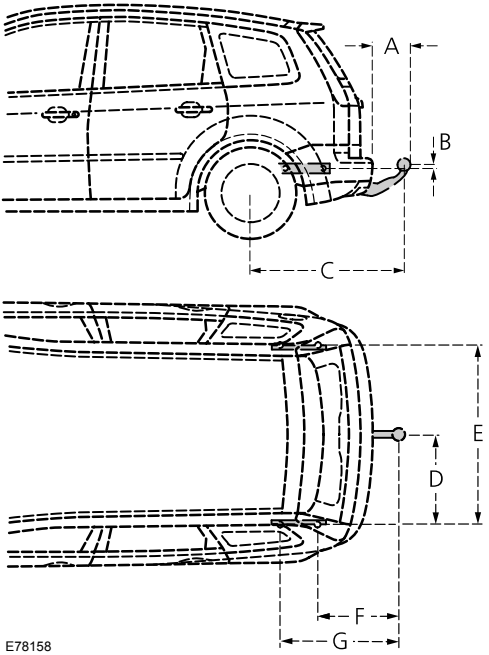

Poz.	Opis wymiarów	Wymiary w mm (calach)
A	Zderzak – koniec haka holowniczego - zamontowany na stałe hak holowniczy	103 (4,1)
A	Zderzak – koniec haka holowniczego - zdejmowany hak holowniczy	146 (5,7)
B	Punkt mocowania - środek haka holowniczego	32 (1,3)
C	Środek koła – środek haka holowniczego - zamontowany na stałe hak holowniczy	898 (35,4)
C	Środek koła – środek haka holowniczego - zdejmowany hak holowniczy	941 (37,0)
D	Środek haka holowniczego – podłużnica boczna	517 (20,4)

Poz.	Opis wymiarów	Wymiary w mm (calach)
E	Odległość pomiędzy podłużnicami	1 034 (40,7)
F	Środek haka holowniczego – środek 1. punktu mocowania - zamontowany na stałe hak holowniczy	400 (15,7)
F	Środek haka holowniczego – środek 1. punktu mocowania - zdejmowany hak holowniczy	443 (17,4)
G	Środek haka holowniczego – środek 2. punktu mocowania - zamontowany na stałe hak holowniczy	699 (27,5)
G	Środek haka holowniczego – środek 2. punktu mocowania - zdejmowany hak holowniczy	742 (29,2)

INFORMACJE OGÓLNE

UWAGA

Korzystanie z układu przy wyłączonym silniku powoduje rozładowywanie akumulatora.

Ten rozdział przedstawia funkcje i cechy zestawu głośnomówiącego telefonu komórkowego z systemem Bluetooth.

Część układu obejmująca telefon komórkowy z systemem Bluetooth zapewnia współdziałanie z systemem audio lub nawigacyjnym oraz Twoim telefonem komórkowym. Umożliwia ona wykorzystywanie systemu audio lub systemu nawigacyjnego do nawiązywania i odbierania połączeń telefonicznych bez konieczności korzystania z telefonu komórkowego.

Kompatybilność telefonów

UWAGA

Ponieważ nie istnieje żadna powszechna umowa, producenci telefonów komórkowych mogą stosować różne profile w swoich urządzeniach Bluetooth. Z tego względu może wystąpić niekompatybilność między telefonem a zestawem głośnomówiącym, która niekiedy może znacznie pogorszyć działanie systemu. Aby uniknąć takiej sytuacji, należy korzystać wyłącznie z zalecanych telefonów.

Prosimy odwiedzić stronę internetową **www.ford- mobile-connectivity.com**, na której podano pełne szczegóły.

Telefony z systemem operacyjnym Symbian

Wskazówka: *Niektóre telefony wymagają zainstalowania specjalnego pliku, aby możliwe było włączenie pełnego dostępu do książki telefonicznej poprzez system Bluetooth.*

Plik ten jest określany jako plik SIS i można go pobrać ze strony internetowej Forda ***www.ford-mobile-connectivity.com****.*

USTAWIENIA TELEFONU

Książka telefoniczna

Wskazówka: *Konieczne może być potwierdzenie dostępu do książki telefonicznej za pośrednictwem systemu Bluetooth z telefonu komórkowego.*

Po uruchomieniu silnika dostęp do listy książki telefonicznej może być przez kilka minut opóźniony, zależnie od jej objętości.

Kategorie książki telefonicznej

Zależnie od wpisu do książki telefonicznej na ekranie zespołu audio wyświetlane mogą być różne kategorie.

Na przykład:

M	Telefon komórkowy
O	Telefon biurowy
H	Telefon domowy
F	Faks

Wskazówka: *Hasła mogą być wyświetlane bez dołączonej kategorii.*

Kategoria może być także przedstawiona za pomocą symbolu:

Telefon

Telefon komórkowy

Telefon domowy

Telefon biurowy

Faks

Określanie telefonu jako telefonu aktywnego

Podczas korzystania z systemu po raz pierwszy żaden telefon nie jest połączony z systemem.

Po włączeniu zapłonu i zespołu audio telefon Bluetooth musi zostać przyporządkowany do systemu.

Telefon z systemem Bluetooth

Po przyporządkowaniu telefonu Bluetooth do systemu, staje się on telefonem aktywnym. Dalsze informacje znajdziesz w menu telefonu.

Wybierz telefon z menu aktywnych telefonów.

Po ponownym włączeniu zapłonu i radia lub systemu nawigacyjnego system wybiera telefon aktywny ostatnim razem.

Wskazówka: *W niektórych przypadkach połączenie Bluetooth musi zostać potwierdzone również na telefonie.*

Przyporządkowanie innego telefonu z funkcją Bluetooth

Przyporządkuj nowy telefon Bluetooth zgodnie z wymaganiami co do połączenia Bluetooth.

Telefony zapisane w systemie dostępne są z listy w zespole audio.

Wskazówka: *Można przyporządkować maksymalnie sześć urządzeń. Jeżeli sześć telefonów Bluetooth zostało przyporządkowanych do pojazdu, jeden z nich należy wykasować, aby przyporządkować nowy telefon.*

USTAWIENIA BLUETOOTH

Zanim można będzie korzystać z telefonu w pojeździe, telefon ten musi być przyporządkowany do systemu telefonicznego pojazdu.

Obsługa telefonów

Do systemu pojazdu można przyporządkować maksymalnie sześć urządzeń Bluetooth.

Wskazówka: *Jeżeli trwa połączenie w momencie, gdy używany telefon komórkowy zostanie wybrany jako telefon aktywny, połączenie zostanie przekazane do systemu audio pojazdu.*

Wskazówka: *Nawet jeżeli telefon jest podłączony do systemu samochodowego, można z niego korzystać w tradycyjny sposób.*

Wymogi dotyczące połączenia Bluetooth

Zanim możliwe będzie połączenie telefonu komórkowego Bluetooth muszą być spełnione następujące wymagania.

1. Funkcja Bluetooth musi być aktywowana w telefonie i zespole audio. Upewnij się, że opcja menu Bluetooth w zespole audio jest ustawiona na **ON**. Informacje na temat ustawień telefonu znajdziesz w instrukcji obsługi telefonu.
2. W telefonie komórkowym Bluetooth nie może być włączany tryb "prywatny".
3. Wyszukaj urządzenie audio.
4. Wybierz **Ford Audio**.
5. Wpisz kod pokazany na ekranie pojazdu, korzystając z klawiatury telefonu. Jeżeli na ekranie nie pojawi się żaden kod, wpisz numer PIN Bluetooth 0000, korzystając z klawiatury telefonu. Następnie wpisz numer PIN Bluetooth pokazany na ekranie pojazdu.

Wskazówka: *Rozmowa telefoniczna zostanie rozłączona, jeśli zespół audio zostanie wyłączony. Jeżeli kluczyk zapłonowy zostanie obrócony do położenia 0, rozmowa pozostanie połączona.*

ELEMENTY STEROWANIA TELEFONU

Pilot zdalnego sterowania

Przycisk sterowania głosem i trybu pracy

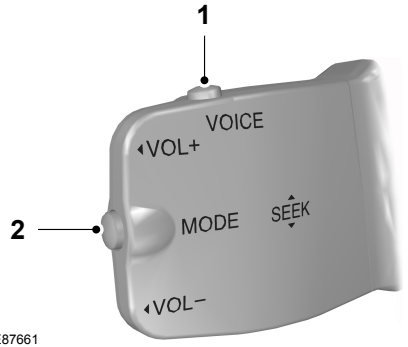

E87661

1 Przycisk sterowania głosem

2 Przycisk trybu

Połączenia przychodzące można przyjmować przez jednokrotne naciśnięcie przycisku "MODE". Naciśnij przycisk ponownie, aby zakończyć połączenie.

KORZYSTANIE Z TELEFONU - POJAZDY NIE WYPOSAŻONE W: SYSTEM NAWIGACYJNY

Rozdział ten opisuje funkcje telefoniczne zespołu audio.

Wskazówka: *Szczegółowe informacje na temat elementów sterowania znajdziesz w Instrukcji Obsługi Audio.*

System wymaga aktywnego telefonu komórkowego.

Nawet jeżeli telefon jest podłączony do systemu audio, można z niego korzystać w tradycyjny sposób.

Wskazówka: *Możesz wyjść z menu telefonu, naciskając jeden z przycisków wyboru źródła dźwięku:* ***CD****,* ***AM/FM*** *lub* ***AUX****.*

Wybieranie połączenia

Wybieranie numeru za pomocą sterowania głosem

Numery telefonów można wybierać za pomocą poleceń głosowych. Patrz **Polecenia telefonu** (strona 219).

Wybieranie numeru z książki telefonicznej

Możesz uzyskać dostęp do książki telefonicznej Twojego telefonu za pośrednictwem funkcji Bluetooth. Poszczególne hasła będą się pojawiały na wyświetlaczu zespołu.

1. Naciśnij przycisk **PHONE** lub przycisk przyjmowania połączenia.
2. Naciśnij przycisk **MENU**.
3. Naciskaj przycisk **MENU**, dopóki nie pojawi się napis **PHONEBOOK**.
4. Za pomocą przycisków wyszukiwania wybierz właściwy numer telefonu.

Wskazówka: *Naciśnij i przytrzymaj przycisk wyszukiwania, aby przejść do następnej litery alfabetu.*

5. Naciśnij przycisk **PHONE** lub przycisk przyjmowania połączenia, aby wybrać zaznaczony numer.

Wybieranie numeru z książki telefonicznej - radioodtwarzacz Sony

Możesz uzyskać dostęp do książki telefonicznej Twojego telefonu za pośrednictwem funkcji Bluetooth. Poszczególne hasła będą się pojawiały na wyświetlaczu zespołu.

1. Naciśnij przycisk **PHONE**.
2. Naciskaj przycisk wyszukiwania, aż wyświetlona zostanie książka telefoniczna.

3. Za pomocą przycisków ze strzałkami w górę/w dół wybierz właściwy numer telefonu.

Wskazówka: *Naciśnij i przytrzymaj przyciski ze strzałkami w górę/w dół, aby przejść do następnej litery alfabetu.*

4. Naciśnij przycisk **PHONE** lub przycisk przyjmowania połączenia, aby wybrać zaznaczony numer.

Wybieranie numeru za pomocą klawiatury telefonicznej

Jeżeli masz zespół audio z klawiaturą telefoniczną (przyciski 0-9, * i #):

1. Naciśnij przycisk przyjmowania połączenia. Naciśnij przycisk **PHONE**, jeżeli masz radioodtwarzacz Sony.
2. Wybierz numer z klawiatury telefonicznej radioodtwarzacza.
3. Naciśnij przycisk przyjmowania połączenia.

Wskazówka: *Jeżeli wpisałeś niewłaściwą cyfrę, naciśnij lewy przycisk wyszukiwania, aby usunąć ostatnią wpisaną cyfrę. Przytrzymanie przycisku przez dłuższą chwilę spowoduje skasowanie całej linii cyfr.*

*Naciśnij i przytrzymaj **0**, aby wprowadzić **+**.*

Kończenie połączenia

Połączenie można zakończyć, naciskając przycisk odrzucania połączenia.

W zespołach audio bez klawiatury telefonicznej połączenie można również zakończyć, naciskając przycisk **PHONE**, **CD**, **AM/FM** lub **ON/OFF** lub naciskając przycisk **MODE** na dźwigni zdalnego sterowania

Ponowne wybieranie numeru

1. Naciśnij przycisk **PHONE** lub przycisk przyjmowania połączenia.
2. Naciśnij przycisk **MENU**.
3. Wybierz listę **CALL OUT** lub **CALL IN**. W niektórych zespołach audio wybierz listę połączeń nieodebranych - **MISSED**, przychodzących - **INCOMING** lub wychodzących - **OUTGOING**.

Wskazówka: *Jeżeli aktywny telefon nie dostarcza listy połączeń wychodzących, można ponownie wybrać ostatnie wychodzące połączenie.*

4. Naciśnij przycisk wyszukiwania na radioodtwarzaczu.
5. Naciśnij przycisk **PHONE** lub przycisk przyjmowania połączenia, aby wybrać wymagany numer.

Ponowne wybieranie numeru - radioodtwarzacz Sony

1. Naciśnij przycisk **PHONE** lub przycisk przyjmowania połączenia.
2. Naciskaj przycisk wyszukiwania, aż wyświetlona zostanie właściwa lista.

Wskazówka: *Jeżeli aktywny telefon nie dostarcza listy połączeń wychodzących, można ponownie wybrać ostatnie wychodzące połączenie.*

3. Za pomocą przycisków poruszania się w górę/w dół wybierz właściwy numer telefonu.
4. Naciśnij przycisk **PHONE** lub przycisk przyjmowania połączenia, aby wybrać numer.

Ponowne wybieranie ostatnio wybranego numeru - radioodtwarzacz Sony

1. Naciśnij przycisk przyjmowania połączenia.
2. Naciśnij przycisk przyjmowania połączenia ponownie, aby wybrać numer.

Odbieranie przychodzącego połączenia

Przyjmowanie przychodzącego połączenia

Przychodzące połączenia można odbierać, naciskając przycisk przyjmowania połączenia, przycisk **PHONE** lub przycisk **MODE** na dźwigni zdalnego sterowania.

Odrzucenie połączenia

Przychodzące połączenia można odrzucać, naciskając przycisk odrzucania połączenia.

W zespołach audio bez klawiatury telefonicznej połączenie można również odrzucić, naciskając przycisk **PHONE**, **CD**, **AM/FM** lub **ON/OFF**.

Odbieranie drugiego przychodzącego połączenia

Wskazówka: *Funkcja drugiego przychodzącego połączenia musi być aktywowana w telefonie.*

Jeżeli podczas trwania rozmowy przychodzi drugie połączenie, zabrzmi sygnał i będziesz mógł zakończyć bieżące połączenie i przyjąć połączenie przychodzące.

Przyjmowanie drugiego przychodzącego połączenia

Drugie przychodzące połączenie można odebrać, naciskając przycisk przyjmowania połączenia, przycisk **PHONE** lub przycisk **MODE** na dźwigni zdalnego sterowania.

Odrzucanie drugiego przychodzącego połączenia

Drugie przychodzące połączenie można odrzucić, naciskając przycisk odrzucania połączenia. W zespołach audio bez klawiatury telefonicznej drugie przychodzące połączenie można również odrzucić, naciskając przycisk **CD** lub przycisk **AM/FM**.

Wyciszanie mikrofonu

Można wyciszyć mikrofon podczas połączenia. Gdy mikrofon jest wyciszony, na ekranie pojawi się potwierdzenie.

Zespoły audio z zielonym przyciskiem przyjmowania połączenia

Naciśnij przycisk przyjmowania połączenia. Naciśnij przycisk ponownie, aby wyłączyć tę funkcję.

Zespoły audio bez zielonego przycisku przyjmowania połączenia

Naciśnij przycisk wyszukiwania w górę lub w dół skali. Naciśnij przycisk ponownie, aby wyłączyć tę funkcję.

Zmiana aktywnego telefonu

Wskazówka: *Telefony muszą być przyporządkowane do systemu, zanim będą mogły zostać uaktywnione.*

Korzystając z przycisku zapamiętywania stacji

Wskazówka: *Dotyczy wyłącznie radioodtwarzaczy bez klawiatury telefonicznej.*

1. Naciśnij przycisk **PHONE** w radioodtwarzaczu.
2. Naciśnij odpowiedni przycisk numeryczny (spośród przycisków zapamiętywania stacji 1 - 6).

Korzystając z menu zespołu audio

Wskazówka: *Po przyporządkowaniu telefonu do systemu, staje się on telefonem aktywnym.*

1. Naciśnij przycisk **PHONE** lub przycisk przyjmowania połączenia.
2. Naciśnij przycisk **MENU** w radioodtwarzaczu.
3. Wybierz opcję **ACTIVE PHONE** w radioodtwarzaczu.

4. Przewiń zapamiętane telefony za pomocą przycisków wyszukiwania, aby zobaczyć przyporządkowane do urządzenia telefony.
5. Naciśnij przycisk **MENU**, aby wybrać telefon, który ma być telefonem aktywnym.

Odłączanie telefonu przyporządkowanego do pojazdu

Telefon komórkowy przyporządkowany do pojazdu można wykasować z pamięci systemu w dowolnej chwili, o ile w danej chwili nie jest prowadzona rozmowa telefoniczna.

1. Naciśnij przycisk **PHONE** lub przycisk przyjmowania połączenia.
2. Naciśnij przycisk **MENU** w radioodtwarzaczu.
3. Wybierz opcję **DEBOND** w radioodtwarzaczu.
4. Przewiń różne opcje telefonów za pomocą przycisków wyszukiwania i wybierz telefon, który chcesz odłączyć od systemu.
5. Naciśnij przycisk **MENU**, aby wybrać telefon, który ma zostać odłączony od systemu.

Odłączanie telefonu przyporządkowanego do pojazdu - radioodtwarzacz Sony

Telefon komórkowy przyporządkowany do pojazdu można wykasować z pamięci systemu w dowolnej chwili, o ile w danej chwili nie jest prowadzona rozmowa telefoniczna.

1. Naciśnij przycisk **PHONE**.
2. Naciskając przyciski ze strzałkami w górę/w dół, przejdź do opcji **DEBOND**.
3. Przewiń różne opcje telefonów za pomocą przycisków wyszukiwania i wybierz telefon, który chcesz odłączyć od systemu.
4. Naciśnij przycisk OK, aby odłączyć wybrany telefon.

KORZYSTANIE Z TELEFONU - POJAZDY WYPOSAŻONE W: SYSTEM NAWIGACYJNY

Rozdział ten opisuje telefoniczne funkcje systemu nawigacyjnego.

Wskazówka: *Szczegółowe informacje na temat elementów sterowania znajdziesz w Instrukcji Obsługi Systemu Nawigacyjnego.*

System wymaga aktywnego telefonu komórkowego.

Nawet jeżeli telefon jest podłączony do systemu nawigacyjnego, można z niego korzystać w tradycyjny sposób.

Wybieranie połączenia

Wybieranie numeru

Numery telefonów można wybierać za pomocą poleceń głosowych. Patrz **Sterowanie głosem** (strona 207).

Kończenie połączenia

Połączenie można zakończyć, naciskając przycisk **END**, przycisk **MODE** na dźwigni zdalnego sterowania lub przycisk **ON/OFF** systemu nawigacyjnego.

Ponowne wybieranie numeru

1. Naciśnij przycisk **PHONE** na odtwarzaczu.
2. Wybierz **REDIAL**.

Odbieranie przychodzącego połączenia

Przyjmowanie przychodzącego połączenia

Przychodzące połączenia można odbierać, naciskając przycisk przyjmowania połączenia, przycisk **MODE** na dźwigni zdalnego sterowania, przycisk **PHONE** na odtwarzaczu lub korzystając z opcji **ACCEPT** w menu.

Odrzucenie połączenia

Przychodzące połączenia można odrzucać, naciskając przycisk odrzucania połączenia, przycisk **CD** lub **AM/FM** na odtwarzaczu lub korzystając z opcji **REJECT** w menu.

Odbieranie drugiego przychodzącego połączenia

Wskazówka: *Funkcja drugiego przychodzącego połączenia musi być aktywowana w telefonie.*

Jeżeli podczas trwania rozmowy przychodzi drugie połączenie, zabrzmi sygnał i będziesz mógł zakończyć bieżące połączenie i przyjąć połączenie przychodzące.

Przyjmowanie drugiego przychodzącego połączenia

Drugie przychodzące połączenie można odebrać, naciskając przycisk przyjmowania połączenia, przycisk **MODE** na dźwigni zdalnego sterowania, przycisk **PHONE** na odtwarzaczu lub korzystając z opcji **ACCEPT** w menu.

Wskazówka: *Spowoduje to przerwanie aktualnie trwającego połączenia.*

Odrzucanie drugiego przychodzącego połączenia

Drugie przychodzące połączenie można odrzucić, naciskając przycisk odrzucania połączenia lub jeden z następujących przycisków na odtwarzaczu: **CD, AM/FM**.

Wyciszanie mikrofonu

Można wyciszyć mikrofon podczas połączenia. Gdy mikrofon jest wyciszony, na ekranie pojawi się potwierdzenie.

Systemy nawigacyjne DVD

Naciśnij przycisk wyciszania (symbol przekreślonego mikrofonu). Naciśnij przycisk ponownie, aby wyłączyć tę funkcję.

Systemy nawigacyjne CD

Naciśnij przycisk wyciszania mikrofonu. Naciśnij przycisk ponownie, aby wyłączyć tę funkcję.

Zmiana aktywnego telefonu

Wskazówka: *Telefony muszą być przyporządkowane do systemu, zanim będą mogły zostać uaktywnione.*

Wskazówka: *Po przyporządkowaniu telefonu do systemu, staje się on telefonem aktywnym.*

1. Naciśnij przycisk **PHONE** na odtwarzaczu.
2. Za pomocą opcji **BT SETTINGS** w menu wybierz aktywny telefon z listy.

Odłączanie telefonu przyporządkowanego do pojazdu

Telefon komórkowy przyporządkowany do pojazdu można wykasować z pamięci systemu w dowolnej chwili, o ile w danej chwili nie jest prowadzona rozmowa telefoniczna.

1. Naciśnij przycisk **PHONE** na odtwarzaczu.
2. Wybierz opcję menu **BT SETTINGS**.
3. Wybierz opcję menu **DEBOND**.
4. Wybierz telefon z listy.

ZASADY DZIAŁANIA

UWAGA

Korzystanie z układu przy wyłączonym silniku powoduje rozładowywanie akumulatora.

System rozpoznawania mowy umożliwia sterowanie systemem bez konieczności odwracania uwagi kierującego od drogi w celu zmiany ustawień lub zasięgnięcia informacji z systemu.

Zawsze, gdy wypowiesz jedno ze zdefiniowanych poleceń, gdy system jest aktywny, układ rozpoznawania mowy przetworzy Twoje polecenie na sygnał sterujący dla systemu. Twoje wskazówki mają formę dialogów lub poleceń. Jesteś prowadzony przez te dialogi za pomocą informacji lub pytań.

Prosimy zaznajomić się z funkcjami systemu przed skorzystaniem z systemu rozpoznawania mowy.

Zakres stosowanych poleceń

System sterowania głosem umożliwia sterowanie następującymi funkcjami pojazdu:

- Telefon z systemem Bluetooth
- radio
- Odtwarzacz CD/Zmieniacz płyt CD
- urządzenie zewnętrzne (USB)
- urządzenie zewnętrzne (iPod)
- karta SD
- regulowany automatycznie układ ogrzewania, wentylacji i klimatyzacji
- system nawigacyjny (tylko systemy DVD - patrz oddzielna instrukcja systemu nawigacyjnego DVD).

Wskazówka: *Układ sterowania głosem ma wersje językowe. Jeżeli chcesz, aby system działał w innym języku, skonsultuj się z Autoryzowanym Dealerem Forda.*

Odpowiedź układu

W miarę trwania sesji sterowania głosem układ będzie informował o gotowości kontynuowania za pośrednictwem sygnałów dźwiękowych.

Nie próbuj wydawać poleceń, zanim nie rozlegnie się sygnał dźwiękowy. Układ sterowania głosem powtórzy każde wydane przez Ciebie polecenie głosowe.

Jeżeli nie jesteś pewien, jak postępować dalej, powiedz "HELP" lub "CANCEL", jeżeli nie chcesz kontynuować.

Funkcja pomocy "HELP" zawiera tylko zestaw dostępnych poleceń głosowych. Szczegółowe wyjaśnienia wszystkich możliwych poleceń głosowych znaleźć można w dalszej części tej instrukcji.

Polecenia głosowe

Wszystkie polecenia głosowe należy wydawać naturalnym tonem głosu, takim jak podczas rozmowy z pasażerem lub przez telefon. Poziom głośności Twoich poleceń powinien zależeć od natężenia hałasu otoczenia, wewnątrz lub na zewnątrz pojazdu, ale nie należy krzyczeć.

KORZYSTANIE Z FUNKCJI STEROWANIA GŁOSEM

Działanie systemu

Kolejność i treść poleceń podana jest w poniższych listach. W tabelach pokazano kolejność poleceń głosowych i odpowiedzi systemu dla każdej dostępnej funkcji.

<> oznacza liczbę lub zapisaną etykietę do wstawienia przez użytkownika.

Skróty

Istnieje pewna liczba skrótowych poleceń głosowych, umożliwiających sterowanie niektórymi funkcjami pojazdu bez konieczności przejścia całego menu poleceń. Są to:

- telefon: "MOBILE NAME", "DIAL NUMBER", "DIAL NAME" i "REDIAL"
- odtwarzacz CD/zmieniacz płyt CD: "DISC" i "TRACK"
- regulowany automatycznie układ ogrzewania, wentylacji i klimatyzacji: "TEMPERATURE", "AUTO MODE", "DEFROSTING/DEMISTING ON" i "DEFROSTING/DEMISTING OFF"
- radio: "TUNE NAME"
- urządzenie zewnętrzne (USB): "TRACK"
- urządzenie zewnętrzne (iPod): "TRACK"
- karta SD: "TRACK".

Rozpocznij komunikację z systemem

Zanim można będzie zacząć "rozmawiać" z systemem, najpierw należy nacisnąć przycisk **VOICE** lub **MODE** dla każdej operacji i zaczekać na sygnał dźwiękowy. Patrz **Sterowanie głosem** (strona 47).

Naciśnij ponownie przycisk, aby anulować sesję komunikacji głosowej.

Etykieta

Funkcja etykiety może mieć zastosowanie w telefonie komórkowym, systemie audio i nawigacyjnym jako funkcja "STORE NAME". Możesz przypisywać etykiety do takich pozycji jak ulubione stacje radiowe czy kontakty telefoniczne. Patrz **Polecenia radioodtwarzacza** (strona 208). Patrz **Polecenia telefonu** (strona 219). Patrz **Polecenia systemu nawigacyjnego** (strona 223).

- Pozwala zapisać do 20 etykiet dla danej funkcji.
- Przeciętny czas zapisu każdej etykiety wynosi ok. 2-3 sekund.

POLECENIA RADIOODTWARZACZA

odtwarzacz CD

Możesz bezpośrednio sterować odtwarzaniem za pomocą poleceń głosowych.

Schemat

Poniższy schemat przedstawia dostępne polecenia głosowe. Poniższe listy zawierają dalsze informacje o pełnym menu poleceń dla wybranych przykładów.

"CD PLAYER"
"HELP"
"PLAY"
"TRACK"*
"SHUFFLE ALL"
"SHUFFLE FOLDER"**
"SHUFFLE OFF"
"REPEAT FOLDER"**

"CD PLAYER"
"REPEAT TRACK"
"REPEAT OFF"

* Może być używane jako skrót.

** Dostępne wyłącznie, gdy płyta CD zawiera pliki audio w formacie MP3 lub WMA.

Ścieżka

Możesz wybrać ścieżkę bezpośrednio na płycie CD.

Kroki	Użytkownik mówi	System odpowiada
1	"CD PLAYER"	"CD PLAYER"
2	"TRACK"*	"TRACK NUMBER PLEASE"
3	"<liczba od 1 do 99>"**	"TRACK <numer ścieżki>"

* Może być używane jako skrót.

** Dodatkowo, liczby mogą być wypowiadane jako grupy złożone maksymalnie z czterech pojedynczych cyfr (np. "2", "4", "5" dla ścieżki 245)

Losowe odtwarzanie

Aby ustawić losowe odtwarzanie.

Kroki	Użytkownik mówi	System odpowiada
1	"CD PLAYER"	"CD PLAYER"
2	"SHUFFLE ALL"	

Zmieniacz CD

Schemat

Poniższy schemat przedstawia dostępne polecenia głosowe. Poniższe listy zawierają dalsze informacje o pełnym menu poleceń dla wybranych przykładów.

"CD CHANGER"
"HELP"
"PLAY"
"DISC"*
"TRACK"*
"SHUFFLE ALL"
"SHUFFLE CD"
"SHUFFLE FOLDER"**
"SHUFFLE OFF"
"REPEAT CD"
"REPEAT FOLDER"**
"REPEAT TRACK"
"REPEAT OFF"

* Może być używane jako skrót.

** Dostępne wyłącznie, gdy płyta CD zawiera pliki audio w formacie MP3 lub WMA.

Płyta

Jeżeli posiadasz zmieniacz płyt CD, możesz wybrać numer płyty.

Kroki	Użytkownik mówi	System odpowiada
1	"CD CHANGER"	"CD CHANGER"
2	"DISC"*	"DISC NUMBER PLEASE"
3	"<cyfra od 1 do 6>"	"DISC <numer płyty>"

* Może być używane jako skrót.

Ścieżka

Możesz wybrać ścieżkę bezpośrednio na płycie CD.

Kroki	Użytkownik mówi	System odpowiada
1	"CD CHANGER"	"CD CHANGER"
2	"TRACK"*	"TRACK NUMBER PLEASE"
3	"<liczba od 1 do 99>"**	"TRACK <numer ścieżki>"

* Może być używane jako skrót.

** Dodatkowo, liczby mogą być wypowiadane jako grupy złożone maksymalnie z czterech pojedynczych cyfr (np. "2", "4", "5" dla ścieżki 245)

Losowe odtwarzanie CD

Aby ustawić losowe odtwarzanie utworów na płycie CD.

Kroki	Użytkownik mówi	System odpowiada
1	"CD CHANGER"	"CD CHANGER"
2	"SHUFFLE CD"	

Radio

Polecenia głosowe sterowania radiem pozwalają nastawiać stacje radiowe.

Schemat

Poniższy schemat przedstawia dostępne polecenia głosowe. Poniższe listy zawierają dalsze informacje o pełnym menu poleceń.

"RADIO"
"HELP"
"AM"
"FM"
"TUNE NAME"*
"DELETE NAME"
"DELETE DIRECTORY"
"PLAY DIRECTORY"
"STORE NAME"

"RADIO"
"PLAY"

* Może być używane jako skrót.

Dostrój częstotliwość

Funkcja ta pozwala dostroić radio poleceniami głosowymi.

Kroki	Użytkownik mówi	System odpowiada
1	"RADIO"	"RADIO"
2	"AM"	"AM FREQUENCY PLEASE"
	"FM"	"FM FREQUENCY PLEASE"
3	"<częstotliwość>"*	"TUNE <częstotliwość>"

* Częstotliwość można wprowadzić na różne sposoby. Poniżej podano przykłady.

Pasmo FM: 87.5 - 108.0 co 0.1

- "Eighty nine point nine" (89.9)
- "Ninety" (90.0)
- "One hundred point five" (100.5)
- "One zero one point one" (101.1)
- "One zero eight" (108.0)

Pasmo AM/MW: 531 - 1602 co 9

Pasmo AM/LW: 153 - 281 co 1

- "Five thirty one" (531)
- "Nine hundred" (900)
- "Fourteen forty" (1440)
- "Fifteen zero three" (1503)
- "Ten eighty" (1080)

Zapisz nazwę

Jeżeli nastroiłeś stację radiową, możesz zapisać jej częstotliwość wraz z nazwą w spisie.

Kroki	Użytkownik mówi	System odpowiada
1	"RADIO"	"RADIO"
2	"STORE NAME"	"STORE NAME" "NAME PLEASE"
3	"<nazwa>"	"REPEAT NAME PLEASE"
4	"<nazwa>"	"STORING NAME" "<nazwa> STORED"

Dostrój nazwę

Funkcja ta pozwala wywoływać zapisaną stację radiową.

Kroki	Użytkownik mówi	System odpowiada
1	"RADIO"	"RADIO"
2	"TUNE NAME"*	"NAME PLEASE"
3	"<nazwa>"	"TUNE <nazwa>"

* Może być używane jako skrót.

Usuń nazwę

Funkcja ta pozwala usuwać zapisaną stację radiową.

Kroki	Użytkownik mówi	System odpowiada
1	"RADIO"	"RADIO"
2	"DELETE NAME"	"NAME PLEASE"
3	"<nazwa>"	"DELETE <nazwa>" "CONFIRM YES OR NO"
4	"YES"	"DELETED"
	"NO"	"COMMAND CANCELLED"

Wyświetl spis

Funkcja ta pozwala systemowi pokazać wszystkie zapisane stacje radiowe.

Kroki	Użytkownik mówi	System odpowiada
1	"RADIO"	"RADIO"
2	"PLAY DIRECTORY"	"PLAY <spis>"

Usuń spis

Funkcja ta pozwala usunąć wszystkie zapisane stacje radiowe na raz.

Kroki	Użytkownik mówi	System odpowiada
1	"RADIO"	"RADIO"
2	"DELETE DIRECTORY"	"DELETE DIRECTORY" "CONFIRM YES OR NO"
3	"YES"	"RADIO DIRECTORY DELETED"
	"NO"	"COMMAND CANCELLED"

Odtwarzanie

Funkcja ta przełącza źródło dźwięku w tryb radia.

Kroki	Użytkownik mówi	System odpowiada
1	"RADIO"	"RADIO"
2	"PLAY"	

Źródła zewnętrzne

Funkcja ta umożliwia przełączenie źródła dźwięku na podłączone urządzenie zewnętrzne.

Kroki	Użytkownik mówi	System odpowiada
1	"EXTERNAL DEVICE"	"EXTERNAL DEVICE"
2	"LINE IN"	"LINE IN"

Urządzenia zewnętrzne - USB

Te polecenia głosowe służą do sterowania zewnętrznym urządzeniem USB, które może być podłączone do zespołu audio.

Schemat

Poniższy schemat przedstawia dostępne polecenia głosowe. Poniższe listy zawierają dalsze informacje o pełnym menu poleceń dla wybranych przykładów.

"EXTERNAL DEVICE", "USB"
"HELP"
"PLAY"

"EXTERNAL DEVICE", "USB"
"TRACK"*
"PLAYLIST"**
"FOLDER"**
"SHUFFLE ALL"
"SHUFFLE FOLDER"
"SHUFFLE PLAYLIST"
"SHUFFLE OFF"
"REPEAT TRACK"
"REPEAT FOLDER"
"REPEAT OFF"

* Może być używane jako skrót.

** Do list utworów i folderów aktywowanych za pomocą sterowania głosem należy przypisać specjalne nazwy plików. Patrz **Informacje ogólne** (strona 226).

Odtwarzanie z urządzenia USB

Funkcja ta umożliwia przełączenie źródła dźwięku na podłączone urządzenie USB.

Kroki	Użytkownik mówi	System odpowiada
1	"EXTERNAL DEVICE"	"EXTERNAL DEVICE"
2	"USB"	"USB"
3	"PLAY"	

Ścieżka na urządzeniu USB

Możesz wybrać ścieżkę bezpośrednio na urządzeniu USB.

Kroki	Użytkownik mówi	System odpowiada
1	"EXTERNAL DEVICE"	"EXTERNAL DEVICE"

Kroki	Użytkownik mówi	System odpowiada
2	"USB"	"USB"
3	"TRACK"	"TRACK NUMBER PLEASE"
4	"<liczba od 1 do 99>"*	"TRACK <numer ścieżki>"

* Dodatkowo, liczby mogą być wypowiadane jako grupy złożone maksymalnie z czterech pojedynczych cyfr (np. "2", "4", "5" dla ścieżki 245)

Urządzenia zewnętrzne - iPod

Te polecenia głosowe służą do sterowania urządzeniem iPod, które może być podłączone do zespołu audio.

Schemat

Poniższy schemat przedstawia dostępne polecenia głosowe. Poniższe listy zawierają dalsze informacje o pełnym menu poleceń dla wybranych przykładów.

"EXTERNAL DEVICE", "IPOD"
"HELP"
"PLAY"
"TRACK"*
"PLAYLIST"**
"SHUFFLE ALL"
"SHUFFLE PLAYLIST"
"SHUFFLE OFF"
"REPEAT TRACK"
"REPEAT OFF"

* Może być używane jako skrót.

** Do list utworów aktywowanych za pomocą sterowania głosem należy przypisać specjalne nazwy plików. Patrz **Informacje ogólne** (strona 226).

Ścieżka na urządzeniu iPod

Możesz wybrać ścieżkę bezpośrednio z listy tytułów wszystkich utworów na urządzeniu iPod.

Kroki	Użytkownik mówi	System odpowiada
1	"EXTERNAL DEVICE"	"EXTERNAL DEVICE"
2	"IPOD"	"IPOD"
3	"TRACK"*	"TRACK NUMBER PLEASE"
4	"<liczba od 1 do 99>"**	"TRACK <numer ścieżki>"

* Może być używane jako skrót.

** Dodatkowo, liczby mogą być wypowiadane jako grupy złożone maksymalnie z pięciu pojedynczych cyfr (np. "5", "2", "4", "5", "3" dla ścieżki 52453), maksymalnie do liczby 65535.

Lista utworów na urządzeniu iPod

Możesz wybrać listę utworów bezpośrednio na urządzeniu iPod.

Kroki	Użytkownik mówi	System odpowiada
1	"EXTERNAL DEVICE"	"EXTERNAL DEVICE"
2	"IPOD"	"IPOD"
3	"PLAYLIST"*	"PLAYLIST NUMBER PLEASE"
4	"<liczba od 1 do 10>"	"PLAYLIST <numer>"

* Do list utworów aktywowanych za pomocą sterowania głosem należy przypisać specjalne nazwy plików. Patrz **Informacje ogólne** (strona 226).

Karta SD

Te polecenia głosowe służą do sterowania kartą SD, na której zapisano odpowiednie pliki audio.

Schemat

Poniższy schemat przedstawia dostępne polecenia głosowe. Poniższe listy zawierają dalsze informacje o pełnym menu poleceń dla wybranych przykładów.

"SD CARD"
"HELP"
"PLAY"
"TRACK"*

"SD CARD"
"SHUFFLE ALL"
"SHUFFLE FOLDER"
"SHUFFLE OFF"
"REPEAT TRACK"
"REPEAT FOLDER"
"REPEAT OFF"

* Może być używane jako skrót.

Odtwarzanie z karty SD

Funkcja ta umożliwia przełączenie źródła dźwięku na odtwarzanie plików audio z karty SD.

Kroki	Użytkownik mówi	System odpowiada
1	"SD CARD"	"SD CARD"
2	"PLAY"	

Ścieżka na karcie SD

Możesz wybrać ścieżkę bezpośrednio na karcie SD.

Kroki	Użytkownik mówi	System odpowiada
1	"SD CARD"	"SD CARD"
2	"TRACK"*	"TRACK NUMBER PLEASE"
3	"<liczba od 1 do 99>"**	"TRACK <numer ścieżki>"

* Może być używane jako skrót.

** Dodatkowo, liczby mogą być wypowiadane jako grupy złożone maksymalnie z czterech pojedynczych cyfr (np. "2", "4", "5" dla ścieżki 245).

POLECENIA TELEFONU

Telefon

System Twojego telefonu pozwala utworzyć dodatkową książkę telefoniczną. Wpisane hasła można wybierać głosem. Numery telefonów zapisane za pomocą funkcji sterowania głosem zapisywane są w systemie pojazdu, a nie w telefonie.

Schemat

Poniższy schemat przedstawia dostępne polecenia głosowe. Poniższe listy zawierają dalsze informacje o pełnym menu poleceń dla wybranych przykładów.

"PHONE"
"HELP"
"MOBILE NAME"*
"DIAL NUMBER"*
"DIAL NAME"*
"DELETE NAME"
"DELETE DIRECTORY"
"PLAY DIRECTORY"
"STORE NAME"
"REDIAL"*
"ACCEPT CALLS"
"REJECT CALLS"

* Może być używane jako skrót.

Tworzenie książki telefonicznej

Zapisz nazwę

Nowe pozycje można zapisywać poleceniem "STORE NAME". Funkcja ta może być wykorzystywana do wybierania numeru poprzez podanie nazwy/nazwiska zamiast pełnego numeru telefonu.

Kroki	Użytkownik mówi	System odpowiada
1	"PHONE"	"PHONE"
2	"STORE NAME"	"STORE NAME" "NAME PLEASE"
3	"<nazwa>"	"REPEAT NAME PLEASE"
4	"<nazwa>"	"STORING NAME" "<nazwa> STORED" "NUMBER PLEASE"
5	"<numer telefonu>"	"<numer telefonu>"
6	"STORE"	"STORING NUMBER" "<numer telefonu>" "NUMBER STORED"

Usuń nazwę

Zapisane nazwy można także usuwać ze spisu.

Kroki	Użytkownik mówi	System odpowiada
1	"PHONE"	"PHONE"
2	"DELETE NAME"	"NAME PLEASE"
3	"<nazwa>"	"DELETE <nazwa>" "CONFIRM YES OR NO"
4	"YES"	"<nazwa> DELETED"
	"NO"	"COMMAND CANCELLED"

Wyświetl spis

Korzystaj z tej funkcji, aby system pokazał wszystkie wpisy.

Kroki	Użytkownik mówi	System odpowiada
1	"PHONE"	"PHONE"
2	"PLAY DIRECTORY"	"PLAY DIRECTORY"

Usuń spis

Funkcja ta pozwoli na usunięcie wszystkich haseł na raz.

Kroki	Użytkownik mówi	System odpowiada
1	"PHONE"	"PHONE"
2	"DELETE DIRECTORY"	"DELETE DIRECTORY" "CONFIRM YES OR NO"
3	"YES"	"DIRECTORY DELETED"
	"NO"	"COMMAND CANCELLED"

Funkcje telefonu

Nazwa telefonu komórkowego

Funkcja ta umożliwia dostęp do numerów telefonów zapisanych z etykietą w Twoim telefonie.

Kroki	Użytkownik mówi	System odpowiada
1	"PHONE"	"PHONE"
2	"MOBILE NAME"*	"MOBILE NAME" "<dialog zależy od telefonu>"

* Może być używane jako skrót.

Wybierz numer

Numery telefonów można wybierać po podaniu etykiety poleceniem głosowym.

Kroki	Użytkownik mówi	System odpowiada
1	"PHONE"	"PHONE"
2	"DIAL NUMBER"*	"NUMBER PLEASE"
3	"<numer telefonu>"	"<numer telefonu> CONTINUE?"
4	"DIAL"	"DIALLING"
	"CORRECTION"	"<powtórz ostatnią część numeru>

Kroki	Użytkownik mówi	System odpowiada
		CONTINUE?"

* Może być używane jako skrót.

Wybierz numer wg nazwy

Numery telefonów można wybierać po podaniu etykiety poleceniem głosowym.

Kroki	Użytkownik mówi	System odpowiada
1	"PHONE"	"PHONE"
2	"DIAL NAME"*	"NAME PLEASE"
3	"<nazwa>"	"DIAL <nazwa>" "CONFIRM YES OR NO"
4	"YES"	"DIALLING"
	"NO"	"COMMAND CANCELLED"

* Może być używane jako skrót.

Wybierz ponownie

Funkcja ta pozwala wybrać ponownie ostatnio wybrany numer telefonu.

Kroki	Użytkownik mówi	System odpowiada
1	"PHONE"	"PHONE"
2	"REDIAL"*	"REDIAL" "CONFIRM YES OR NO"
3	"YES"	"DIALLING"
	"NO"	"COMMAND CANCELLED"

* Może być używane jako skrót.

DTMF (Wybieranie tonowe)

Funkcja ta przetwarza podawane głosowo numery na tony DTMF. Może to służyć np. do uzyskania zdalnego połączenia z domową sekretarką automatyczną lub do wprowadzenia numeru PIN, itp.

Wskazówka: *Funkcja DTMF może być wykorzystywana tylko podczas połączenia. Naciśnij przycisk "VOICE" i zaczekaj na polecenie systemu.*

Z funkcji tej można korzystać wyłącznie w pojazdach wyposażonych w przycisk "VOICE".

Kroki	Użytkownik mówi	System odpowiada
1		"NUMBER PLEASE"
2	"<cyfry 1 do 9, zero, krzyżyk, gwiazdka>"	

Ustawienia podstawowe

Odrzuć połączenia

Można ustawić automatyczne odrzucanie połączeń za pomocą funkcji sterowania głosem.

Kroki	Użytkownik mówi	System odpowiada
1	"PHONE"	"PHONE"
2	"REJECT CALLS"	"REJECT CALLS"
	"ACCEPT CALLS"*	"ACCEPT CALLS"

* użyj tego polecenia, aby wyłączyć tryb odrzucania połączeń

POLECENIA SYSTEMU NAWIGACYJNEGO

Szczegółowe informacje na temat menu poleceń znajdziesz w oddzielnej instrukcji do systemu nawigacyjnego.

POLECENIA UKŁADU KLIMATYZACJI I OGRZEWANIA

Klimat

Polecenia głosowe dla klimatyzacji sterują prędkością wentylatora oraz ustawieniami temperatury i trybu. Nie w każdym pojeździe dostępne są wszystkie opisane funkcje.

Schemat

Poniższy schemat przedstawia dostępne polecenia głosowe. Poniższe listy zawierają dalsze informacje o pełnym menu poleceń dla wybranych przykładów.

"CLIMATE"
"HELP"
"FAN"*
"DEFROSTING/DEMISTING ON"*
"DEFROSTING/DEMISTING OFF"*
"TEMPERATURE"*
"AUTO MODE"*

* Może być używane jako skrót. W pojazdach wyposażonych w moduł języka angielskiego skrót dotyczący wentylatora "FAN" nie jest dostępny.

Wentylator

Funkcja ta pozwala regulować prędkość wentylatora.

Kroki	Użytkownik mówi	System odpowiada
1	"CLIMATE"	"CLIMATE"
2	"'FAN"*	"FAN SPEED PLEASE"
3	"MINIMUM"	"FAN MINIMUM"
	"<cyfra od 1 do 7>"	"FAN <liczba>"
	"MAXIMUM"	"FAN MAXIMUM"

* Może być używane jako skrót. W pojazdach wyposażonych w moduł języka angielskiego skrót dotyczący wentylatora "FAN" nie jest dostępny.

Odszranianie/odparowywanie szyby

Kroki	Użytkownik mówi	System odpowiada
1	"CLIMATE"	"CLIMATE"
2	"DEFROSTING ON/DEMISTING ON"*	"DEFROSTING ON/DEMISTING ON"
	"DEFROSTING OFF/DEMISTING OFF"*	"DEFROSTING OFF/DEMISTING OFF"

* Może być używane jako skrót.

Temperatura

Funkcja ta pozwala regulować temperaturę.

Kroki	Użytkownik mówi	System odpowiada
1	"CLIMATE"	"CLIMATE"
2	"TEMPERATURE"*	"TEMPERATURE PLEASE"
3	"MINIMUM"	"TEMPERATURE MINIMUM"
	"<liczba od 15 do 29 °C co 0,5>" lub "<liczba od 59 do 84 °F>"	"TEMPERATURE <liczba>"
	"MAXIMUM"	"TEMPERATURE MAXIMUM"

* Może być używane jako skrót.

Tryb automatyczny

Kroki	Użytkownik mówi	System odpowiada
1	"CLIMATE"	"CLIMATE"
2	"AUTO MODE"*	"AUTO MODE"

* Może być używane jako skrót. Można wyłączyć, wybierając inną temperaturę lub prędkość wentylatora.

INFORMACJE OGÓLNE

UWAGI

Zachowaj ostrożność podczas posługiwania się urządzeniami zewnętrznymi z odkrytymi złączami elektrycznymi (takimi jak wtyczki USB). Zawsze, gdy jest to możliwe, umieszczaj osłony na złączach. Istnieje ryzyko wyładowania elektrostatycznego, które może spowodować uszkodzenie urządzenia.

Nie dotykaj ani nie manipuluj przy gnieździe USB w pojeździe. Osłoń gniazdo, gdy nie jest używane.

Stosuj wyłącznie kompatybilne urządzenia masowe USB.

Zawsze przełącz zespół audio na inne źródło dźwięku (np. radio) przed odłączeniem urządzenia USB.

Nie instaluj ani nie podłączaj rozgałęziaczy USB.

Wskazówka: *System rozpoznaje i czyta wyłącznie odpowiednie pliki audio z urządzeń USB zgodnych z wymogami klasy urządzeń masowych USB lub iPod. Nie wszystkie dostępne urządzenia USB współpracują z systemem.*

Wskazówka: *Można podłączać kompatybilne urządzenia z przewodem USB oraz takie, które są podłączane bezpośrednio do gniazda USB pojazdu (np. karty pamięci USB oraz pendrive'y).*

Wskazówka: *Niektóre urządzenia USB o podwyższonym zużyciu energii mogą nie być kompatybilne (np. niektóre napędy o dużej pojemności).*

Wskazówka: *Czas uzyskania dostępu do plików na urządzeniu zewnętrznym oraz ich odczytania może się różnić w zależności od czynników takich jak struktura i rozmiar pliku, czy zawartość pamięci urządzenia.*

System współpracuje z szeroką gamą urządzeń zewnętrznych, które są w pełni integrowane z zespołem audio za pośrednictwem gniazda USB i gniazda podłączania urządzeń zewnętrznych AUX IN. Po podłączeniu urządzenia zewnętrznego można nim sterować za pośrednictwem zespołu audio.

Poniżej znajduje się lista typowych kompatybilnych urządzeń:

- Karty pamięci USB
- Przenośne dyski USB
- Odtwarzacze MP3 ze złączem USB
- Odtwarzacze iPod (najnowszą listę urządzeń kompatybilnych podano na stronie **www.ford-mobile-connectivity.com**).

System jest kompatybilny z urządzeniami USB 2.0 o pełnej prędkości, spełnia wymogi hostów USB 1.1 oraz współpracuje z systemami plików w formacie FAT 16/32.

Informacje dotyczące struktury plików audio na urządzeniach zewnętrznych

USB

Utwórz tylko jedną partycję na urządzeniu USB.

Jeżeli tworzone są listy utworów, muszą one zawierać prawidłowe ścieżki plików odnoszące się do urządzenia USB. Zaleca się tworzenie listy utworów po wgraniu plików audio na urządzenie USB.

Listy utworów muszą być utworzone w formacie .m3u.

Pliki audio muszą być w formacie .mp3.

Nie przekraczaj następujących ograniczeń:

- 1000 pozycji w folderze (plików, folderów i list utworów)
- 5000 folderów na urządzeniu USB (łącznie z listami utworów)
- 8 poziomów podfolderów.

Aby aktywować sterowanie głosem w odniesieniu do list utworów i folderów utworzonych przez użytkownika, wykonaj następującą procedurę:

- Utwórz foldery z nazwami o strukturze **"Ford<*>"**, gdzie <*> to liczba od 1 do 10. Na przykład **"Ford3"** bez rozszerzenia.
- Utwórz listy utworów z nazwami o strukturze **"Ford<*>.m3u"** , gdzie <*> to liczba od 1 do 10. Na przykład **"Ford5.m3u"** bez spacji pomiędzy **"Ford"** a liczbą.

Po wykonaniu tej procedury foldery i listy utworów utworzone przez użytkownika będzie można wybierać za pomocą poleceń głosowych. Patrz **Polecenia radioodtwarzacza** (strona 208).

iPod

Aby aktywować sterowanie głosem w odniesieniu do list utworów utworzonych przez użytkownika, utwórz listy utworów z nazwami o strukturze **"Ford<*>"**, gdzie <*> to liczba od 1 do 10. Na przykład **"Ford7"** bez spacji pomiędzy **"Ford"** a liczbą.

Po wykonaniu tej procedury listy utworów utworzone przez użytkownika będzie można wybierać za pomocą poleceń głosowych. Patrz **Polecenia radioodtwarzacza** (strona 208).

PODŁĄCZANIE URZĄDZENIA ZEWNĘTRZNEGO

OSTRZEŻENIE

Upewnij się, że urządzenie zewnętrzne jest bezpiecznie zamocowane w pojeździe, a jego przewody połączeniowe nie zakrywają żadnych elementów sterowania.

Urządzenia zewnętrzne można podłączać za pośrednictwem gniazd podłączania urządzeń zewnętrznych AUX IN oraz portów USB. Patrz **Gniazdo do podłączania urządzeń zewnętrznych (AUX IN)** (strona 119).

Podłączanie

Podłącz urządzenie i w razie potrzeby zamocuj je, aby nie przemieszczało się w pojeździe.

Podłączanie urządzenia iPod

Dla optymalnej wygody i jakości dźwięku zalecamy zakup specjalnego przewodu z pojedynczym złączem dostępnego u Dealera.

Można również podłączyć urządzenie iPod za pomocą standardowego przewodu USB iPod i oddzielnego przewodu z wtyczką do gniazda audio 3,5 mm. Jeżeli korzystasz z tej metody, ustaw głośność w urządzeniu iPod na maksimum i wyłącz wszelkie ustawienia korektora przed podłączeniem:

- Połącz gniazdo wyjściowe urządzenia iPod z gniazdem AUX IN.
- Podłącz przewód USB do urządzenia iPod i do gniazda USB pojazdu.

KORZYSTANIE Z URZĄDZENIA USB

Do identyfikowania typów plików audio, folderów, itp. stosowane są różne ikony.

Aktywnym źródłem dźwięku jest urządzenie USB

Folder

Lista utworów

Album

Wykonawca

Nazwa pliku

Tytuł utworu

Informacje niedostępne

Radioodtwarzacz Sony

Działanie

Wybierz urządzenie USB jako źródło dźwięku, kilka razy naciskając przycisk **CD/AUX**, aż na wyświetlaczu pojawi się USB. Po pierwszym podłączeniu urządzenia USB automatycznie rozpocznie się odtwarzanie pierwszego utworu w pierwszym folderze. Po przełączeniu na inne źródło dźwięku położenie odtwarzania na urządzeniu USB zostanie zapamiętane.

Aby przeszukać zawartość urządzenia, naciśnij jednokrotnie przycisk ze strzałką w górę/w dół lub przycisk OK.

Na wyświetlaczu pokazane zostaną informacje o ścieżce oraz inne ważne informacje opisane poniżej:

- Pionowy pasek przewijania z prawej strony ekranu pokazuje aktualne położenie podglądu folderu.
- ">" po wpisie oznacza, że kolejny niższy poziom jest dostępny do odczytu (np. folder z tytułem albumu w nazwie, zawierający poszczególne utwory z tego albumu).
- "<" przed listą oznacza, że kolejny wyższy poziom jest dostępny do odczytu.
- Ikony po lewej stronie opisu ścieżki/folderu oznaczają typ pliku/folderu. Objaśnienie tych ikon podano na liście.

W celu przeszukania zawartości urządzenia USB, skorzystaj z przycisków ze strzałkami w górę/w dół do przewijania list oraz z przycisków ze strzałkami w lewo/w prawo do poruszania się w górę lub w dół w hierarchii folderów. Po zaznaczeniu właściwej ścieżki, listy utworów lub folderu, naciśnij przycisk OK, aby włączyć odtwarzanie.

Wskazówka: *Jeżeli chcesz przejść bezpośrednio do górnego poziomu zawartości urządzenia USB, naciśnij i przytrzymaj przycisk ze strzałką w lewo.*

Sterowanie systemem audio

Naciskaj przyciski ze strzałkami w lewo i w prawo, aby przejść do poprzedniego lub następnego utworu.

Naciśnij i przytrzymaj przycisk ze strzałką w lewo/w prawo, aby włączyć szybkie przewijanie utworu do tyłu/do przodu.

Naciśnij przycisk ze strzałką w górę/w dół lub przycisk OK, aby przeszukać zawartość urządzenia.

Naciśnij przycisk MENU, aby otworzyć menu urządzenia USB. Można włączyć funkcje odtwarzania w kolejności losowej i powtórzenia dla poszczególnych folderów i list utworów.

Naciśnij przycisk SCAN, aby przeszukać całe urządzenie, bieżący folder lub listę utworów, jeżeli jest używana.

Naciśnij przycisk **INFO**, aby wyświetlić następujące informacje:

- nazwę pliku
- tytuł
- wykonawcę
- album
- numer utworu i czas odtwarzania.

Kolejne naciśnięcia przycisku przewiną te ekrany.

Systemy nawigacyjne CD

Działanie

Wybierz urządzenie USB jako źródło dźwięku, naciskając przycisk **CD/AUX**, aż na wyświetlaczu pojawi się opcja "DEVICES". Wybierz opcję "DEVICES", a następnie wybierz USB z listy dostępnych urządzeń. Po pierwszym podłączeniu urządzenia USB automatycznie rozpocznie się odtwarzanie pierwszego utworu w pierwszym folderze. Po przełączeniu na inne źródło dźwięku położenie odtwarzania na urządzeniu USB zostanie zapamiętane.

Aby przeszukać zawartość urządzenia, naciśnij jednokrotnie przycisk **SELECT**.

Na wyświetlaczu pokazane zostaną informacje o ścieżce oraz inne ważne informacje opisane poniżej:

- Pionowy pasek przewijania z prawej strony ekranu pokazuje aktualne położenie podglądu folderu.
- ">" po wpisie oznacza, że kolejny niższy poziom jest dostępny do odczytu (np. folder z tytułem albumu w nazwie, zawierający poszczególne utwory z tego albumu).
- "<" z lewej strony ekranu oznacza, że kolejny wyższy poziom jest dostępny do odczytu.
- Ikony po lewej stronie opisu ścieżki/folderu oznaczają typ pliku/folderu. Objaśnienie tych ikon podano na liście.

W celu poruszania się po zawartości urządzenia USB, skorzystaj z obrotowego przycisku przewijania/wyboru do przeszukiwania list. Naciśnij przycisk, aby rozszerzyć zawartość zaznaczonej listy utworów lub folderu, lub aby rozpocząć odtwarzanie określonej ścieżki. Naciśnij **ESC**, aby przejść o jeden poziom w górę.

Sterowanie systemem audio

Naciskaj przyciski **SEEK** wyszukiwania w górę lub w dół, aby przejść do poprzedniego lub następnego utworu.

Naciśnij i przytrzymaj przyciski **SEEK**, aby włączyć szybkie przewijanie utworu do tyłu/do przodu.

Obróć lub naciśnij przycisk **SELECT**, aby przeszukać zawartość urządzenia.

Naciśnij przycisk SHUFFLE lub REPEAT, aby włączyć funkcje odtwarzania w kolejności losowej i powtórzenia dla poszczególnych folderów i list utworów. Mogą pojawić się różne opcje, zależnie od tego, czy używana jest lista utworów.

Naciśnij przycisk SCAN, aby przeszukać bieżącą listę utworów, jeżeli jest używana, całe urządzenie USB lub folder.

Naciśnij przycisk **INFO**, aby wyświetlić następujące informacje:

- nazwę pliku
- tytuł
- wykonawcę
- album
- numer utworu i czas odtwarzania.

Systemy nawigacyjne DVD

Działanie

Wybierz urządzenie USB jako źródło dźwięku, naciskając przycisk **CD/AUX**, aż z lewej strony ekranu pojawi się przycisk USB. Wybierz USB z listy dostępnych urządzeń.

Wskazówka: *Niektóre urządzenia mogą być pokazane, ale bez możliwości ich wyboru, zależnie od tego, czy urządzenie jest podłączone.*

Po pierwszym podłączeniu urządzenia USB automatycznie rozpocznie się odtwarzanie pierwszego utworu w pierwszym folderze. Po przełączeniu na inne źródło dźwięku położenie odtwarzania na urządzeniu USB zostanie zapamiętane.

Aby przeszukać zawartość urządzenia, naciśnij przycisk przewijania ze strzałką w górę lub w dół.

Na wyświetlaczu pokazane zostaną informacje o ścieżce oraz inne ważne informacje opisane poniżej:

- Pionowy pasek przewijania z prawej strony ekranu pokazuje aktualne położenie podglądu folderu.
- ">" po wpisie oznacza, że kolejny niższy poziom jest dostępny do odczytu (np. folder z tytułem albumu w nazwie, zawierający poszczególne utwory z tego albumu).
- "<" z lewej strony ekranu oznacza, że kolejny wyższy poziom jest dostępny do odczytu.
- Ikony po lewej stronie opisu ścieżki/folderu oznaczają typ pliku/folderu. Objaśnienie tych ikon podano na liście.

W celu poruszania się po zawartości urządzenia USB, skorzystaj z przycisków przewijania do przeszukiwania list. Naciśnij przycisk, aby rozszerzyć zawartość zaznaczonej listy utworów lub folderu, lub aby rozpocząć odtwarzanie określonej ścieżki. Naciśnij przycisk ze strzałką w lewo, aby przejść o jeden poziom w górę.

Sterowanie systemem audio

Naciskaj przyciski **SEEK** wyszukiwania w górę lub w dół, aby przejść do poprzedniego lub następnego utworu.

Naciśnij i przytrzymaj przyciski **SEEK**, aby włączyć szybkie przewijanie utworu do tyłu/do przodu.

Naciśnij przyciski ze strzałkami przy pasku przewijania, aby przeszukać zawartość urządzenia.

Naciśnij przycisk SHUFFLE lub REPEAT, aby włączyć funkcje odtwarzania w kolejności losowej i powtórzenia dla poszczególnych folderów i list utworów.

Naciśnij przycisk SCAN, aby przeszukać bieżącą listę utworów, jeżeli jest używana, całe urządzenie USB lub folder.

Naciśnij przycisk **INFO**, aby wyświetlić następujące informacje:

- nazwę pliku
- tytuł
- wykonawcę
- album
- numer utworu i czas odtwarzania.

KORZYSTANIE Z IPODA

Do identyfikowania typów plików audio, folderów, itp. stosowane są różne ikony.

Aktywnym źródłem dźwięku jest urządzenie iPod

Lista utworów na urządzeniu iPod

Wykonawca na urządzeniu iPod

Album na urządzeniu iPod

Gatunek muzyczny na urządzeniu iPod

Utwór na urządzeniu iPod

Kategoria ogólna iPod

Plik ogólny mediów iPod

Radioodtwarzacz Sony

Działanie

Wybierz urządzenie iPod jako źródło dźwięku, kilka razy naciskając przycisk **CD/AUX**, aż na wyświetlaczu pojawi się iPod.

Listę menu urządzenia iPod można będzie przeglądać na wyświetlaczu radioodbiornika. Poruszanie się po zawartości podlega takim samym regułom, jak w przypadku użytkowania urządzenia iPod niezależnie (np. wyszukiwanie wg artysty, tytułu, itd.). Aby przeszukać zawartość urządzenia iPod, naciśnij jednokrotnie przycisk ze strzałką w górę/w dół lub przycisk OK.

Na wyświetlaczu pokazane zostaną informacje o ścieżce oraz inne ważne informacje opisane poniżej:

- Pionowy pasek przewijania z prawej strony ekranu pokazuje aktualne położenie podglądu listy.
- ">" po wpisie oznacza, że kolejny niższy poziom jest dostępny do odczytu (np. wszystkie albumy danego wykonawcy).
- "<" przed listą oznacza, że kolejny wyższy poziom jest dostępny do odczytu.
- Ikona z lewej strony pokazuje typ aktualnie wyświetlonej listy (np. listy albumów). Objaśnienie tych ikon podano na liście.

W celu przeszukania zawartości urządzenia iPod, skorzystaj z przycisków ze strzałkami w górę/w dół do przewijania list oraz z przycisków ze strzałkami w lewo/w prawo do poruszania się w górę lub w dół w hierarchii. Po zaznaczeniu właściwej ścieżki, listy utworów, albumu, wykonawcy lub gatunku, naciśnij przycisk OK, aby włączyć odtwarzanie.

Wskazówka: *Jeżeli chcesz przejść bezpośrednio do górnego poziomu zawartości urządzenia iPod, naciśnij i przytrzymaj przycisk ze strzałką w lewo.*

Sterowanie systemem audio

Naciskaj przyciski ze strzałkami w lewo i w prawo, aby przejść do poprzedniego lub następnego utworu.

Naciśnij i przytrzymaj przycisk ze strzałką w lewo/w prawo, aby włączyć szybkie przewijanie utworu do tyłu/do przodu.

Naciśnij przycisk ze strzałką w górę/w dół lub przycisk OK, aby przeszukać zawartość urządzenia iPod.

Naciśnij przycisk **MENU**, aby otworzyć menu urządzenia iPod. Można włączyć funkcje odtwarzania w kolejności losowej i powtórzenia. Można również włączyć opcję "losowego odtwarzania utworów" na urządzeniu iPod bezpośrednio z górnego poziomu.

Naciśnij przycisk **SCAN**, aby przeszukać aktualnie wybrane ścieżki.

Naciśnij przycisk **INFO**, aby wyświetlić następujące informacje:

- tytuł
- wykonawcę
- numer utworu i czas odtwarzania.

Kolejne naciśnięcia przycisku przewiną te ekrany.

Systemy nawigacyjne CD

Działanie

Wybierz urządzenie iPod jako źródło dźwięku, naciskając przycisk **CD/AUX**, aż na wyświetlaczu pojawi się opcja "DEVICES". Wybierz opcję "DEVICES", a następnie wybierz iPod z listy dostępnych urządzeń.

Listę menu urządzenia iPod można będzie przeglądać na wyświetlaczu. Poruszanie się po zawartości podlega takim samym regułom, jak w przypadku użytkowania urządzenia iPod niezależnie (np. wyszukiwanie wg artysty, tytułu, itd.). Aby przeszukać zawartość urządzenia iPod, naciśnij jednokrotnie przycisk **SELECT**.

Na wyświetlaczu pokazane zostaną informacje o ścieżce oraz inne ważne informacje opisane poniżej:

- Pionowy pasek przewijania z prawej strony ekranu pokazuje aktualne położenie podglądu listy.
- ">" po wpisie oznacza, że kolejny niższy poziom jest dostępny do odczytu (np. wszystkie albumy danego wykonawcy).
- "<" przed listą oznacza, że kolejny wyższy poziom jest dostępny do odczytu.
- Ikona z lewej strony pokazuje typ aktualnie wyświetlonej listy (np. listy albumów). Objaśnienie tych ikon podano na liście.

W celu poruszania się po zawartości urządzenia iPod, skorzystaj z obrotowego przycisku przewijania/wyboru do przeszukiwania list. Naciśnij przycisk, aby rozszerzyć zawartość dla zaznaczonej listy utworów, albumu, wykonawcy lub gatunku, lub aby rozpocząć odtwarzanie określonej ścieżki. Naciśnij **ESC**, aby przejść o jeden poziom w górę.

Sterowanie systemem audio

Naciskaj przyciski **SEEK** wyszukiwania w górę lub w dół, aby przejść do poprzedniego lub następnego utworu.

Naciśnij i przytrzymaj przyciski **SEEK**, aby włączyć szybkie przewijanie utworu do tyłu/do przodu.

Obróć lub naciśnij przycisk SELECT, aby przeszukać zawartość urządzenia iPod.

Naciśnij przycisk MENU, aby otworzyć menu urządzenia iPod. Można włączyć funkcje odtwarzania w kolejności losowej i powtórzenia. Można również włączyć opcję "losowego odtwarzania utworów" na urządzeniu iPod bezpośrednio z górnego poziomu.

Naciśnij przycisk SCAN, aby przeszukać aktualnie wybrane ścieżki.

Naciśnij przycisk **INFO**, aby wyświetlić następujące informacje:

- tytuł
- wykonawcę
- numer utworu i czas odtwarzania.

Systemy nawigacyjne DVD

Działanie

Wybierz urządzenie iPod jako źródło dźwięku, naciskając przycisk **CD/AUX**, aż z lewej strony ekranu pojawi się przycisk iPod. Wybierz iPod z listy dostępnych urządzeń.

Wskazówka: *Niektóre urządzenia mogą być pokazane, ale bez możliwości ich wyboru, zależnie od tego, czy urządzenie jest podłączone.*

Listę menu urządzenia iPod można będzie przeglądać na wyświetlaczu. Poruszanie się po zawartości podlega takim samym regułom, jak w przypadku użytkowania urządzenia iPod niezależnie (np. wyszukiwanie wg artysty, tytułu, itd.). Aby przeszukać zawartość urządzenia iPod, naciśnij przycisk przewijania ze strzałką w górę lub w dół.

Na wyświetlaczu pokazane zostaną informacje o ścieżce oraz inne ważne informacje opisane poniżej:

- Pionowy pasek przewijania z prawej strony ekranu pokazuje aktualne położenie podglądu listy.
- ">" po wpisie oznacza, że kolejny niższy poziom jest dostępny do odczytu (np. wszystkie albumy danego wykonawcy).
- "<" przed listą oznacza, że kolejny wyższy poziom jest dostępny do odczytu.
- Ikona z lewej strony pokazuje typ aktualnie wyświetlonej listy (np. listy albumów). Objaśnienie tych ikon podano na liście.

W celu poruszania się po zawartości urządzenia iPod, skorzystaj z przycisków przewijania do przeszukiwania list. Naciśnij przycisk, aby rozszerzyć zawartość dla zaznaczonej listy utworów, albumu, wykonawcy lub gatunku, lub aby rozpocząć odtwarzanie określonej ścieżki. Naciśnij przycisk ze strzałką w lewo, aby przejść o jeden poziom w górę.

Sterowanie systemem audio

Naciskaj przyciski **SEEK** wyszukiwania w górę lub w dół, aby przejść do poprzedniego lub następnego utworu.

Naciśnij i przytrzymaj przyciski **SEEK**, aby włączyć szybkie przewijanie utworu do tyłu/do przodu.

Naciśnij przyciski ze strzałkami przy pasku przewijania, aby przeszukać zawartość urządzenia iPod.

Naciśnij przycisk MENU, aby otworzyć menu urządzenia iPod. Można włączyć funkcje odtwarzania w kolejności losowej i powtórzenia. Można również włączyć opcję "losowego odtwarzania utworów" na urządzeniu iPod bezpośrednio z górnego poziomu.

Naciśnij przycisk SCAN, aby przeszukać aktualnie wybrane ścieżki.

Naciśnij przycisk **INFO**, aby wyświetlić następujące informacje:

- tytuł
- wykonawcę
- numer utworu i czas odtwarzania.

BEZPIECZEŃSTWO NA DRODZE

OSTRZEŻENIA

System ten dostarcza informacji, dzięki którym można szybko i bezpiecznie dotrzeć na miejsce.

Ze względów bezpieczeństwa kierowca powinien programować system tylko w stojącym pojeździe.

System nie dostarcza wskazówek na temat znaków STOP, sygnalizacji świetlnej, dróg w fazie budowy i innych ważnych informacji związanych z bezpieczeństwem.

Nie korzystaj z systemu nawigacyjnego dopóki nie zapoznasz się z zasadami jego działania.

Oglądaj wyświetlacz systemu tylko wtedy, gdy warunki jazdy na to pozwalają.

Informacje na temat bezpieczeństwa

Prosimy przeczytać i przestrzegać wszystkich opisanych środków bezpieczeństwa. Niezastosowanie się do tego zalecenia może zwiększyć ryzyko kolizji i odniesienia obrażeń. Ford Motor Company nie odpowiada za wszelkie uszkodzenia wynikające z niezastosowania się do tych zaleceń.

Jeśli konieczne jest szczegółowe przejrzenie wskazówek dotyczących trasy, zjedź z drogi, gdy będzie to możliwe w bezpieczny sposób i zaparkuj pojazd.

Nie korzystaj z systemu nawigacyjnego do wyszukania służb ratunkowych.

Aby móc korzystać z systemu w sposób jak najbardziej efektywny i bezpieczny, zawsze stosuj najnowszą wersję informacji nawigacyjnych. Uzyskasz je u Autoryzowanego Dealera firmy Ford.

ROZPOCZYNANIE

UWAGA

Korzystanie z układu przy wyłączonym silniku powoduje rozładowywanie akumulatora.

Wskazówka: *Za wysyłanie i odbieranie komunikatów tekstowych jest pobierana opłata.*

Wskazówka: *Skorzystaj z instrukcji obsługi swojego telefonu w celu uzyskania informacji na temat wszystkich funkcji i zasad działania telefonu.*

Wskazówka: *Kod aktywacji (wydrukowany na instrukcji instalacji) przechowuj w bezpiecznym miejscu.*

Wskazówka: *Zachowaj komunikat tekstowy aktywacji w skrzynce odbiorczej swojego telefonu komórkowego.*

Kompatybilność telefonów

UWAGA

Ponieważ nie istnieje żadna powszechna umowa, producenci telefonów komórkowych mogą stosować różne profile w swoich urządzeniach Bluetooth. Z tego względu może wystąpić niekompatybilność między telefonem a zestawem głośnomówiącym, która niekiedy może znacznie pogorszyć działanie systemu. Aby uniknąć takiej sytuacji, należy korzystać wyłącznie z zalecanych telefonów.

Prosimy odwiedzić stronę internetową www.ford-mobile-connectivity.com, na której podano pełne szczegóły.

Instalowanie mikrokarty SD

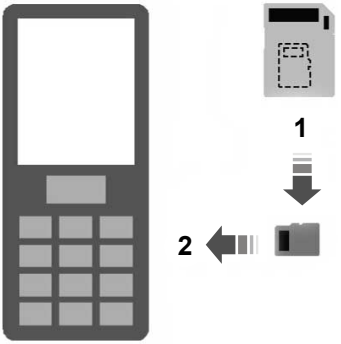

E114212

1. Wyjmij mikrokartę SD z adaptera.
2. Włóż mikrokartę SD do telefonu komórkowego.

Aktywacja systemu nawigacji w telefonie komórkowym

Wskazówka: *Przed połączeniem telefonu komórkowego z odbiornikiem GPS zamontowanym w pojeździe należy włączyć radio.*

Wskazówka: *System Ford Mobile Navigation musi być zainstalowany i aktywowany w Twoim telefonie komórkowym.*

Wskazówka: *Można aktywować* ***maksymalnie*** *trzy telefony.*

Wskazówka: *Szczegółowe instrukcje są dostępne na mikrokarcie SD oraz na stronie internetowej www.ford-mobile-connectivity.com.*

1. Włącz radio.

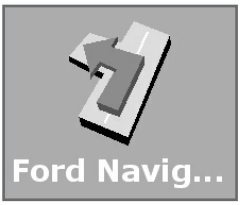

E114213

2. Włącz swój telefon komórkowy i uruchom "Ford Mobile Navigation".
3. Wybierz "Nawigacja".
4. Wybierz "Wpisz adres".
5. W razie potrzeby zmień opcje trasy i uruchom funkcję prowadzenia.
6. Na wyświetlaczu pojazdu pokazane zostaną informacje o następnym skręcie. Instrukcje głosowe są słyszalne przez głośniki pojazdu.

Wskazówka: *Twój telefon komórkowy wyświetli Twoje aktualne położenie.*

7. Możesz wyjść z aplikacji i kontynuować prowadzenie po trasie po ponownym uruchomieniu aplikacji.

HOMOLOGACJE

Pilot zdalnego sterowania

Typ 1

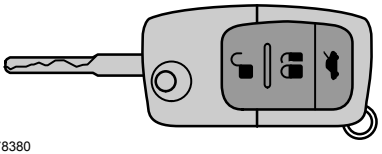

E78380

W razie kontroli atestu zdalnego sterowania w Twoim pojeździe skorzystaj z tabeli umieszczonej poniżej. Zalecamy korzystanie ze zdalnego sterowania tylko w krajach wymienionych poniżej.

Type approval of the remote control	
Country	Official test number
A AL AND B BIH CH CY D DK E F FIN GB GBZ GR H HR I IRL L M MK N NL P RO S SLO TR UA YU	Siemens VDO, 5WK4 8791, CE [1]
ARM RUS	– [2]
BG	Siemens VDO, 5WK4 8791,
CZ	Siemens VDO, 5WK4 8791, CZ [1]
IL	Siemens VDO, 5WK4 8791, 00590-2003
J	Siemens VDO, 5WK4 8793
PL	Siemens VDO, 5WK4 8791, CLBT/C/101/2003
RC	電波 92LP0323
SK	Siemens VDO, 5WK4 8791, CSK [1]

1 Hereby, Siemens VDO declares that this remote control is in compliance with the essential requirements and other relevant provisions of Directive 1999/5/EC.
2 Data not available at the time of printing.

E78381

Typ 2

W razie kontroli atestu zdalnego sterowania w Twoim pojeździe skorzystaj z tabeli umieszczonej poniżej. Zalecamy korzystanie ze zdalnego sterowania tylko w krajach wymienionych poniżej.

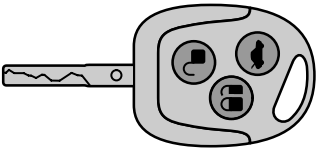

E78382

Type approval of the remote control	
Country	Official test number
A B D DK E F FIN GB GR H I IRL IS L N NL P S	CE 0499 [1]
AUS BR GBZ M TR	SIEMENS 433,92 MHz 5WK4 725/8686/8071
CH	BAKOM 97.0946.K.P.
CY	MCW 129/95 23/1997
CZ	CZ ČTÚ 1999 2 R 712
IL	272/3-1998
NZ	
PL	542/98
RC	電波 88LP0012
SK	TÚ R 119 SR 1999 2
ZA	Ref.No.: 3K43D/3R1B9/SPLS-RX9/98

1 Hereby, Siemens VDO declares that this remote control is in compliance with the essential requirements and other relevant provisions of Directive 1999/5/EC.

E78383

Kluczyk bierny

W razie kontroli atestu biernego kluczyka, skorzystaj z tabeli umieszczonej poniżej. Zalecamy korzystanie z biernego kluczyka tylko w krajach wymienionych poniżej.

Type approval of the passive key	
Country	Official test number
A B CH CZ D DK E F FIN GB GR H I IRL L N NL P PL S	Siemens VDO, 5WK4 8794, CE [1]

1 Hereby, Siemens VDO declares that this remote control is in compliance with the essential requirements and other relevant provisions of Directive 1999/5/EC.

E78384

Układ unieruchamiania silnika

W razie kontroli atestu układu unieruchamiania silnika w Twoim pojeździe skorzystaj z tabeli umieszczonej poniżej.

Type approvals of the engine immobilisation system	
Country	Official test number
A AND B CH D DK E F FIN FR GB GBZ GR GUA H I IRL IS L MAT N NKA NL S SLO	CE 0682 [1]
AL	143
ARM	– [2]
BG	ÄÊ Ä P 14 085/2002
BY	BY/112 03.2.3.È A2294
CDN	3043104475A
CY	M.C.W. 129/95/(11)
CZ	CZ
BIH J	No number required
HR	SRD-153/01
HK	This device complies with the Telecommunication (Low Power Devices)(Exemption From Licensing)Order 此產品符合電訊（小功率器件）（豁免領牌）令 Certificate No.: LP402055 證書號碼： Office of the Telecommunications Authority 電訊管理局
IL	1820

E78385

Type approvals of the engine immobilisation system	
Country	Official test number
M	WT/122/98 II
MK	08-114/2
PL	M S.H. Nr 003/2002
RC	電波 91LP0066
RUS	ME 83 РОСС DE.ME 83.B02099
TR	B.61.TK.0.22.00.00/4940-2632
UA	2970
YU	11/1-01-009/2002-006

1 Visteon Deutschland GmbH declares that the immobiliser system transceiver complies with the appropriate essential requirements of the Article 3 of the R&TTE and the other relevant provisions.

E78386 2 Data not available at the time of printing.

System alarmowy

W razie kontroli atestu systemu alarmowego w Twoim pojeździe skorzystaj z poniższej listy oficjalnych numerów atestów.

e11 A-00 0280

e11 A-00 2108

E11 97RA-00 0001

E11 97RA-01 2108

E78387

HOMOLOGACJE

OŚWIADCZENIE FCC/INDUSTRY CANADA

Niniejsze urządzenie spełnia wymagania przedstawione w rozdziale 15. Przepisów FCC (Federalnej Komisji Łączności). Używanie urządzenia jest dozwolone pod dwoma poniższymi warunkami: (1) urządzenie nie może powodować szkodliwej interferencji oraz (2) urządzenie musi tolerować wszelką odbieraną interferencję, również taką, która może powodować niepożądane działanie.

FCC ID: WJLRX-42

IC: 7847A-RX42

Zmiany lub modyfikacje tego urządzenia, które nie zostały w sposób wyraźny zatwierdzone przez stronę odpowiedzialną za jego zgodność, mogą spowodować unieważnienie prawa użytkownika do używania tego wyposażenia.

RX-42 - deklaracja zgodności

My, strona odpowiedzialna za zgodność, deklarujemy z pełną odpowiedzialnością, że produkt RX-42 służący do integracji aparatu telefonicznego jest zgodny z wymogami określonymi w dyrektywie Rady: 1999/5/EC. Kopię Deklaracji zgodności można znaleźć na stronie:

www.novero.com/declaration_of_conformity

Znak słowny i loga Bluetooth są własnością firmy Bluetooth SIG, Inc. i wszelkie zastosowanie tych znaków przez Ford Motor Company odbywa się na zasadzie licencji. Inne znaki handlowe i i nazwy firmowe należą do odpowiednich firm będących ich właścicielami.

HOMOLOGACJE

iPod to znak handlowy firmy Apple Inc.

HOMOLOGACJE

© 2008 NAVTEQ B.V. Wszelkie prawa zastrzeżone.

AT	“© Bundesamt für Eich- und Vermessungswesen”
PL	“© EuroGeographics”
FR	“source: Géoroute® IGN France & BD Carto® IGN France”
DE	“Die Grundlagendaten wurden mit Genehmigung der zuständigen Behörden entnommen”
GB	“Based upon Crown Copyright material.”
GR	“Copyright Geomatics Ltd.”
IT	“La Banca Dati Italiana è stata prodotta usando quale riferimento anche cartografia numerica ed al tratto prodotta e fornita dalla Regione Toscana.”
NO	“Copyright © 2000; Norwegian Mapping Authority”
PT	“Source: IgeoE – Portugal”
ES	“Información geográfica propiedad del CNIG”
SE	“Based upon electronic data © National Land Survey Sweden.”
CH	“Topografische Grundlage: © Bundesamt für Landestopographie“

KOMPATYBILNOŚĆ ELEKTROMAGNETYCZNA

OSTRZEŻENIA

Twój pojazd został poddany badaniom i uzyskał certyfikat zgodny z wymogami prawnymi Unii Europejskiej w zakresie kompatybilności elektromagnetycznej (2004/104/EC). Twoim obowiązkiem jest zapewnienie, że wszelkie zamontowane przez Ciebie wyposażenie jest zgodne z odpowiednimi lokalnymi przepisami. Wszelkie dodatkowe wyposażenie powinno być montowane przez właściwie wyszkolonych mechaników.

OSTRZEŻENIA

Wyposażenie wykorzystujące nadajniki fal radiowych (RF) (np. telefony komórkowe, amatorskie nadajniki radiowe itp.) może być montowane w pojeździe jedynie wtedy, gdy jest zgodne z parametrami podanymi w poniższej tabeli. Nie ma specjalnych wytycznych lub warunków dotyczących montażu lub użytkowania.

Nie mocuj żadnych nadajników-odbiorników, mikrofonów, głośników ani żadnych innych elementów na drodze napełniania poduszek powietrznych.

Nie mocuj przewodów antenowych do oryginalnych przewodów elektrycznych pojazdu, przewodów paliwowych ani przewodów hamulcowych.

OSTRZEŻENIA

Przewody antenowe i przewody zasilania powinny przebiegać w odległości co najmniej 100 mm od wszelkich modułów elektronicznych i poduszek powietrznych.

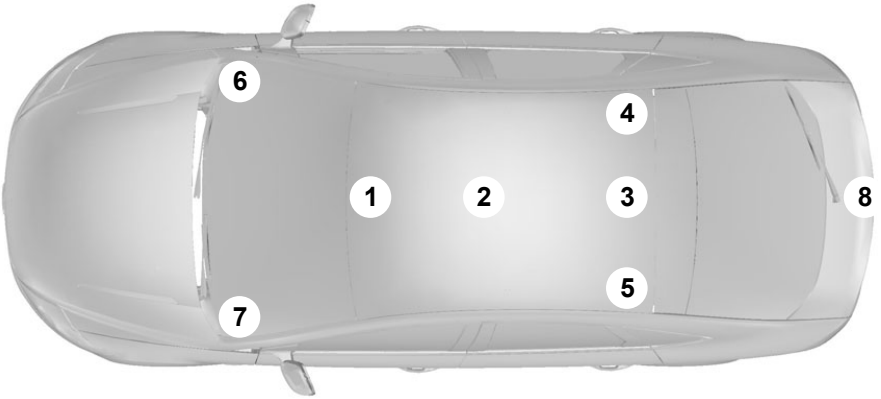

E85998

Pasmo częstotliwości MHz	Maksymalna moc wyjściowa w watach (szczytowa wartość skuteczna)	Położenie anteny
1 – 30	50 W	3. 8
30 – 54	50 W	2. 3
68 – 87,5	50 W	1. 2. 3. 4. 5
142 – 176	50 W	1. 2. 3. 4. 5
380 – 512	50 W	1. 2. 3. 4. 5
806 – 940	10 W (2 W[1])	1, 2, 3, 4, 5 (6[1], 7[1])
1200 – 1400	10 W	2
1710 – 1885	10 W (1 W[1])	1, 2, 3, 4, 5 (6[1], 7[1])
1885 – 2025	10 W (1 W[1])	1, 2, 3, 4, 5 (6[1], 7[1])
2400 – 2500	0,1 W	Wszystkie położenia

[1]Dotyczy wyłącznie telefonów komórkowych GSM/3G z anteną płaską zamocowaną po wewnętrznej stronie przedniej szyby.

Wskazówka: *Po zamontowaniu nadajników fal radiowych sprawdź, czy nie występują zakłócenia powodowane przez urządzenia elektryczne pojazdu, jak również zakłócenia w pracy tych urządzeń, zarówno w trybie oczekiwania, jak i nadawania.*

Sprawdź wszystkie urządzenia elektryczne:

- gdy zapłon jest **WŁĄCZONY**
- gdy silnik pracuje
- podczas jazdy przy różnych prędkościach.

Sprawdź, czy pola elektromagnetyczne wytwarzane wewnątrz pojazdu przez zamontowany nadajnik, nie przekraczają dopuszczalnych granic bezpiecznych dla ludzi, określonych w dyrektywie Unii Europejskiej 2004/40/EC.

A

ABS
Patrz: Hamulce.....135
AFS
Patrz: Układ reflektorów adaptacyjnych (AFS).....58
Akcesoria
Patrz: Części zamienne i akcesoria.....8
Akumulator pojazdu.....182
Akustyczne sygnały kontrolne i ostrzegawcze.....77
Automatyczna skrzynia biegów.....77
Kluczyk poza pojazdem.....77
Kluczyk we włączniku zapłonu.....77
Niski poziom paliwa.....78
Oblodzenie.....77
Przypomnienie o zapięciu pasa bezpieczeństwa.....78
Włączone światła.....78
Alarm.....44
Aneksy.....237
Apteczka pierwszej pomocy.....151
Automatyczna skrzynia biegów.....132
Awaryjny wyłącznik położenia `P' dźwigni zmiany biegów.....134
Kickdown.....134
Położenia dźwigni wybierania biegów.....132
Ręczne wybieranie biegów - pojazdy ze skrzynią biegów 4F27E.....133
Tryb sportowy i ręczne wybieranie biegów - pojazdy ze skrzynią biegów 6DCT450.....133
Tryby jazdy.....134

B

Bateria pilota zdalnego sterowania
Patrz: Wymiana baterii w pilocie zdalnego sterowania.....34
Bezkluczykowe otwieranie drzwi.....39
Informacje ogólne.....39
Kluczyk bierny.....39
Kluczyki nieaktywne.....41
Odryglowywanie pojazdu.....40
Ryglowanie i odryglowywanie drzwi za pomocą końcówki kluczyka.....41
Ryglowanie pojazdu.....39
Bezkluczykowe uruchamianie pojazdu.....125
Niemożność uruchomienia silnika.....125
Uruchamianie pojazdu z automatyczną skrzynią biegów.....125
Uruchamianie pojazdu z mechaniczną skrzynią biegów.....125
Uruchamianie silnika Diesel.....125
Włączenie zapłonu.....125
Wyłączanie silnika.....126
Bezpieczeństwo na drodze 234
Informacje na temat bezpieczeństwa.....234
Bezpieczniki.....153
Blokada kierownicy.....122
Pojazdy bez funkcji uruchamiania pojazdu bez kluczyka.....122
Pojazdy z funkcją uruchamiania pojazdu bez kluczyka.....122
Blokady otwierania drzwi przez dzieci.....23
Lewa strona.....24
Prawa strona.....24

C

Centrum komunikatów
Patrz: Wyświetlacze informacyjne.....79
Ciśnienie w oponach
Patrz: Specyfikacje techniczne.....193
Części zamienne i akcesoria.....8
Szukaj logo Forda na następujących częściach.....8
Teraz możesz być pewien, że części Ford w Twoim pojeździe, to części Ford.....8
Czyszczenie elementów zewnętrznych.....180
Czyszczenie powierzchni chromowanych.....180
Czyszczenie reflektorów.....180
Czyszczenie tylnej szyby.....180
Zabezpieczenie lakieru nadwozia.....180
Czyszczenie wnętrza.....180
Ekrany zestawu wskaźników, ekrany wyświetlaczy ciekłokrystalicznych, ekrany radioodbiornika.....181
Pasy bezpieczeństwa.....180
Czytnik opłaty drogowej.....119

D

Docieranie pojazdu.....150
Hamulce i sprzęgło.....150
Opony.....150
Silnik.....150
Dodatkowa nagrzewnica.....97
Dodatkowa nagrzewnica silnika Diesel (zależnie od kraju).....100
Nagrzewnica na paliwo (zależnie od kraju).....100
Nagrzewnica postojowa.....97
Dodatkowe gniazdka zasilania.....115
Przemiennik prądu.....115
DPF
Patrz: Filtr cząstek stałych Diesel (DPF).....126

E

Elementy sterowania telefonu 202
Pilot zdalnego sterowania.....202
Etykiety bezpieczników.....153

F

Filtr cząstek stałych Diesel (DPF).....126
Regeneracja.....127
Foteliki dziecięce.....19
Zabezpieczenia do przewożenia dzieci dla różnych grup wagowych.....19

G

Glosariusz symboli.....7
Symbole stosowane w niniejszej instrukcji.....7
Symbole stosowane w Twoim pojeździe.....8
Gniazdo do podłączania urządzeń zewnętrznych (AUX IN).....119
Typ 1.....119
Typ 2.....120

H

Hamulce.....135
Zasady działania.....135
Hamulec postojowy.....135
Wszystkie pojazdy.....135
Hamulec postojowy
Patrz: Hamulec postojowy.....135
Holowanie.....146
Holowanie pojazdu na czterech kołach.....162
Pojazdy z automatyczną skrzynią biegów.....162
Wszystkie pojazdy.....162
Holowanie przyczepy.....146
Strome podjazdy.....146
Homologacje 237
Kluczyk bierny.....240
OŚWIADCZENIE FCC/INDUSTRY CANADA.....243
Pilot zdalnego sterowania.....237
RX-42 - deklaracja zgodności.....243
System alarmowy.....242
Układ unieruchamiania silnika.....240

I

Identyfikacja pojazdu.....196
Immobilizer
Patrz: Układ unieruchamiania silnika.....43
Informacje ogólne na temat częstotliwości radiowych.....33

J

Jakość paliwa - Benzyna.....128
Jakość paliwa - Benzyna z domieszką alkoholu etylowego.....128
Długotrwała przerwa w eksploatacji.....128
Jakość paliwa - Diesel.....128

K

Kamera tylna 139
Zasady działania.....139
Katalizator.....129
Jazda z katalizatorem.....129
Parkowanie.....129
Kierownica.....46
Kierunkowskazy.....59
Klimatyzacja
Patrz: Ogrzewanie, wentylacja i klimatyzacja....91
Kluczyki i piloty zdalnego sterowania.....33

Koła i opony.....184
Informacje ogólne.....184
Specyfikacje techniczne.....193
Kompatybilność elektromagnetyczna 244
Komputer pokładowy.....82
Typ 2 i 3.....82
Komunikaty informacyjne.....86
Lampka kontrolna komunikatu.....86
Obsługa.....88
Oświetlenie.....88
Otwarte drzwi.....87
Przeglądanie aktualnych komunikatów.....87
Skrzynia biegów.....90
Symbole komunikatów.....86
System bezkluczykowy.....87
Układ stabilizacji toru jazdy (ESP).....90
Układ wspomagania kierownicy.....89
Konserwacja opon.....192
Konserwacja pojazdu.....180
Konsola środkowa.....115
Konsola środkowa tylnych siedzeń.....115
Korzystanie z funkcji sterowania głosem 207
Działanie systemu.....207
Etykieta.....208
Korzystanie z iPoda 230
Radioodtwarzacz Sony.....231
Systemy nawigacyjne CD.....231
Systemy nawigacyjne DVD.....232
Korzystanie z kamery tylnej 139
Korzystanie z wyświetlacza.....139
Pojazdy z układem pomocy przy parkowaniu.....141
Włączanie kamery wstecznej.....139
Wyłączanie kamery wstecznej.....141
Korzystanie z pomocy przy parkowaniu.....137
Włączanie i wyłączanie pomocy przy parkowaniu.....137
Wykonywanie manewrów z układem pomocy przy parkowaniu.....138
Korzystanie z przewodów rozruchowych.....182
Podłączanie przewodów.....182
Rozruch silnika.....182
Korzystanie z telefonu - Pojazdy nie wyposażone w: System nawigacyjny.....202
Odbieranie drugiego przychodzącego połączenia.....204
Odbieranie przychodzącego połączenia.....204
Odłączanie telefonu przyporządkowanego do pojazdu.....205
Odłączanie telefonu przyporządkowanego do pojazdu - radioodtwarzacz Sony.....205
Wybieranie połączenia.....202
Wyciszanie mikrofonu.....204
Zmiana aktywnego telefonu.....204
Korzystanie z telefonu - Pojazdy wyposażone w: System nawigacyjny.....205
Odbieranie drugiego przychodzącego połączenia.....206
Odbieranie przychodzącego połączenia.....205
Odłączanie telefonu przyporządkowanego do pojazdu.....206
Wybieranie połączenia.....205
Wyciszanie mikrofonu.....206
Zmiana aktywnego telefonu.....206
Korzystanie z układu kontroli prędkości.....142
Przywracanie ustawionej prędkości.....143
Ustawianie prędkości.....142
Włączanie układu kontroli prędkości.....142
Wyłączanie układu kontroli prędkości.....143
Zawieszanie ustawionej prędkości.....143
Zmiana ustawionej prędkości.....142
Korzystanie z układu stabilizacji toru jazdy.....136
Korzystanie z urządzenia USB.....227
Radioodtwarzacz Sony.....228
Systemy nawigacyjne CD.....229
Systemy nawigacyjne DVD.....229

Krótkie wprowadzenie.....10
Automatyczna skrzynia biegów.....18
Automatycznie regulowany układ ogrzewania, wentylacji i klimatyzacji.....16
Kierunkowskazy.....16
Mechaniczna skrzynia biegów.....18
Ogrzewanie, wentylacja i klimatyzacja regulowane ręcznie.....15
Poduszka powietrzna.....18
Prędkość biegu jałowego po uruchomieniu silnika.....14
Reflektory automatyczne.....16
Regulacja kolumny kierownicy.....14
System bezkluczykowy.....13
Tylne siedzenia.....17
Uruchamianie pojazdu bez kluczyka.....14
Wycieraczki automatyczne.....17
Wygląd tablicy rozdzielczej - pojazdy z kierownicą z lewej strony.....10
Wygląd tablicy rozdzielczej - pojazdy z kierownicą z prawej strony.....11
Zamykanie i otwieranie.....13

L

Lampki kontrolne i ostrzegawcze.....75
Kierunkowskazy.....75
Lampka kontrolna komunikatu.....76
Lampka kontrolna przednich świateł przeciwmgielnych.....76
Lampka kontrolna reflektorów.....76
Lampka kontrolna świateł drogowych.....76
Lampka kontrolna świec żarowych.....76
Lampka kontrolna tylnych świateł przeciwmgielnych.....77
Lampka kontrolna układu stabilizacji toru jazdy (ESP).....77
Lampka ostrzegająca o oblodzeniu.....76
Lampka ostrzegawcza ciśnienia oleju.....76
Lampka ostrzegawcza ładowania.....76
Lampka ostrzegawcza niskiego poziomu paliwa.....76
Lampka ostrzegawcza otwartych drzwi.....76
Lampka ostrzegawcza poduszki powietrznej.....75
Lampka ostrzegawcza silnika.....76
Lampka ostrzegawcza układu ABS.....75
Lampka ostrzegawcza układu wspomagania kierownicy.....77
Lampka układu hamulcowego.....75
Lampka układu kontroli prędkości.....75
Przypomnienie o zapięciu pasa bezpieczeństwa.....77
Lampki oświetlenia wnętrza.....59
Lampka oświetlenia wnętrza.....59
Lampki oświetlenia lusterka w osłonie przeciwsłonecznej.....60
Światła do czytania.....59
Lodówka turystyczna.....116
Lokalizacje skrzynek bezpieczników.....153
Skrzynka bezpieczników komory silnika.....153
Skrzynka bezpieczników wnętrza samochodu.....153
Lusterka
Patrz: Ogrzewanie szyb i lusterek.....97
Patrz: Okna i lusterka.....70
Lusterka zewnętrzne.....71
Lusterka składane ręcznie.....71

Lusterka zewnętrzne regulowane elektrycznie....72
Kierunki regulacji lusterek....72
Lusterka zewnętrzne składane elektrycznie....72
Lusterko kontrolne dziecka....119

Ł

Łańcuchy przeciwśnieżne
Patrz: Stosowanie łańcuchów przeciwśnieżnych....193

M

Mechaniczna skrzynia biegów....132
Włączanie biegu wstecznego....132
Wszystkie pojazdy....132
Miarka poziomu oleju silnikowego - 1,6 l Duratec-16V (Sigma) /1,6 l Duratec-16V Ti-VCT (Sigma) 174
Miarka poziomu oleju silnikowego - 1,6 l Duratorq-TDCi (DV) Diesel 175
Miarka poziomu oleju silnikowego - 1,8 l Duratec-HE (MI4) /2,0 l Duratec-HE (MI4) 174
Miarka poziomu oleju silnikowego - 1,8 l Duratorq-TDCi (Lynx) Diesel 175
Miarka poziomu oleju silnikowego - 2,0 l Duratorq-TDCi (DW) Diesel 175
Mycie
Patrz: Czyszczenie elementów zewnętrznych....180
Myjnia samochodowa
Patrz: Czyszczenie elementów zewnętrznych....180

N

Nagrzewnica na paliwo
Patrz: Dodatkowa nagrzewnica....97
Nagrzewnica silnika....127
Naprawa drobnych uszkodzeń lakieru....181
Nawiewniki....91
Nawiewniki
Patrz: Nawiewniki....91
Numer identyfikacyjny pojazdu (VIN)....196

O

Ochrona pasażerów....25
Zasady działania....25
Ogrzewanie, wentylacja i klimatyzacja....91
Zasady działania....91
Ogrzewanie, wentylacja i klimatyzacja regulowane automatycznie....94
Aby ponownie włączyć tryb mono....95
Aby wyłączyć tryb mono....95
Dmuchawa....95
Odmrażanie i odparowywanie szyby przedniej....96
Recyrkulacja powietrza....96
Rozprowadzanie powietrza....96
Tryb Mono....95
Ustawianie temperatury....95
Włączanie i wyłączanie klimatyzacji....96
Wyłączanie automatycznej regulacji ogrzewania, wentylacji i klimatyzacji....96
Ogrzewanie, wentylacja i klimatyzacja regulowane ręcznie....92
Dmuchawa....92
Klimatyzacja....93
Recyrkulacja powietrza....92
Regulacja rozprowadzania powietrza....92
Szybkie ogrzewanie wnętrza pojazdu....92
Wentylacja....93
Ogrzewanie
Patrz: Ogrzewanie, wentylacja i klimatyzacja....91
Ogrzewanie szyb i lusterek....97
Ogrzewane lusterka boczne....97
Ogrzewanie przedniej i tylnej szyby....97
Okna i lusterka....70
Okna otwierane elektrycznie....70
Automatyczne otwieranie i zamykanie okien....70
Blokada elektrycznego otwierania tylnych okien....70
Funkcja zabezpieczenia przed przytrzaśnięciem....70
Otwieranie i zamykanie globalne....70
Programowanie pamięci okien otwieranych elektrycznie....71
Przełączniki na drzwiach kierowcy....70
Okno dachowe
Patrz: Okno dachowe otwierane elektrycznie....100

Okno dachowe otwierane elektrycznie.....100
Automatyczne otwieranie i zamykanie okna dachowego.....101
Funkcja zabezpieczenia przed przytrzaśnięciem przez okno dachowe.....102
Otwieranie i zamykanie okna dachowego.....101
Ponowne programowanie okna dachowego.....102
Tryb awaryjny okna dachowego.....102
Uchylanie okna dachowego.....101
O niniejszej publikacji.....7
Opony
Patrz: Koła i opony.....184
Opony zimowe
Patrz: Stosowanie opon zimowych.....193
Osłony przeciwsłoneczne.....114
Dach panoramiczny.....114
Osłony przestrzeni bagażowej.....144
Oświetlenie.....54
Otwieranie i zamykanie globalne.....41
Otwieranie globalne.....41
Zamykanie globalne.....41
Otwieranie i zamykanie pokrywy komory silnika.....163
Otwieranie pokrywy komory silnika.....163
Zamykanie pokrywy komory silnika.....164

P

Paliwo i tankowanie.....128
Specyfikacje techniczne.....130
Pedały.....48
Pedały
Patrz: Regulacja pedałów.....48
Podłączanie urządzenia zewnętrznego.....227
Podłączanie.....227
Poduszki podwyższające.....22
Fotelik podwyższający (grupa 2).....22
Fotelik podwyższający (grupa 3).....22
Pokrywa wlewu paliwa.....129
Polecenia radioodtwarzacza.....208
Karta SD.....217
odtwarzacz CD.....208
Radio.....211
Urządzenia zewnętrzne - iPod.....216
Urządzenia zewnętrzne - USB.....214
Zmieniacz CD.....209
Źródła zewnętrzne.....214
Polecenia systemu nawigacyjnego 223
Polecenia telefonu 219
Funkcje telefonu.....221
Telefon.....219
Tworzenie książki telefonicznej.....219
Ustawienia podstawowe.....223
Polecenia układu klimatyzacji i ogrzewania 223
Klimat.....223
Położenie fotelików dziecięcych.....20
Pomoc drogowa.....161
Pomoc przy parkowaniu.....137
Zasady działania.....137
Port USB.....120
Programowanie pilota zdalnego sterowania.....33
Zmiana programu funkcji odryglowywania.....34
Programowanie układu zdalnego sterowania
Patrz: Programowanie pilota zdalnego sterowania.....33
Przednie światła przeciwmgielne.....55
Przeglądy okresowe i obsługa.....163
Informacje ogólne.....163
Specyfikacje techniczne.....178
Przejeżdżanie przez wodę.....150
Przejeżdżanie przez wodę.....150
Przekładnia
Patrz: Skrzynia biegów.....132
Przewody rozruchowe
Patrz: Korzystanie z przewodów rozruchowych.....182
Przewożenie bagażu.....144
Informacje ogólne.....144
Przypomnienie o zapięciu pasa bezpieczeństwa.....30
Wyłączenie funkcji przypomnienia o zapięciu pasa.....30
Przyrządy.....73

Punkty mocowania ISOFIX.....23
Mocowanie fotelików dziecięcych górnymi pasami.....23
Punkty mocowania wyposażenia do holowania.....161
Przedni zaczep holowniczy.....161
Tylny zaczep holowniczy.....162
Punkty połączenia akumulatora 183

R

Reflektory automatyczne.....55
Regulacja dysz spryskiwaczy przedniej szyby.....52
Regulacja kolumny kierownicy.....46
Regulacja oświetlenia tablicy rozdzielczej.....114
Regulacja pedałów.....48
Regulacja ustawienia reflektorów.....56
Regulacja wysokości zaczepu pasa bezpieczeństwa.....30
Rozbrajanie alarmu.....45
Tylko Wielka Brytania i Irlandia.....45
Rozpoczynanie 235
Aktywacja systemu nawigacji w telefonie komórkowym.....235
Instalowanie mikrokarty SD.....235
Kompatybilność telefonów.....235
Rozruch silnika.....122
Informacje ogólne.....122
Ryglowanie i odryglowywanie.....37
Automatyczne ponowne ryglowanie.....38
Centralna blokada.....37
Podwójne ryglowanie drzwi.....37
Podwójne ryglowanie drzwi kluczykiem.....37
Pokrywa bagażnika.....38
Potwierdzenie zaryglowania i odryglowania.....37
Ryglowanie i odryglowywanie drzwi i pokrywy bagażnika za pomocą zdalnego sterowania.....37
Ryglowanie i odryglowywanie drzwi kluczykiem.....37
Ryglowanie i odryglowywanie drzwi od wewnątrz.....38
Zmiana programu funkcji odryglowywania.....38

S

Schemat specyfikacji żarówek.....68
Schowki.....117
Przedni schowek w konsoli środkowej.....117
Schowek pod tylnym środkowym siedzeniem.....118
Schowek przedni.....117
Schowek w fotelu kierowcy.....117
Tylny schowek w konsoli środkowej.....118
Siedzenia ogrzewane.....112
Siedzenia regulowane elektrycznie.....106
Siedzenia regulowane ręcznie.....104
Przesuwanie siedzeń do tyłu i do przodu.....104
Regulacja kąta nachylenia oparcia.....105
Regulacja podpory lędźwiowej.....105
Regulacja wysokości siedzenia kierowcy.....105
Siedzenia.....104
Siedzenia tylne.....107
Składanie oparć siedzeń do przodu.....108
Składanie siedzeń do przodu.....109
Ustawianie oparć siedzeń z powrotem w pozycji pionowej.....109
Ustawianie siedzeń w pierwotnym położeniu.....110
Wymontowanie siedzeń.....111
Zamontowanie siedzeń.....112
Zwiększenie komfortu pasażerów.....107
Siedzenie w prawidłowej pozycji.....104
Skrzynia biegów.....132
Specyfikacje techniczne.....197
Specyfikacje techniczne.....197
Sprawdzanie piór wycieraczek.....52
Sprawdzenie elementów systemu zabezpieczeń.....152
Pasy bezpieczeństwa.....152
Sprawdzenie oleju silnikowego.....175
Dolewanie.....176
Sprawdzanie poziomu oleju.....175
Sprawdzenie oleju
Patrz: Sprawdzenie oleju silnikowego.....175
Sprawdzenie płynu chłodzącego silnik.....176
Dolewanie.....176
Sprawdzanie poziomu płynu chłodzącego.....176
Sprawdzenie płynu chłodzącego
Patrz: Sprawdzenie płynu chłodzącego silnik.....176

Sprawdzenie płynu do spryskiwaczy.....177
Sprawdzenie płynu hamulcowego i sprzęgła hydraulicznego.....176
Sprawdzenie płynu układu wspomagania kierownicy.....177
Pojazdy z silnikiem 1,6 l Duratec-16V (Sigma) lub 1,6 l Duratec-16V Ti-VCT (Sigma).....177
Wszystkie z wyjątkiem pojazdów z silnikiem 1,6 l Duratec-16V (Sigma) lub 1,6 l Duratec-16V Ti-VCT (Sigma).....177
Spryskiwacze przedniej szyby.....50
Spryskiwacze reflektorów.....52
Spryskiwacze
Patrz: Wycieraczki i spryskiwacze.....49
Stan po kolizji.....152
Sterowanie głosem.....47
Zasady działania.....207
Sterowanie oświetleniem.....54
Funkcja opóźnienia wyłączenia reflektorów.....54
Pozycje przełącznika świateł.....54
Sygnał świetlny.....54
Światła drogowe i światła mijania.....54
Światła postojowe.....54
Sterowanie systemem audio.....46
Głośność.....46
Tryb.....47
Wyszukiwanie.....47
Stoliki w oparciach siedzeń.....118
Stosowanie łańcuchów przeciwśnieżnych.....193
Pojazdy z układem stabilizacji toru jazdy (ESP).....193
Stosowanie opon zimowych.....193
Stosowanie pasów bezpieczeństwa podczas ciąży.....31

Ś

Środki bezpieczeństwa.....128
Światła awaryjne.....58
Światło przeciwmgielne
Patrz: Przednie światła przeciwmgielne.....55

T

Tabela specyfikacji bezpieczników.....155
Skrzynka bezpieczników komory silnika.....155
Skrzynka bezpieczników wnętrza samochodu.....157
Tabliczka identyfikacyjna pojazdu.....196
Tankowanie - Benzyna z domieszką alkoholu etylowego.....130
Tankowanie.....130
Telefon
Patrz: Korzystanie z telefonu - Pojazdy nie wyposażone w: System nawigacyjny.....202
Patrz: Korzystanie z telefonu - Pojazdy wyposażone w: System nawigacyjny.....205
Telefon.....200
Informacje ogólne.....200
Trójkąt ostrzegawczy.....151
Tylne światła przeciwmgielne.....55
Tylny schowek pod podłogą.....145

U

Uchwyt do mocowania zespołu nawigacji satelitarnej.....121
Mocowanie zespołu nawigacji.....121
Regulacja uchwytu.....121
Wyjmowanie zespołu nawigacji.....121
Uchwyt na okulary.....118
Udogodnienia.....114
Układ klimatyzacji
Patrz: Ogrzewanie, wentylacja i klimatyzacja....91
Układ kontroli prędkości
Patrz: Korzystanie z układu kontroli prędkości.....142
Układ kontroli prędkości.....142
Zasady działania.....142
Układ kontroli prędkości
Patrz: Układ kontroli prędkości.....142
Układ kontroli stabilności
Patrz: Korzystanie z układu stabilizacji toru jazdy.....136
Układ nawigacyjny 235
Układ pomocy przy parkowaniu
Patrz: Korzystanie z pomocy przy parkowaniu.....137
Układ reflektorów adaptacyjnych (AFS).....58

Układ stabilizacji toru jazdy.....136
Zasady działania.....136
Układ unieruchamiania silnika.....43
Zasady działania.....43
Uruchamiania za pomocą przewodów rozruchowych
Patrz: Korzystanie z przewodów rozruchowych.....182
Uruchamianie silnika benzynowego - Benzyna z domieszką alkoholu etylowego.....123
Uruchamianie silnika w niskich temperaturach otoczenia.....124
Uruchamianie silnika benzynowego.....122
Prędkość biegu jałowego po uruchomieniu silnika.....123
Silnik zalany.....123
Silnik zimny lub ciepły.....123
Uruchamianie silnika Diesel.....124
Silnik zimny lub ciepły.....124
Ustawienia Bluetooth 201
Obsługa telefonów.....201
Wymogi dotyczące połączenia Bluetooth.....201
Ustawienia osobiste.....84
Ekran pomocy i informacje nawigacyjne.....84
ESP.....84
Informacje systemu nawigacji.....85
Jednostki miar.....85
Układ kierowniczy.....84
Ustawienie języka.....85
Ustawienie zegara.....84
Wyłączenie brzęczyka.....86
Ustawienia telefonu 200
Kategorie książki telefonicznej.....200
Książka telefoniczna.....200
Określanie telefonu jako telefonu aktywnego.....201
Przyporządkowanie innego telefonu z funkcją Bluetooth.....201
Uzbrajanie alarmu.....44
Automatyczne opóźnienie uzbrojenia alarmu.....44
Czujniki wewnętrzne.....44

V

VIN
Patrz: Numer identyfikacyjny pojazdu (VIN)....196

W

Wentylacja
Patrz: Ogrzewanie, wentylacja i klimatyzacja....91
Widok ogólny komory silnika - 1,6 l Duratec-16V (Sigma) /1,6 l Duratec-16V Ti-VCT (Sigma) 165
Widok ogólny komory silnika - 1,6 l Duratorq-TDCi (DV) Diesel 169
Widok ogólny komory silnika - 1,8 l Duratec-HE (MI4) /2,0 l Duratec-HE (MI4) 167
Widok ogólny komory silnika - 1,8 l Duratorq-TDCi (Lynx) Diesel 171
Widok ogólny komory silnika - 2,0 l Duratorq-TDCi (DW) Diesel 173
Włączanie układu unieruchamiania silnika.....43
Włącznik zapłonu.....122
Włącznik zapłonu
Patrz: Włącznik zapłonu.....122
Wprowadzenie do nawigacji 234
Wskazówki dotyczące jazdy.....150
Wskazówki dotyczące jazdy z ABS
Patrz: Wskazówki dotyczące jazdy z układem ABS.....135
Wskazówki dotyczące jazdy z układem ABS.....135
Wskaźniki.....73
Wskaźnik paliwa.....75
Wskaźnik temperatury płynu chłodzącego silnik.....74
Wstęp.....7
Wycieraczka i spryskiwacze tylnej szyby.....51
Praca wycieraczek na biegu wstecznym.....51
Przerywany ruch wycieraczek.....51
Spryskiwacz tylnej szyby.....51
Wycieraczki automatyczne.....50
Wycieraczki i spryskiwacze.....49
Wycieraczki przedniej szyby.....49
Przerywany ruch wycieraczek.....49
Układ automatycznej regulacji wycieraczek.....49

Wyłączanie poduszki powietrznej pasażera.....31
Włączenie poduszki powietrznej pasażera.....32
Wyłączenie poduszki powietrznej pasażera.....32
Zamontowanie wyłącznika poduszki powietrznej pasażera.....31
Wyłączanie silnika.....127
Pojazdy z turbosprężarką.....127
Wyłączanie układu unieruchamiania silnika.....43
Wyłącznik odcinania zasilania paliwem.....152
Pojazdy z silnikiem Duratec.....152
Wymiana baterii w pilocie zdalnego sterowania.....34
Pilot zdalnego sterowania ze składaną końcówką kluczyka.....34
Pilot zdalnego sterowania z nieskładaną końcówką kluczyka.....35
Wymiana bezpiecznika.....153
Wymiana koła.....184
Nakrętki specjalne.....184
Podnośnik samochodowy.....184
Pojazdy z dojazdowym kołem zapasowym.....184
Punkty podstawienia podnośnika.....185
Zakładanie koła.....187
Zdejmowanie koła.....186
Wymiana piór wycieraczek.....52
Pióra wycieraczek przedniej szyby.....52
Pióra wycieraczek tylnej szyby.....53
Wymiana żarówek
Patrz: Wymiana żarówki.....61
Wymiana żarówki.....61
Dodatkowe środkowe światło STOP.....66
Kierunkowskazy boczne.....64
Kierunkowskazy przednie.....62
Lampka oświetlenia bagażnika.....68
Lampki oświetlenia lusterka w osłonie przeciwsłonecznej.....67
Lampki oświetlenia okolic progu.....65
Lampy tylne.....65
Oświetlenie tablicy rejestracyjnej.....66
Przednia lampka oświetlenia wnętrza.....66
Przednie światła do czytania.....67
Przednie światła przeciwmgielne.....63
Reflektory - światła drogowe.....62
Światła pozycyjne.....63
Światło mijania.....62
Światło tylne.....66
Wymontowywanie reflektora 60
Wymontowywanie tylnej lampy zespolonej.....61
Wyposażenie awaryjne i ratunkowe.....151
Wyświetlacze informacyjne.....79
Informacje ogólne.....79

Z

Zagłówki.....105
Ustawianie zagłówka.....105
Wyjmowanie zagłówka.....106
Zakodowane kluczyki.....43
Zamek pokrywy komory silnika
Patrz: Otwieranie i zamykanie pokrywy komory silnika.....163
Zamki.....37
Zapalniczka.....114
Zapewnienie bezpieczeństwa dzieciom.....19
Zapinanie pasów bezpieczeństwa.....28
Zdejmowany hak holowniczy.....146
Jazda z przyczepą.....148
Obsługa.....148
Odblokowanie mechanizmu haka holowniczego.....147
Wkładanie haka holowniczego.....147
Wyjmowanie haka holowniczego.....148
Zdolność przyłączeniowa 226
Informacje ogólne.....226

Zestaw do naprawy opon 188
Informacje ogólne.....188
Korzystanie z zestawu do napraw opon.....189
Napełnianie opony.....189
Sprawdzanie ciśnienia powietrza w oponie.....192
Zmieniacz płyt CD.....119
Zużycie paliwa
Patrz: Specyfikacje techniczne.....130
Zużycie paliwa 130

9M5J-19A321-BRA (CG3478pl)

Feel the difference