Ford**Transit**
Instrukcja obsługi

Feel the difference

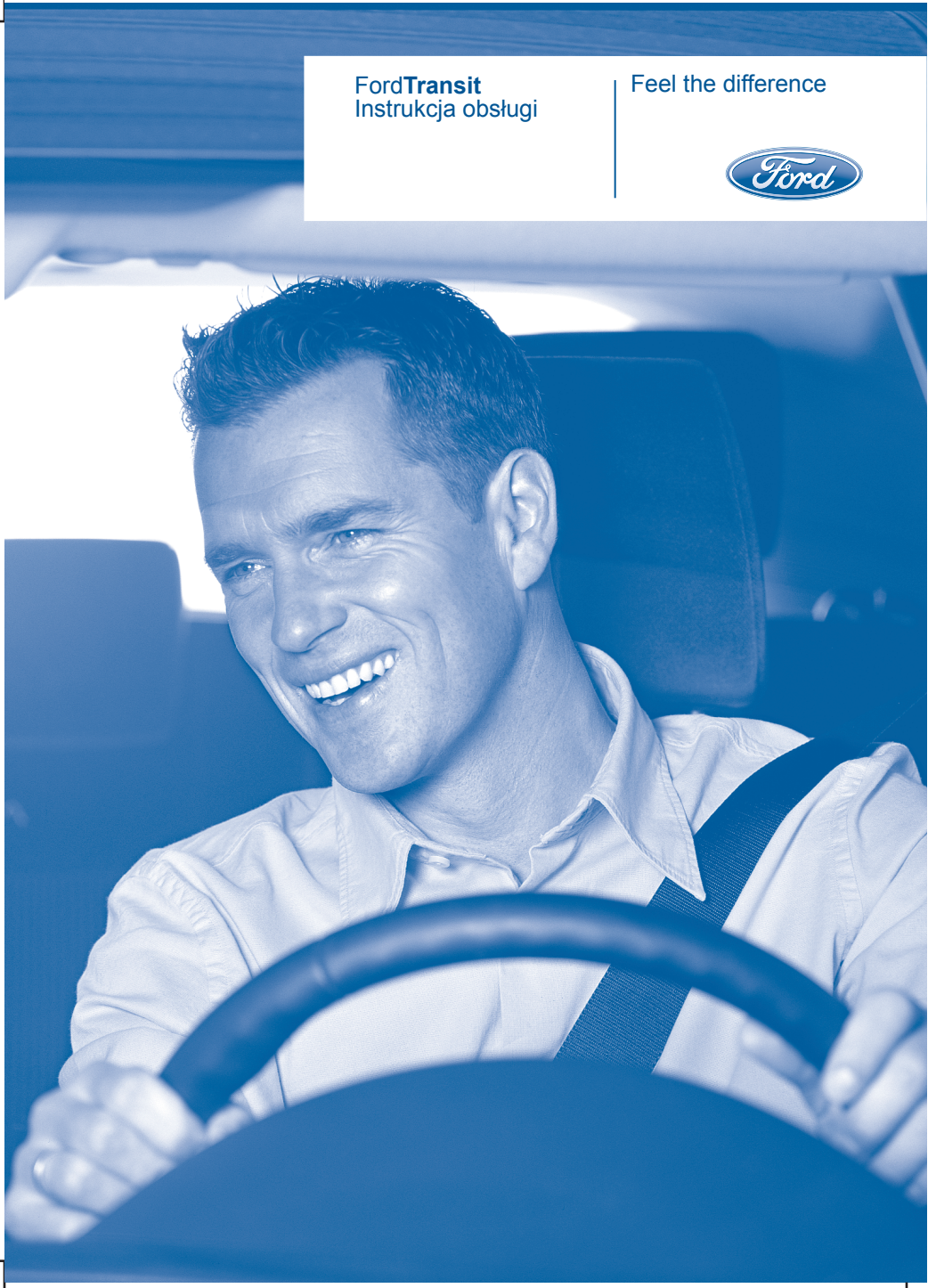

Informacje zawarte w niniejszej publikacji były prawidłowe w chwili przekazywania jej do druku. Ze względu na potrzebę ciągłego rozwoju, zastrzegamy sobie prawo zmiany specyfikacji, konstrukcji lub wyposażenia w dowolnym czasie bez uprzedzenia nie ponosząc żadnej odpowiedzialności z tego tytułu. Niniejsza publikacja ani żadna jej część nie może być reprodukowana lub tłumaczona bez naszej zgody. Wyłącza się odpowiedzialność za ewentualne pomyłki i ominięcia.

© Ford Motor Company 2009

Wszelkie prawa zastrzeżone.

Numer części: AC1J-19A321-RA (CG3527pl) 12/2009 20091221080346

FSC ©
Mixed Sources
Product group from well-managed forests, controlled sources and recycled wood or fiber
www.fsc.org Cert no. SGS-COC-2452
© 1996 Forest Stewardship Council

Spis treści

Wstęp
O niniejszej publikacji.....5
Glosariusz symboli.....5
Części zamienne i akcesoria.....5

Krótkie wprowadzenie
Krótkie wprowadzenie.....6

Ochrona pasażerów
Zasady działania.....13
Zapinanie pasów bezpieczeństwa.....14
Regulacja wysokości zaczepu pasa bezpieczeństwa.....15
Stosowanie pasów bezpieczeństwa podczas ciąży.....16
Wyłączanie poduszki powietrznej pasażera.....16

Kluczyki i piloty zdalnego sterowania
Informacje ogólne na temat częstotliwości radiowych.....18
Programowanie pilota zdalnego sterowania.....18

Zamki
Ryglowanie i odryglowywanie.....19

Układ unieruchamiania silnika
Zasady działania.....24
Zakodowane kluczyki.....24
Włączanie układu unieruchamiania silnika.....24
Wyłączanie układu unieruchamiania silnika.....24

Alarm
Zasady działania.....25
Uzbrajanie alarmu.....25
Rozbrajanie alarmu.....26

Kierownica
Sterowanie systemem audio.....27
Sterowanie głosem.....28

Wycieraczki i spryskiwacze
Wycieraczki przedniej szyby.....29
Wycieraczki automatyczne.....29
Spryskiwacze przedniej szyby.....30
Wycieraczka i spryskiwacze tylnej szyby.....31
Sprawdzanie piór wycieraczek.....31
Wymiana piór wycieraczek.....31

Oświetlenie
Sterowanie oświetleniem.....33
Reflektory automatyczne.....34
Przednie światła przeciwmgielne.....34
Tylne światła przeciwmgielne.....34
Regulacja ustawienia reflektorów.....35
Światła awaryjne.....35
Kierunkowskazy.....35
Lampki oświetlenia wnętrza.....35
Lampki oświetlenia progu.....37
Wymiana żarówki.....37
Schemat specyfikacji żarówek.....45

Okna i lusterka
Okna otwierane elektrycznie.....47
Lusterka zewnętrzne.....47
Lusterka zewnętrzne regulowane elektrycznie.....47
Okna przesuwne.....48
Tylne okienka boczne.....48

Przyrządy
Wskaźniki.....49
Lampki kontrolne i ostrzegawcze.....51
Akustyczne sygnały kontrolne i ostrzegawcze.....55

Wyświetlacze informacyjne

Informacje ogólne.....56
Komunikaty informacyjne.....58
Ustawienia osobiste.....60

Ogrzewanie, wentylacja i klimatyzacja

Zasady działania.....63
Nawiewniki.....63
Ogrzewanie, wentylacja i klimatyzacja regulowane ręcznie.....64
Ogrzewanie szyb i lusterek.....66
Dodatkowa nagrzewnica.....66

Siedzenia

Siedzenie w prawidłowej pozycji.....70
Siedzenia przednie.....70
Siedzenia tylne.....72
Zagłówki.....73
Siedzenia ogrzewane.....74

Udogodnienia

Zegar.....75
Uchwyty na bilety.....75
Zapalniczka.....75
Popielniczka.....76
Dodatkowe gniazdka zasilania.....76
Podstawki na napoje.....76
Schowki.....77
Uchwyt na butelkę.....77
Gniazdo do podłączania urządzeń zewnętrznych (AUX IN).....78
Dywaniki podłogowe 78

Rozruch silnika

Informacje ogólne.....79
Włącznik zapłonu.....79
Uruchamianie silnika benzynowego.....79
Uruchamianie silnika Diesel.....80
Filtr cząstek stałych Diesel (DPF).....81
Wyłączanie silnika.....81

Paliwo i tankowanie

Środki bezpieczeństwa.....82
Jakość paliwa - Benzyna.....82
Jakość paliwa - Diesel.....82
Katalizator.....82
Pokrywa wlewu paliwa.....83
Tankowanie.....83
Zużycie paliwa 84
Specyfikacje techniczne.....84

Skrzynia biegów

Mechaniczna skrzynia biegów.....88
Napęd na cztery koła (AWD).....88

Hamulce

Zasady działania.....89
Wskazówki dotyczące jazdy z układem ABS.....89
Hamulec postojowy.....89

Układ stabilizacji toru jazdy

Zasady działania.....90
Korzystanie z układu stabilizacji toru jazdy.....90

Układ ułatwiający ruszanie pod górę

Zasady działania.....92
Korzystanie z układu ułatwiającego ruszanie pod górę.....92

Układ kontroli przyczepności kół napędzanych

Zasady działania.....94
Korzystanie z układu kontroli przyczepności kół napędzanych.....94

Spis treści

Pomoc przy parkowaniu

Zasady działania.....95
Korzystanie z pomocy przy parkowaniu.....95

Kamera tylna

Zasady działania.....97
Korzystanie z kamery tylnej 97

Układ kontroli prędkości

Zasady działania.....101
Korzystanie z układu kontroli prędkości.....101

Automatyczny ogranicznik prędkości (ASL)

Zasady działania.....103

Przewożenie bagażu

Informacje ogólne.....104
Uchwyty mocujące ładunek 104
Bagażniki dachowe i wsporniki.....106

Holowanie

Holowanie przyczepy.....107

Wskazówki dotyczące jazdy

Docieranie pojazdu.....108
Środki ostrożności w czasie chłodów.....108
Zmniejszone osiągi silnika 108

Wyposażenie awaryjne i ratunkowe

Apteczka pierwszej pomocy.....109
Trójkąt ostrzegawczy.....109
Wyjście awaryjne.....109

Stan po kolizji

Wyłącznik odcinania zasilania paliwem.....110

Bezpieczniki

Lokalizacje skrzynek bezpieczników.....111
Wymiana bezpiecznika.....113
Tabela specyfikacji bezpieczników.....113

Pomoc drogowa

Punkty mocowania wyposażenia do holowania.....123
Holowanie pojazdu na czterech kołach.....123
Holowanie pojazdu na czterech kołach - AWD.....124

Przeglądy okresowe i obsługa

Informacje ogólne.....125
Otwieranie i zamykanie pokrywy komory silnika.....126
Widok ogólny komory silnika - 2,3 l Duratec-HE (MI4).....127
Widok ogólny komory silnika - 2,2 l Duratorq-TDCi (Puma) Diesel 128
Widok ogólny komory silnika - 2,4 l Duratorq-TDCi (Puma) Diesel /3.2 l Duratorq-TDCi (Puma) Diesel.....130
Miarka poziomu oleju silnikowego - 2,3 l Duratec-HE (MI4).....131
Miarka poziomu oleju silnikowego - 2,2 l Duratorq-TDCi (Puma) Diesel 131
Miarka poziomu oleju silnikowego - 2,4 l Duratorq-TDCi (Puma) Diesel /3.2 l Duratorq-TDCi (Puma) Diesel.....132
Sprawdzenie oleju silnikowego.....132
Sprawdzenie płynu chłodzącego silnik.....132
Sprawdzenie płynu hamulcowego i sprzęgła hydraulicznego.....133
Sprawdzenie płynu układu wspomagania kierownicy.....133
Opróżnianie oddzielacza wody filtru paliwa 134
Sprawdzenie wskaźnika filtru paliwa.....135
Sprawdzenie płynu do spryskiwaczy.....135
Specyfikacje techniczne.....135

Konserwacja pojazdu

Czyszczenie elementów zewnętrznych.....139
Czyszczenie wnętrza.....139
Naprawa drobnych uszkodzeń lakieru.....140

Akumulator pojazdu

Korzystanie z przewodów rozruchowych.....141
Wymiana akumulatora pojazdu.....142
Punkty połączenia akumulatora 142

Zapewnienie bezpieczeństwa dzieciom

Foteliki dziecięce.....143
Położenie fotelików dziecięcych.....144
Poduszki podwyższające.....146
Punkty mocowania ISOFIX.....147
Blokady otwierania drzwi przez dzieci.....147

Koła i opony

Informacje ogólne.....149
Wymiana koła.....149
Zestaw do naprawy opon 156
Konserwacja opon.....160
Stosowanie opon zimowych.....160
Stosowanie łańcuchów przeciwśnieżnych.....160
Specyfikacje techniczne.....161

Identyfikacja pojazdu

Tabliczka identyfikacyjna pojazdu.....168
Numer identyfikacyjny pojazdu (VIN).....168

Specyfikacje techniczne

Specyfikacje techniczne.....169

Telefon

Informacje ogólne.....182
Ustawienia telefonu 182
Ustawienia Bluetooth 183
Elementy sterowania telefonu 184
Korzystanie z telefonu - Pojazdy nie wyposażone w: System nawigacyjny.....184
Korzystanie z telefonu - Pojazdy wyposażone w: System nawigacyjny.....187

Sterowanie głosem

Zasady działania.....189
Korzystanie z funkcji sterowania głosem 189
Polecenia radioodtwarzacza.....190
Polecenia telefonu 196
Polecenia systemu nawigacyjnego 200

Aneksy

Homologacje 201
Kompatybilność elektromagnetyczna 201

O NINIEJSZEJ PUBLIKACJI

Dziękujemy za wybranie pojazdu Ford. Uprzejmie prosimy o poświęcenie chwili na zapoznanie się z niniejszą Instrukcją Obsługi, co umożliwi lepsze poznanie pojazdu. Dokładne poznanie pojazdu zapewni jego bezpieczną eksploatację, jak również przyjemną jazdę.

OSTRZEŻENIE

Należy zawsze zachować ostrożność w czasie korzystania z przełączników i funkcji pojazdu podczas jazdy.

Wskazówka: *Niniejsza Instrukcja Obsługi opisuje wyposażenie i rozwiązania techniczne dostępne we wszystkich wersjach modelu, czasami jeszcze przed ich ogólnym udostępnieniem w produkowanych pojazdach. Może więc opisywać opcje nie dotyczące Twojego pojazdu.*

Wskazówka: *Zawsze korzystaj ze swojego pojazdu zgodnie z obowiązującymi przepisami.*

Wskazówka: *Przy sprzedaży pojazdu należy przekazać niniejszą Instrukcję Obsługi nowemu nabywcy. Stanowi ona nieodłączną część wyposażenia samochodu.*

GLOSARIUSZ SYMBOLI

Symbole stosowane w niniejszej instrukcji

OSTRZEŻENIE

Nieprzestrzeganie zaleceń opatrzonych symbolem ostrzegawczym stwarza ryzyko śmierci lub poważnych obrażeń.

UWAGA

Nieprzestrzeganie zaleceń opatrzonych symbolem uwagi stwarza ryzyko uszkodzenia Twojego pojazdu.

Symbole stosowane w Twoim pojeździe

Jeżeli spotkasz się z jednym z takich symbolem, to przed przystąpieniem do regulacji lub naprawy przeczytaj i zastosuj odpowiednie zalecenia podane w niniejszej instrukcji.

CZĘŚCI ZAMIENNE I AKCESORIA

Oryginalne części zamienne i akcesoria firmy Ford zostały specjalnie zaprojektowane i wyprodukowane z przeznaczeniem dla Twojego pojazdu. Części i akcesoria niewyprodukowane przez firmę Ford nie były przez nas testowane, chyba że firma Ford stwierdzi inaczej, i dlatego nie możemy zagwarantować, że są one odpowiednie dla Twojego pojazdu. Zachęcamy do zgłoszenia się do Dealera Forda w celu uzyskania informacji na temat części i akcesoriów odpowiednich dla Twojego pojazdu.

KRÓTKIE WPROWADZENIE

Widok tablicy rozdzielczej - pojazdy z kierownicą z lewej strony

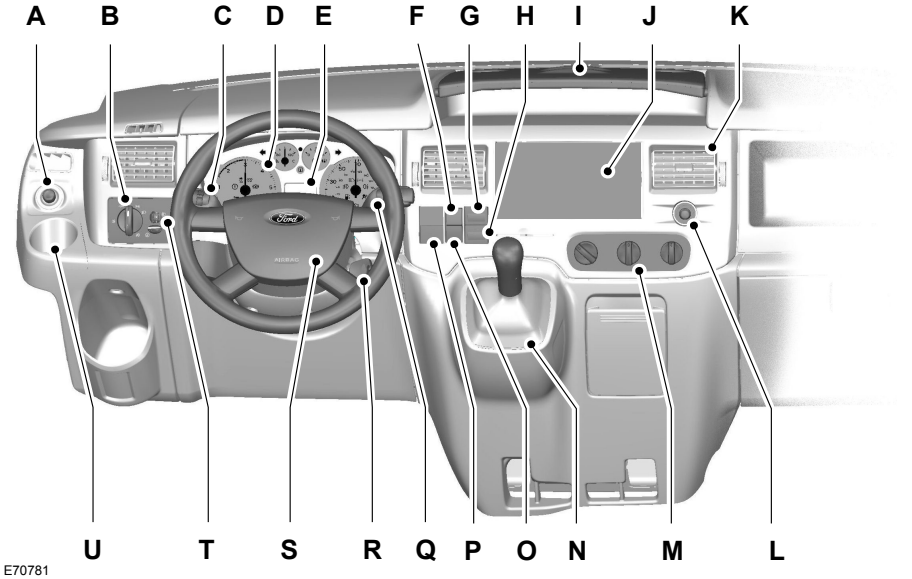

Widok tablicy rozdzielczej - pojazdy z kierownicą z prawej strony

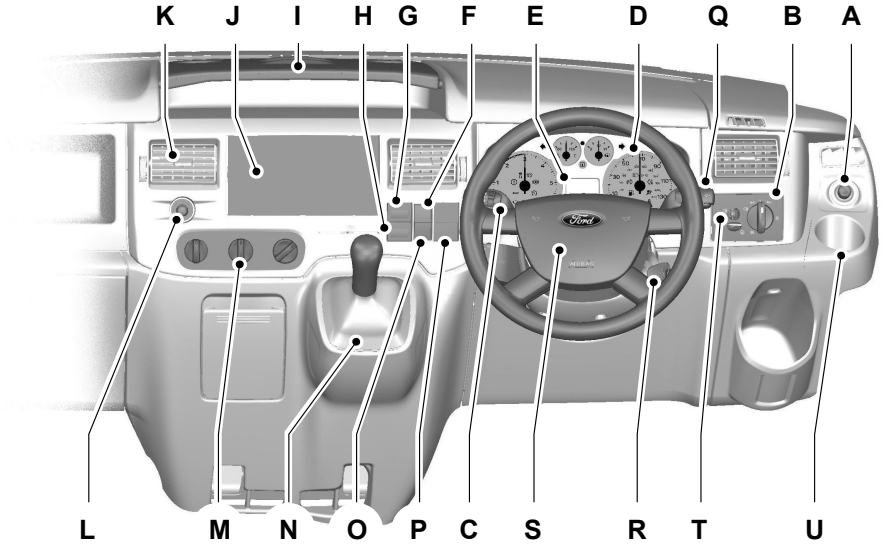

E76166

A Przełącznik elektrycznej regulacji ustawienia lusterek zewnętrznych. Patrz **Lusterka zewnętrzne regulowane elektrycznie** (strona 47).

B Przełącznik świateł. Patrz **Sterowanie oświetleniem** (strona 33).

C Dźwignia wielofunkcyjna. Patrz **Kierunkowskazy** (strona 35). Patrz **Sterowanie oświetleniem** (strona 33).

D Zestaw wskaźników. Patrz **Wskaźniki** (strona 49).

E Zegar.

F Przełącznik świateł awaryjnych. Patrz **Światła awaryjne** (strona 35).

G Przełącznik ogrzewania szyby przedniej. Patrz **Ogrzewanie szyb i lusterek** (strona 66).

H Przełącznik ogrzewania szyby tylnej. Przełącznik podgrzewanych lusterek zewnętrznych. Patrz **Ogrzewanie szyb i lusterek** (strona 66).

I Tacka z podstawkami na napoje. Patrz **Podstawki na napoje** (strona 76).

J Zespół audio. Patrz oddzielna instrukcja.

K Nawiewniki. Patrz **Nawiewniki** (strona 63).

L Zapalniczka. Patrz **Zapalniczka** (strona 75).

M Elementy sterowania układem ogrzewania, wentylacji i klimatyzacji. Patrz **Ogrzewanie, wentylacja i klimatyzacja** (strona 63).

N Dźwignia zmiany biegów. Patrz **Mechaniczna skrzynia biegów** (strona 88).

O Lampka ostrzegawcza wyłączenia poduszki powietrznej. Patrz **Wyłączanie poduszki powietrznej pasażera** (strona 16).

P Przełącznik napędu na wszystkie koła (AWD). Patrz **Napęd na cztery koła (AWD)** (strona 88). Przełącznik układu stabilizacji toru jazdy (ESP). Patrz **Układ stabilizacji toru jazdy** (strona 90).

Q Dźwignia wycieraczek. Patrz **Wycieraczki i spryskiwacze** (strona 29).

R Włącznik zapłonu.

S Sygnał dźwiękowy.

T Regulacja ustawienia reflektorów. Patrz **Regulacja ustawienia reflektorów** (strona 35).

U Podstawka na napoje. Patrz **Podstawki na napoje** (strona 76).

Ekrany wyświetlacza informacyjnego

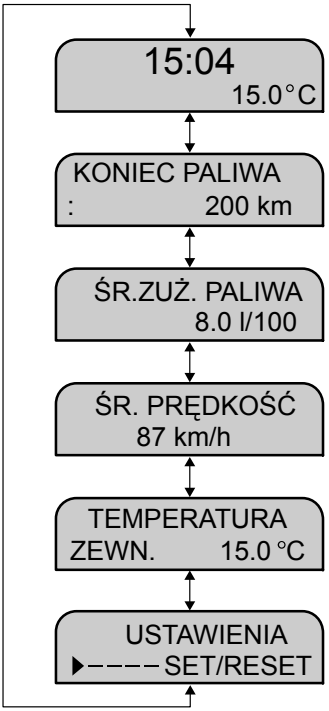

E73982

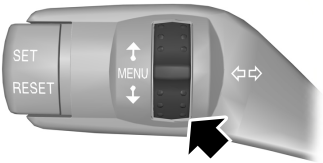

E73265

Użyj pokrętła do przewijania pozycji menu.

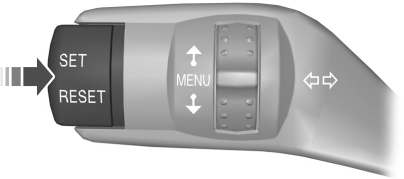

E73266

Naciśnij przycisk **SET i RESET**, aby wybrać menu podrzędne lub funkcję, którą chcesz wyregulować.

Patrz **Wyświetlacze informacyjne** (strona 56).

Lampki kontrolne i ostrzegawcze

Lampka ostrzegawcza zużycia klocków hamulcowych

Lampka ostrzegawcza układu hamulcowego

Lampka układu kontroli prędkości

Lampka kontrolna wspomagania ruszania pod górę

Lampka kontrolna komunikatu

Lampka ostrzegawcza układu stabilizacji toru jazdy (ESP) i układu kontroli przyczepności (TCS)

Lampka kontrolna przeglądu technicznego (pojazdy z silnikiem Diesel)

Lampka kontrolna zmiany biegów

Lampka ostrzegawcza obecności wody w paliwie (pojazdy z silnikiem Diesel)

Patrz **Lampki kontrolne i ostrzegawcze** (strona 51).

Zamykanie i otwieranie

Drzwi tylne

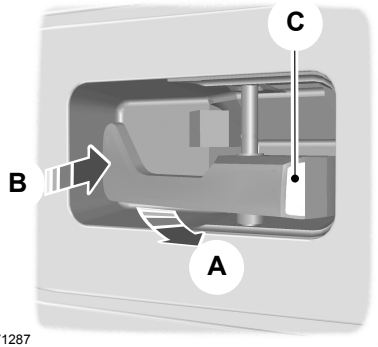

E71287

A	Odryglowane lub otwarte
B	Zaryglowane
C	Widać białe oznaczenie, drzwi zaryglowane

Drzwi przesuwne

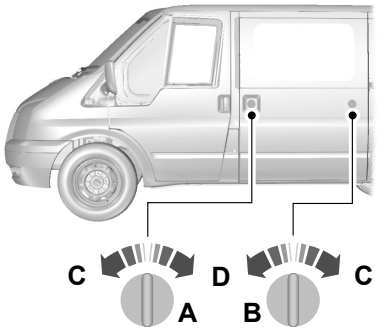

E71289

A	Van i kombi
B	Bus
C	Zaryglowane
D	Odryglowane

Podwójne tylne drzwi

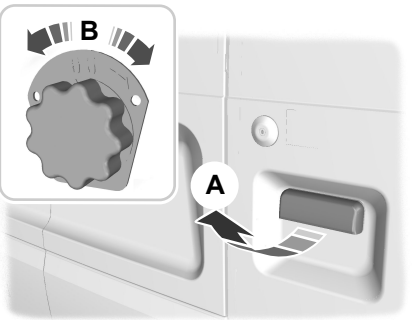

E71290

A	Od zewnątrz
B	Od wewnątrz

Drzwi tyłu nadwozia

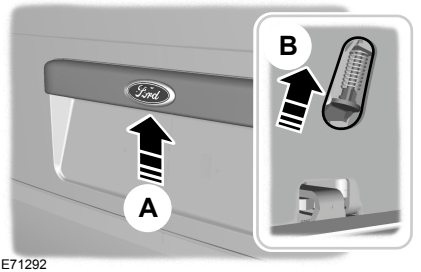

E71292

A Od zewnątrz

B Od wewnątrz

Działanie systemu zamków

System zamków w Twoim pojeździe może być skonfigurowany tak, aby działał w jednej z trzech głównych kombinacji działania.

Patrz **Ryglowanie i odryglowywanie** (strona 19).

Dodatkowe gniazda zasilania

UWAGA

Jeżeli korzystasz z dodatkowego gniazda zasilania, gdy silnik nie pracuje, akumulator może się rozładować.

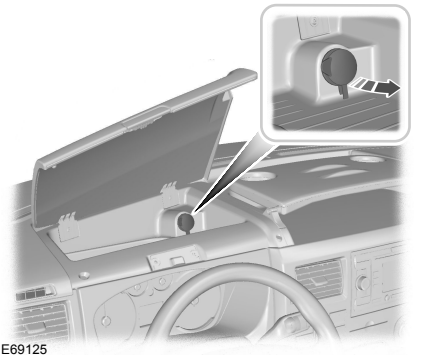

E69125

Patrz **Dodatkowe gniazdka zasilania** (strona 76).

Prędkość biegu jałowego po uruchomieniu silnika

Bezpośrednio po uruchomieniu zimnego silnika może on pracować na biegu jałowym z wyższą prędkością niż normalnie.

Patrz **Rozruch silnika** (strona 79).

Ręczna skrzynia biegów

Włączanie biegu wstecznego

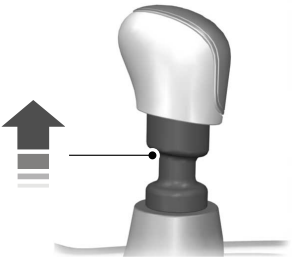

E99067

W niektórych pojazdach podczas włączania biegu wstecznego należy unieść pierścień.

Patrz **Mechaniczna skrzynia biegów** (strona 88).

Filtr cząstek stałych Diesel (DPF)

OSTRZEŻENIE

Nie parkuj pojazdu ani nie pozostawiaj go z włączonym silnikiem na suchych liściach, trawie lub innym łatwopalnym podłożu. Proces regeneracji DPF powoduje wytwarzanie bardzo wysokiej temperatury spalin; układ wydechowy będzie wydzielał znaczną ilość ciepła podczas i po regeneracji DPF oraz po wyłączeniu silnika. Stwarza to ryzyko pożaru.

Patrz **Filtr cząstek stałych Diesel (DPF)** (strona 81).

ZASADY DZIAŁANIA

Poduszki powietrzne

OSTRZEŻENIA

Nie wprowadzaj żadnych modyfikacji z przodu pojazdu. Może mieć to niekorzystny wpływ na odpalanie poduszek powietrznych.

Tekst oryginału według ECE R94.01: Extreme Hazard! Do not use a rearward facing child restraint on a seat protected by an air bag in front of it!

Pamiętaj o zapinaniu pasów bezpieczeństwa i zachowaniu odpowiedniej odległości od kierownicy. Pas bezpieczeństwa przytrzymuje ciało, pozwalając poduszce powietrznej na skuteczną ochronę pod warunkiem, że zostanie prawidłowo zapięty. Patrz **Siedzenie w prawidłowej pozycji** (strona 70).

Wszelkie naprawy koła kierownicy, kolumny kierownicy, siedzeń, poduszek powietrznych oraz pasów bezpieczeństwa mogą być przeprowadzane wyłącznie przez odpowiednio przeszkolony personel.

Należy dbać, aby przestrzenie przed poduszkami powietrznymi były zawsze wolne. Nie wolno mocować niczego na pokrywach poduszek powietrznych lub nad nimi.

Nie manipuluj ostrymi przedmiotami przy poduszkach powietrznych. Może to spowodować uszkodzenie lub mieć niekorzystny wpływ na odpalanie poduszek powietrznych.

Stosuj jedynie pokrowce siedzeń specjalnie przeznaczone dla siedzeń wyposażonych w boczne poduszki powietrzne. Pokrowce te powinny być zakładane przez specjalnie przeszkolony personel.

Wskazówka: *Jeżeli odpalona zostanie poduszka powietrzna, usłyszysz głośny huk i zobaczysz obłok nieszkodliwego pyłu. Jest to zjawisko normalne.*

Wskazówka: *Przednia poduszka powietrzna pasażera chroni obu pasażerów siedzenia podwójnego.*

Wskazówka: *Pokrywy poduszek powietrznych można przecierać wyłącznie wilgotną szmatką.*

Przednie poduszki powietrzne kierowcy i pasażera siedzącego z przodu

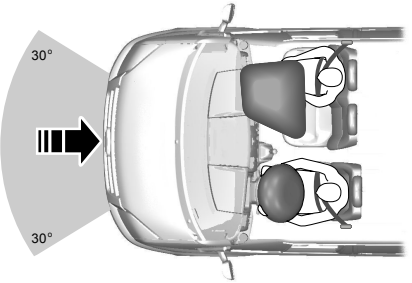

E68581

Przednie poduszki powietrzne kierowcy i pasażera siedzącego z przodu są odpalane w przypadku poważnych zderzeń czołowych lub uderzeń pod kątem do 30 stopni od podłużnej osi pojazdu, z lewej lub prawej strony. Poduszki są nadmuchiwane w ciągu kilku milisekund i w momencie, gdy tułów kierowcy lub pasażera zetknie się z poduszką powietrzną, poduszka zacznie wypuszczać powietrze, amortyzując w ten sposób ruch ciała do przodu. Przednie poduszki powietrzne kierowcy i pasażera siedzącego z przodu nie zostaną odpalone podczas mniejszych kolizji czołowych, wywrócenia się pojazdu na dach, uderzenia z tyłu lub z boku.

Boczne poduszki powietrzne

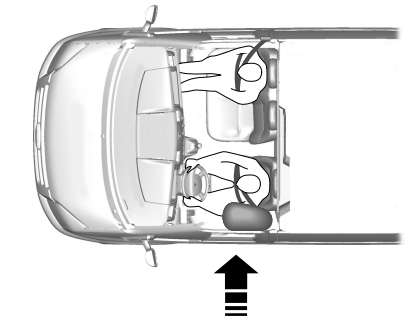

E68905

Boczne poduszki powietrzne znajdują się w oparciach przednich siedzeń. O zainstalowaniu bocznych poduszek powietrznych w pojeździe informuje etykieta.

Boczne poduszki powietrzne są odpalane podczas silnego uderzenia bocznego. Odpalana jest jedynie poduszka powietrzna po stronie, po której nastąpiło uderzenie. Poduszki są nadmuchiwane w ciągu kilku milisekund i w momencie, gdy ciało kierowcy lub pasażera zetknie się z poduszką powietrzną, poduszka zacznie wypuszczać powietrze, chroniąc głowę i okolice żeber. Boczne poduszki powietrzne nie zostaną odpalone podczas lżejszych uderzeń bocznych, wywrócenia się pojazdu na dach, kolizji czołowych i uderzeń z tyłu.

Pasy bezpieczeństwa

OSTRZEŻENIA

Pamiętaj o zapinaniu pasów bezpieczeństwa i zachowaniu odpowiedniej odległości od kierownicy.

Pas bezpieczeństwa przytrzymuje ciało, pozwalając na skuteczną ochronę jedynie wtedy, gdy zostanie prawidłowo zapięty. Patrz **Siedzenie w prawidłowej pozycji** (strona 70).

Jednego pasa bezpieczeństwa może używać tylko jedna osoba na raz.

OSTRZEŻENIA

Każdy pas powinien być zapięty w odpowiednim uchwycie.

Zapinaj pas bezpieczeństwa w taki sposób, aby nie był zbyt luźny ani skręcony.

Nie noś zbyt grubej odzieży. Pas bezpieczeństwa musi ściśle przylegać do ciała, aby zapewniać jak najlepsze zabezpieczenie.

Poprowadź górną taśmę pasa tak, aby przebiegała przez środek barku, zaś dolną jego część tak, aby układała się ściśle na biodrach.

Napinacze pasów bezpieczeństwa mają niższy próg odpalania niż poduszki powietrzne. Przy lżejszych uderzeniach może zostać odpalony jedynie napinacz pasa bezpieczeństwa.

Status po zderzeniu

OSTRZEŻENIE

Pasy bezpieczeństwa poddane nadmiernym obciążeniom w wyniku wypadku powinny zostać wymienione, a ich mocowania sprawdzone przez właściwie wyszkolonego mechanika.

ZAPINANIE PASÓW BEZPIECZEŃSTWA

E68584

E68585

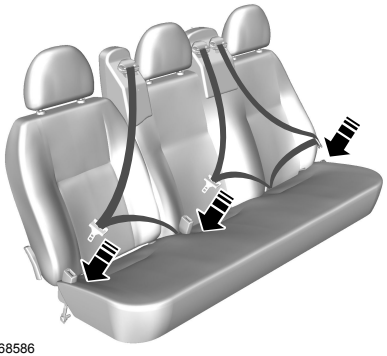

E68586

OSTRZEŻENIE

Wsuń klamrę w uchwyt, aż usłyszysz wyraźny trzask. Jeżeli nie usłyszysz trzasku, oznacza to że nie zapiąłeś pasa bezpieczeństwa prawidłowo.

Powoli wysuń pas z rolki. Pas może się zablokować, jeśli zostanie zbyt mocno szarpnięty lub gdy pojazd stoi na pochyłym podłożu.

Aby odpiąć pas, należy wcisnąć czerwony przycisk na gnieździe klamry. Pozwól, aby pas płynnie i całkowicie nawinął się na rolkę.

REGULACJA WYSOKOŚCI ZACZEPU PASA BEZPIECZEŃSTWA

Przedni pas bezpieczeństwa

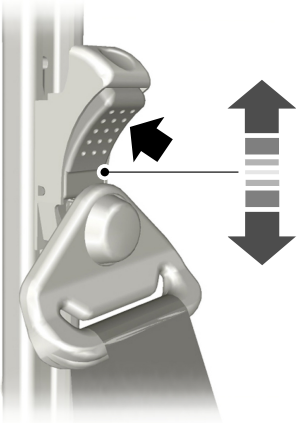

E68901

Tylny pas bezpieczeństwa

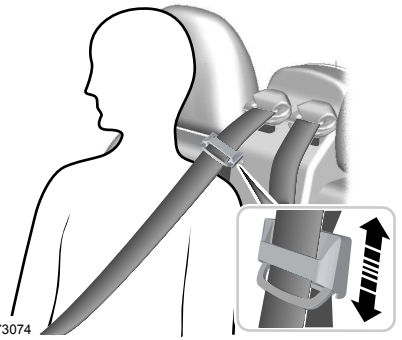

E73074

OSTRZEŻENIE

Upewnij się, że pas bezpieczeństwa przesuwa się swobodnie przez prowadnicę.

STOSOWANIE PASÓW BEZPIECZEŃSTWA PODCZAS CIĄŻY

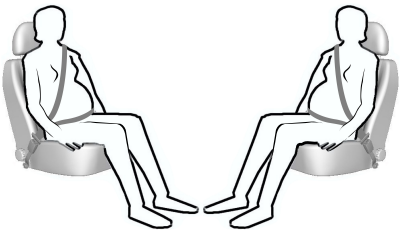

E68587

OSTRZEŻENIE

Poprowadź prawidłowo pas bezpieczeństwa dla własnego bezpieczeństwa oraz bezpieczeństwa nienarodzonego dziecka. Nie używaj jedynie dolnej lub górnej taśmy pasa bezpieczeństwa.

Umieść dolną taśmę pasa wygodnie na biodrach i poniżej brzucha. Umieść górną taśmę pasa tak, aby przebiegała pomiędzy piersiami i była ułożona ponad oraz z boku brzucha.

WYŁĄCZANIE PODUSZKI POWIETRZNEJ PASAŻERA

OSTRZEŻENIE

Aby uniknąć ryzyka śmierci lub poważnych obrażeń dziecka, **NIGDY** nie montuj nosidełka dla niemowląt/fotelika dziecięcego tyłem do kierunku jazdy na przednim siedzeniu, jeśli poduszka powietrzna nie jest **WYŁĄCZONA**.

E71313

Wyłącznik uruchamiany kluczykiem i lampka kontrolna wyłączenia poduszki powietrznej znajdują się na tablicy rozdzielczej.

Jeżeli lampka ostrzegawcza poduszki powietrznej w zestawie wskaźników miga, oznacza to usterkę. Wymontuj nosidełko/fotelik dziecięcy z przedniego siedzenia. Ze względu na Twoje bezpieczeństwo układ powinien zostać sprawdzony przez właściwie wyszkolonego mechanika. Patrz **Lampki kontrolne i ostrzegawcze** (strona 51).

Wyłączenie poduszki powietrznej pasażera

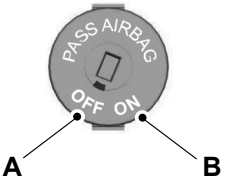

E71312

Jeśli chcesz zamontować nosidełko dla niemowląt lub fotelik dziecięcy na przednim siedzeniu, upewnij się, że wyłącznik uruchamiany kluczykiem znajduje się w położeniu **A**.

Po włączeniu zapłonu sprawdź, czy zapala się lampka ostrzegawcza wyłączenia poduszki powietrznej pasażera. Patrz **Krótkie wprowadzenie** (strona 6).

Włączenie poduszki powietrznej pasażera

OSTRZEŻENIE

Aby system pasów bezpieczeństwa i poduszki powietrznej działał zgodnie z przeznaczeniem dla osoby dorosłej, upewnij się, że poduszka powietrzna jest **WŁĄCZONA**.

Po wymontowaniu nosidełka dla niemowląt/fotelika dziecięcego z przedniego siedzenia, dopilnuj, aby wyłącznik uruchamiany kluczykiem został przełączony w położenie **B**.

INFORMACJE OGÓLNE NA TEMAT CZĘSTOTLIWOŚCI RADIOWYCH

UWAGA

Częstotliwości używane przez zdalne sterowanie w Twoim pojeździe mogą być również użyte przez inne urządzenia krótkiego zasięgu (np. amatorskie radia, sprzęt medyczny, słuchawki bezprzewodowe, układy zdalnego sterowania oraz systemy alarmowe). W przypadku zakłócenia częstotliwości nie będzie można korzystać ze zdalnego sterowania. Można można zaryglować i odryglować drzwi kluczykiem.

Wskazówka: *Przypadkowe naciśnięcie przycisków na pilocie zdalnego sterowania może spowodować odryglowanie drzwi.*

Zasięg nadajnika zdalnego sterowania może się wahać w zależności od otoczenia.

PROGRAMOWANIE PILOTA ZDALNEGO STEROWANIA

Możesz zaprogramować maksymalnie osiem pilotów zdalnego sterowania dla Twojego pojazdu (łącznie z tymi, które były dostarczone z pojazdem). Poproś swojego Dealera o wskazówki.

RYGLOWANIE I ODRYGLOWYWANIE

Układ podwójnego ryglowania drzwi

OSTRZEŻENIE

Nie włączaj układu podwójnego ryglowania drzwi, gdy w pojeździe znajdują się ludzie lub zwierzęta. Jeżeli drzwi zostały podwójnie zaryglowane, nie będzie można odryglować ich od wewnątrz.

Układ podwójnego ryglowania drzwi jest zabezpieczeniem przed kradzieżą, uniemożliwiającym otwarcie drzwi od wewnątrz. Włączenie układu podwójnego ryglowania drzwi jest możliwe tylko wówczas, gdy wszystkie drzwi są zamknięte. Jeżeli spróbujesz włączyć układ podwójnego ryglowania drzwi, gdy drzwi są wciąż otwarte, możesz usłyszeć krótki ton syreny sygnału dźwiękowego, a zamki drzwi przełączą się. Zamki drzwi powrócą do poprzedniego stanu.

Jeżeli układ podwójnego ryglowania drzwi zostanie włączony pomyślnie, kierunkowskazy błysną **dwa razy**. Jeśli włączone są światła awaryjne, kierunkowskazy wykonają dwa długie błyśnięcia.

Ryglowanie i odryglowywanie drzwi kluczykiem

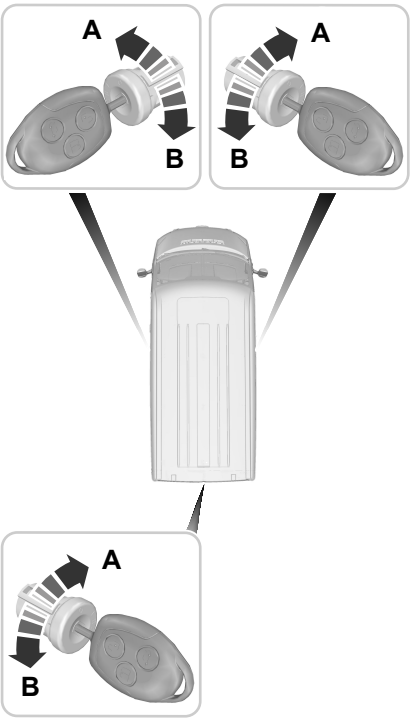

E71294

A Odryglowane

B Zaryglowane

Podwójne ryglowanie drzwi kluczykiem

Obróć kluczyk do położenia odryglowywania, a następnie do położenia ryglowania, aby włączyć układ podwójnego ryglowania drzwi.

Zdalne ryglowanie i odryglowywanie drzwi

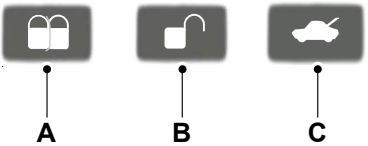

E71293

A	Zaryglowane
B	Odryglowane
C	Odryglowanie przestrzeni ładunkowej

Naciśnij odpowiedni przycisk **raz**.

Zdalne podwójne ryglowanie drzwi

Naciśnij przycisk ryglowania **dwa razy**.

Ryglowanie i odryglowywanie drzwi za pomocą klamek

Drzwi przednie

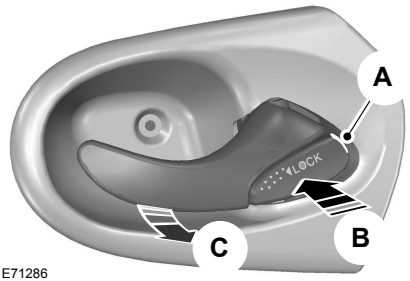

E71286

A	Biały znak
B	Zaryglowane
C	Odryglowane

Jeśli widać biały znak, drzwi są zaryglowane.

Drzwi tylne

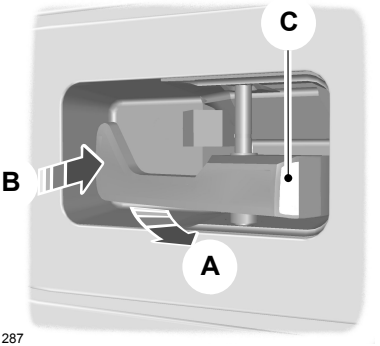

E71287

A	Odryglowanie lub otwarcie
B	Zaryglowane
C	Biały znak

Jeśli widać biały znak, drzwi są zaryglowane.

Drzwi przesuwne

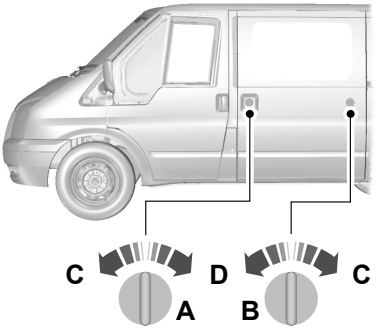

E71289

A	Van i kombi
B	Bus
C	Zaryglowane
D	Odryglowane

Podwójne tylne drzwi

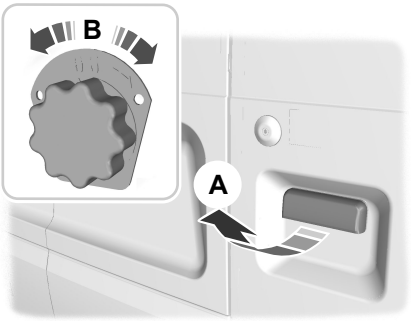

E71290

A Od zewnątrz

B Od wewnątrz

E71291

Drzwi tyłu nadwozia

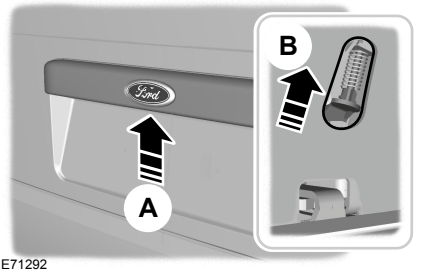

E71292

A Od zewnątrz

B Od wewnątrz

Dostęp do przycisku zwalniającego można uzyskać przez otwór w dolnej części drzwi tyłu nadwozia.

Zamki zatrzaskowe

Wskazówka: *Nie zostawiaj kluczyków w pojeździe.*

Wskazówka: *Jeżeli spróbujesz zaryglować drzwi, gdy któreś drzwi są wciąż otwarte, możesz usłyszeć krótki ton syreny sygnału dźwiękowego.*

Zamki zatrzaskowe umożliwiają zaryglowanie drzwi kluczykiem lub za pomocą zdalnego sterowania, gdy drzwi są otwarte. Drzwi zostaną zaryglowane po zamknięciu.

Ryglowanie automatyczne

Twój pojazd jest wyposażony w funkcję, dzięki której drzwi mogą zaryglować się automatycznie, gdy pojazd przekroczy prędkość 8 km/h. W razie potrzeby Twój Dealer może włączyć lub wyłączyć tę funkcję. Jeżeli funkcja ta jest włączona, aby odryglować drzwi tylne lub boczne drzwi przestrzeni ładunkowej, należy wyłączyć zapłon i użyć kluczyka lub zdalnego sterowania.

Automatyczne ponowne ryglowanie

Drzwi zostaną automatycznie ponownie zaryglowane, jeżeli nie otworzysz żadnych drzwi w ciągu 45 sekund od momentu zdalnego odryglowania. Zamki drzwi i system alarmowy powrócą do poprzedniego stanu.

Odryglowywanie jednoetapowe

Wskazówka: *Kierunkowskazy błysną raz, gdy odryglujesz drzwi.*

Gdy są włączone, dostępne są następujące funkcje:

Odryglujesz wszystkie drzwi, gdy:

- Pociągniesz wewnętrzną klamkę drzwi kierowcy lub pasażera (o ile nie włączyłeś układu podwójnego ryglowania drzwi).
- Obrócisz kluczyk w zamku drzwi kierowcy lub pasażera.
- Naciśniesz przycisk odryglowywania na pilocie zdalnego sterowania **raz**.
- Naciśniesz przycisk odryglowywania przestrzeni ładunkowej na pilocie zdalnego sterowania **raz** (Kabina z ramą).

Odryglujesz drzwi tylne lub drzwi tyłu nadwozia oraz drzwi przesuwne, jeśli naciśniesz przycisk odryglowywania przestrzeni ładunkowej **raz**.

Odryglowywanie dwuetapowe

Wskazówka: *Kierunkowskazy błysną raz, gdy odryglujesz drzwi.*

Odryglujesz drzwi przednie, gdy:

- Pociągniesz wewnętrzną klamkę drzwi kierowcy lub pasażera (o ile nie włączyłeś układu podwójnego ryglowania drzwi).
- Obrócisz kluczyk w zamku drzwi kierowcy lub pasażera.
- Naciśniesz przycisk odryglowywania na pilocie zdalnego sterowania **raz** (Van, Bus i Kombi).

Odryglujesz drzwi po stronie kierowcy, gdy:

- Naciśniesz przycisk odryglowywania na pilocie zdalnego sterowania **raz** (Kabina z ramą).

Odryglujesz drzwi przednie, drzwi tylne i drzwi przestrzeni ładunkowej, gdy:

- Obrócisz kluczyk w zamku drzwi przednich po stronie kierowcy lub pasażera **dwa razy** w ciągu trzech sekund.
- Naciśniesz przycisk odryglowywania na pilocie zdalnego sterowania **dwa razy** w ciągu trzech sekund.

W pojazdach Van, odryglujesz drzwi tylne lub drzwi tyłu nadwozia oraz drzwi przesuwne, jeśli naciśniesz przycisk odryglowywania przestrzeni ładunkowej **raz**.

W pojazdach kabina z ramą, odryglujesz drzwi po stronie pasażera, jeżeli naciśniesz przycisk odryglowywania przestrzeni ładunkowej **raz**.

Ryglowanie strefowe

Zamki w pojazdach Van, Bus i Kombi są podzielone na dwie strefy, strefę kabiny i strefę przestrzeni ładunkowej. Kabina z ramą ma jedynie strefę kabiny.

- Opuść pojazd i naciśnij przycisk ryglowania.
- Naciśnij przycisk odryglowywania lub przycisk odryglowywania przestrzeni ładunkowej raz, aby otworzyć odpowiednią strefę.

Jeżeli otworzysz teraz drzwi w odryglowanej strefie, inne drzwi w tej strefie zostaną automatycznie zaryglowane.

Odryglowywanie konfigurowane

Odryglowywanie konfigurowane jest ustawiane w momencie zakupu pojazdu i umożliwia Ci wybranie drzwi, które mają zostać odryglowane po naciśnięciu przycisku odryglowywania i przycisku odryglowywania przestrzeni ładunkowej na pilocie zdalnego sterowania raz lub dwa raz. Jeżeli funkcja ta zostanie wyłączona, nie można jej włączyć ponownie. Dalsze informacje uzyskasz u Autoryzowanego Dealera firmy Ford.

ZASADY DZIAŁANIA

Układ unieruchamiania silnika stanowi ochronę przed kradzieżą uniemożliwiającą rozruch silnika kluczykiem z nieprawidłowym kodem.

ZAKODOWANE KLUCZYKI

Wskazówka: *Nie należy przysłaniać kluczyka przedmiotami metalowymi. Może to uniemożliwić rozpoznanie ważnego kluczyka przez odbiornik.*

Wskazówka: *W przypadku zgubienia kluczyka należy wymazać kody z wszystkich pozostałych kluczyków i ponownie je zakodować. Dalsze informacje uzyskasz u Autoryzowanego Dealera firmy Ford. Kluczyki zastępcze należy zakodować razem dotychczasowymi kluczykami.*

W przypadku zgubienia kluczyka możesz otrzymać kluczyk zastępczy u Autoryzowanego Dealera firmy Ford. Jeżeli to możliwe, podaj Dealerowi numer kluczyka z przywieszki dołączonej do kluczyków oryginalnych. U Autoryzowanego Dealera firmy Ford możesz również uzyskać dodatkowe kluczyki.

WŁĄCZANIE UKŁADU UNIERUCHAMIANIA SILNIKA

Układ unieruchamiania silnika jest włączany automatycznie po chwili od wyłączenia zapłonu.

Lampka kontrolna w zestawie wskaźników zacznie migać, potwierdzając działanie układu.

WYŁĄCZANIE UKŁADU UNIERUCHAMIANIA SILNIKA

Układ unieruchamiania silnika jest wyłączany automatycznie po włączeniu zapłonu prawidłowo zakodowanym kluczykiem.

Lampka kontrolna w zestawie wskaźników zapali się na około trzy sekundy, a następnie zgaśnie. Jeżeli lampka pali się nieprzerwanie przez jedną minutę lub miga przez około minutę, a następnie błyska w nieregularnych odstępach czasu, oznacza to, iż układ nie rozpoznał kodu kluczyka. Należy wówczas wyjąć kluczyk, a następnie ponowić próbę.

Jeżeli nie możesz uruchomić silnika prawidłowo zakodowanym kluczykiem, oznacza to usterkę. Należy niezwłocznie sprawdzić układ unieruchamiania silnika u Autoryzowanego Dealera firmy Ford.

ZASADY DZIAŁANIA

Wszystkie pojazdy

Jeśli alarm zostanie uruchomiony, syreny alarmu włączą się na 30 sekund, a światła awaryjne będą migać przez 5 minut. Jeżeli przyczyna uruchomienia alarmu zostanie usunięta, alarm powróci do poprzedniego stanu uzbrojenia. Jeżeli przyczyna nie ustąpi, syreny alarmu włączą się ponownie.

Pojazdy z alarmem obwodowym

Alarm obwodowy zabezpiecza przed otwarciem drzwi i pokrywy komory silnika przez osoby nieupoważnione. Zabezpiecza również zespół audio oraz przyczepę (jeśli zamontowany jest zestaw podłączenia przyczepy firmy Ford). Możesz uzbroić alarm całkowicie lub częściowo. Wykrywanie przyczepy jest wyłączone, gdy alarm jest uzbrojony częściowo.

Alarm obwodowy zostanie uruchomiony, gdy ktoś:

- otworzy drzwi.
- otworzy pokrywę komory silnika.
- spróbuje uruchomić silnik nieprawidłowo zakodowanym kluczykiem.
- wyjmie zespół audio.
- odłączy złącze elektryczne przyczepy (jeśli było podłączone w momencie uzbrajania alarmu).

Pojazdy z alarmem pierwszej kategorii

E71401

Alarm pierwszej kategorii jest alarmem dodatkowym wobec alarmu obwodowego. Ultradźwiękowe czujniki wykrywania ruchu we wnętrzu pojazdu zabezpieczają Twój pojazd przed przedostaniem się osób niepożądanych do przedziału pasażerskiego i przestrzeni ładunkowej. Możesz uzbroić alarm całkowicie lub częściowo. Wykrywanie przyczepy i czujniki ruchu we wnętrzu pojazdu są wyłączone, gdy alarm jest uzbrojony częściowo. Funkcja wykrywania ruchu we wnętrzu pojazdu nie jest włączana, gdy uzbrajasz alarm przy otwartych drzwiach.

Alarm pierwszej kategorii działa prawidłowo wyłącznie wtedy, gdy wszystkie okna są całkowicie zamknięte. Przestrzenie przed czujnikami ruchu nie mogą być zasłonięte.

Alarm pierwszej kategorii zostanie uruchomiony, jeśli:

- w przedziale pasażerskim lub przestrzeni ładunkowej zostanie wykryty ruch.
- ktoś podejmie próbę dostania się do przestrzeni ładunkowej przez okno drzwi tylnych lub szybę drzwi tyłu nadwozia.

UZBRAJANIE ALARMU

Alarm obwodowy

Alarm jest uzbrajany 20 sekund po zaryglowaniu drzwi. Opóźnienie to umożliwia zamknięcie drzwi lub pokrywy komory silnika bez uruchomienia alarmu.

Uzbrojenie częściowe

Zarygluj drzwi kluczykiem. Patrz **Ryglowanie i odryglowywanie** (strona 19).

Uzbrojenie pełne

Zarygluj drzwi za pomocą zdalnego sterowania lub włącz układ podwójnego ryglowania drzwi kluczykiem lub za pomocą zdalnego sterowania. Patrz **Ryglowanie i odryglowywanie** (strona 19).

Alarm pierwszej kategorii

Uzbrojenie częściowe

Zarygluj drzwi kluczykiem. Patrz **Ryglowanie i odryglowywanie** (strona 19).

Uzbrojenie pełne

Wskazówka: *Nie włączaj pełnego uzbrajania alarmu, gdy w pojeździe przebywają pasażerowie.*

Zarygluj drzwi za pomocą zdalnego sterowania lub włącz układ podwójnego ryglowania drzwi kluczykiem lub za pomocą zdalnego sterowania. Patrz **Ryglowanie i odryglowywanie** (strona 19).

ROZBRAJANIE ALARMU

Alarm obwodowy

Możesz rozbroić i wyłączyć alarm, odryglowując drzwi kluczykiem, włączając zapłon prawidłowo zakodowanym kluczykiem lub odryglowując drzwi za pomocą zdalnego sterowania. Patrz **Ryglowanie i odryglowywanie** (strona 19).

Alarm pierwszej kategorii

Możesz rozbroić i wyłączyć alarm, odryglowując kluczykiem drzwi kierowcy i włączając zapłon w ciągu 12 sekund prawidłowo zakodowanym kluczykiem lub odryglowując drzwi za pomocą zdalnego sterowania. Patrz **Ryglowanie i odryglowywanie** (strona 19).

STEROWANIE SYSTEMEM AUDIO

Wybierz tryb działania radia, odtwarzacza CD lub magnetofonu.

Za pomocą zdalnego sterowania można regulować poniższe funkcje:

Głośność

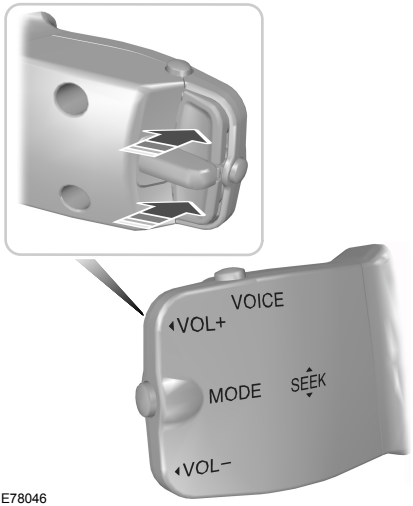

E78046

Aby zwiększyć głośność: Naciśnij górny przycisk z tyłu dźwigni zdalnego sterowania.

Aby zmniejszyć głośność: Naciśnij dolny przycisk z tyłu dźwigni zdalnego sterowania.

Wyszukiwanie

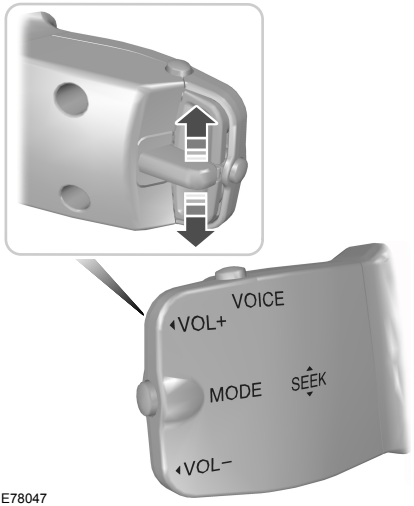

E78047

Przesuń dźwignię w górę lub w dół:

- W **trybie radia**, aby odszukać częstotliwość następnej stacji radiowej w górę lub w dół skali.
- W trybie **odtwarzacza CD**, aby przejść do następnego lub wrócić do poprzedniego utworu.

Tryb

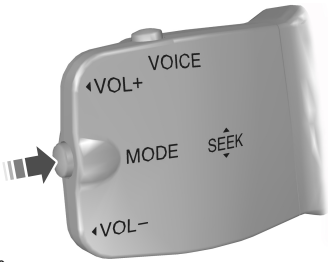

E78048

Krótko naciśnij przycisk umieszczony z boku:

- W **trybie radia**, aby przejść do kolejnej wstępnie zaprogramowanej stacji radiowej.
- W trybie **odtwarzacza CD**, aby wybrać następną płytę, jeżeli zamontowany jest zmieniacz płyt CD.
- We **wszystkich trybach** aby wyłączyć wiadomości o ruchu drogowym w czasie ich nadawania.

Naciśnij i przytrzymaj umieszczony z boku przycisk:

- W **trybie radia**, aby zmienić zakres długości fal radiowych.

STEROWANIE GŁOSEM

E78049

Aby włączyć lub wyłączyć tryb sterowania głosem, naciśnij przycisk na górze.

Więcej informacji Patrz **Sterowanie głosem** (strona 189).

WYCIERACZKI PRZEDNIEJ SZYBY

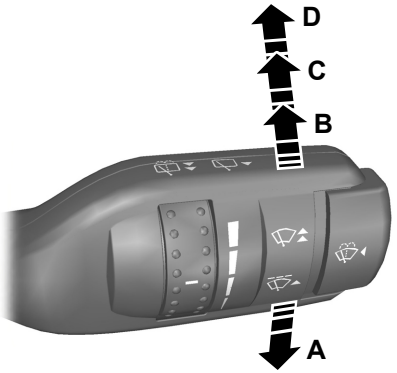

E71012

A	Pojedynczy ruch wycieraczek
B	Przerywany ruch wycieraczek
C	Normalny ruch wycieraczek
D	Szybki ruch wycieraczek

Przerywany ruch wycieraczek

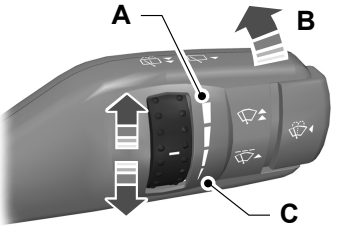

E71013

A	Długie przerwy między ruchami wycieraczek
B	Przerywany ruch wycieraczek
C	Krótkie przerwy między ruchami wycieraczek

WYCIERACZKI AUTOMATYCZNE

Wycieraczki automatyczne

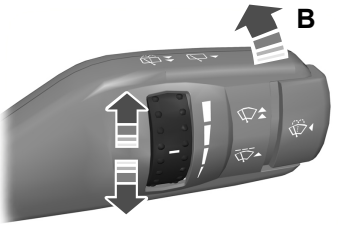

E71014

UWAGI

Nie włączaj funkcji wycieraczek automatycznych podczas suchej pogody. Czujnik opadów deszczu jest bardzo wrażliwy i wycieraczki mogą włączać się w przypadku wykrycia na przedniej szybie brudu, mgły lub owadów.

UWAGI

Wymień pióra wycieraczek, gdy tylko zaczną pozostawiać smugi wody i rozmazywać zabrudzenia. Jeżeli ich nie wymienisz, czujnik opadów deszczu będzie wciąż wykrywał obecność wody na przedniej szybie i wycieraczki będą dalej pracować, mimo iż większa część szyby będzie sucha.

W czasie mrozu przed włączeniem funkcji wycieraczek automatycznych przednia szyba musi zostać całkowicie odszroniona.

Wyłącz wycieraczki automatyczne przed wjechaniem do myjni samochodowej.

Jeżeli włączysz funkcję wycieraczek automatycznych po włączeniu zapłonu, wycieraczki wykonają jeden ruch, niezależnie od tego, czy przednia szyba jest mokra czy sucha. Czujnik opadów deszczu będzie odtąd stale mierzył ilość wody na przedniej szybie i automatycznie regulował prędkość ruchu wycieraczek.

Jeżeli włączysz zapłon, gdy funkcja wycieraczek automatycznych jest już włączona, wycieraczki nie wykonają żadnego ruchu, dopóki czujnik opadów deszczu nie wykryje wody na przedniej szybie.

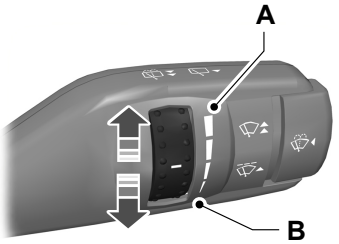

E71015

A Niska czułość

B Wysoka czułość

Wyreguluj czułość czujnika opadów deszczu za pomocą pokrętła. Jeżeli ustawisz pokrętło w położeniu niskiej czułości, wycieraczki będą pracować, gdy czujnik wykryje dużą ilość wody na przedniej szybie. Jeżeli ustawisz pokrętło w położeniu wysokiej czułości, wycieraczki będą pracować, gdy czujnik wykryje niewielką ilość wody na przedniej szybie.

SPRYSKIWACZE PRZEDNIEJ SZYBY

E71016

OSTRZEŻENIE

Nie używaj spryskiwaczy przedniej szyby dłużej niż przez 10 sekund i nie włączaj ich, gdy zbiornik płynu spryskiwaczy jest pusty.

WYCIERACZKA I SPRYSKIWACZE TYLNEJ SZYBY

Przerywany ruch wycieraczek

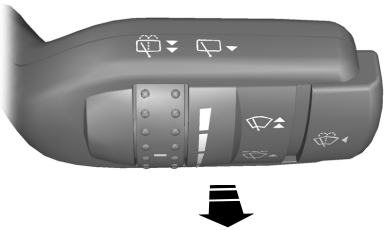

E71017

Wycieraczka tylnej szyby będzie pracować zgodnie z prędkością wycieraczek przedniej szyby.

Praca wycieraczek na biegu wstecznym

Wycieraczka tylnej szyby włączy się automatycznie po wybraniu biegu wstecznego, jeśli dźwignia wycieraczek znajduje się w położeniu **A**, **B**, **C** lub **D**.

Spryskiwacz tylnej szyby

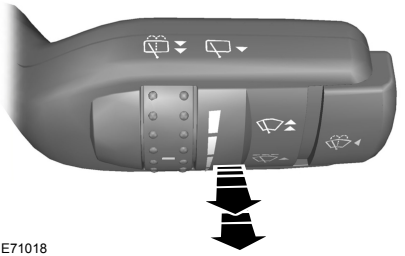

E71018

OSTRZEŻENIE

Nie używaj spryskiwacza tylnej szyby dłużej niż przez 10 sekund i nie włączaj go, gdy zbiornik płynu spryskiwaczy jest pusty.

SPRAWDZANIE PIÓR WYCIERACZEK

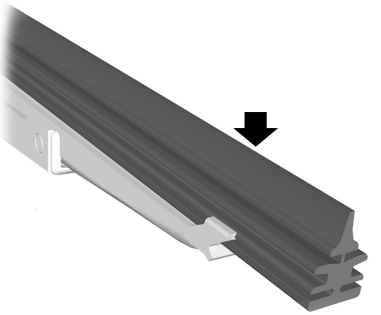

E66644

Sprawdzaj gładkość krawędzi pióra wycieraczki, przesuwając po niej palcem.

Krawędzie piór wycieraczek należy czyścić miękką gąbką zamoczoną w wodzie.

WYMIANA PIÓR WYCIERACZEK

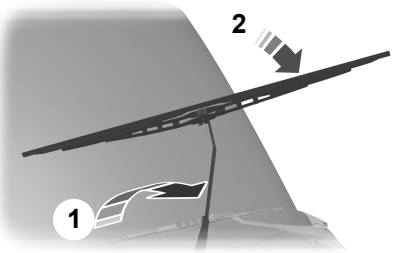

E93783

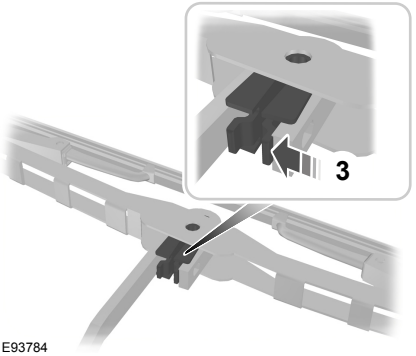

E93784

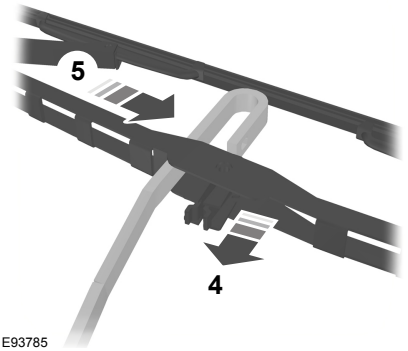

E93785

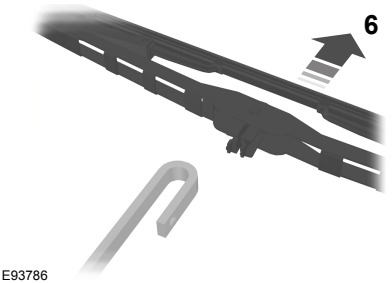

E93786

Załóż elementy, postępując w odwrotnej kolejności.

STEROWANIE OŚWIETLENIEM

Pozycje przełącznika świateł

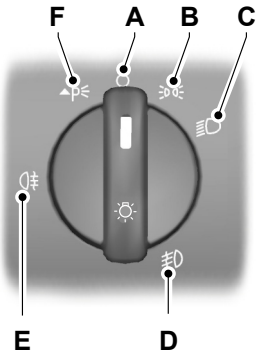

E71094

A	Wyłączone
B	Światła pozycyjne
C	Reflektory
D	Przednie światła przeciwmgielne
E	Tylne światła przeciwmgielne
F	Światła postojowe

Światła postojowe

Najpierw wyłącz zapłon.

Z obu stron

Pchnij przełącznik świateł do środka i obróć do położenia **F**.

Z jednej strony

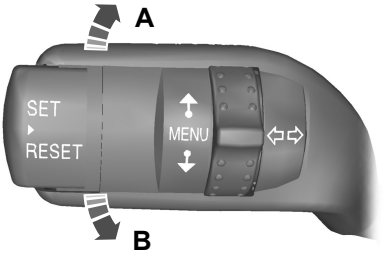

E77368

A	Prawa strona
B	Lewa strona

Światła drogowe i światła mijania

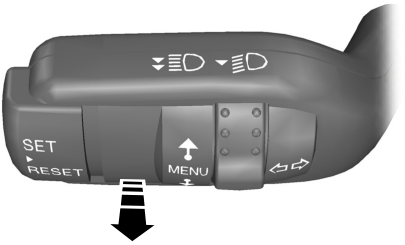

E71095

Pociągnij dźwignię całkowicie w stronę kierownicy, aby przełączyć między światłami drogowymi i światłami mijania.

Sygnał świetlny

Lekko pociągnij dźwignię w stronę kierownicy.

Funkcja opóźnienia wyłączenia reflektorów

Wyłącz zapłon i pociągnij dźwignię kierunkowskazów w stronę kierownicy, aby włączyć reflektory. Usłyszysz krótki sygnał akustyczny. Reflektory wyłączą się automatycznie po upływie 3 minut, jeśli otwarte są którekolwiek drzwi, lub 30 sekund po zamknięciu ostatnich drzwi.

Gdy wszystkie drzwi zostały zamknięte, ale gdy nie upłynął jeszcze 30-sekundowy okres opóźnienia wyłączenia reflektorów, otwarcie dowolnych drzwi spowoduje ponowne ustawienie 3-minutowego opóźnienia.

Funkcję opóźnienia wyłączenia reflektorów można wyłączyć, ponownie pociągając dźwignię kierunkowskazów w stronę kierownicy lub włączając zapłon.

REFLEKTORY AUTOMATYCZNE

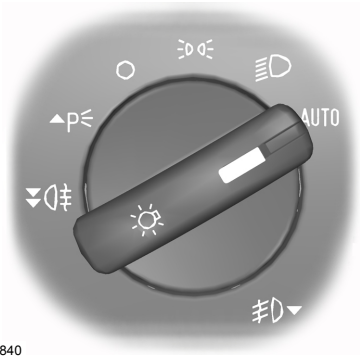

E73840

Wskazówka: *Jeżeli włączyłeś funkcję reflektorów automatycznych, światła drogowe można włączyć dopiero wtedy, gdy funkcja reflektorów automatycznych włączy reflektory.*

Reflektory będą włączały się i wyłączały automatycznie w zależności od poziomu natężenia światła otoczenia.

PRZEDNIE ŚWIATŁA PRZECIWMGIELNE

E71096

OSTRZEŻENIE

Przednich świateł przeciwmgielnych należy używać tylko wtedy, gdy widoczność jest znacznie ograniczona przez mgłę, opady śniegu lub deszczu.

Wskazówka: *Nie możesz włączyć przednich świateł przeciwmgielnych, jeśli włączyłeś reflektory automatyczne.*

TYLNE ŚWIATŁA PRZECIWMGIELNE

E71097

OSTRZEŻENIE

Nie używaj tylnych świateł przeciwmgielnych podczas opadów deszczu lub śniegu i gdy widoczność przekracza 50 metrów.

Wskazówka: *Nie możesz włączyć tylnych świateł przeciwmgielnych, jeśli włączyłeś reflektory automatyczne.*

REGULACJA USTAWIENIA REFLEKTORÓW

Można regulować ustawienie reflektorów w zależności od obciążenia pojazdu.

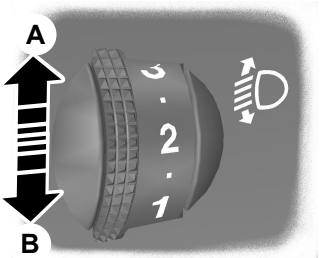

E74611

A Wyżej

B Niżej

Jeżeli pojazd nie jest obciążony, należy ustawić pokrętło regulacji ustawienia reflektorów na zero. Przy częściowym lub pełnym obciążeniu pojazdu należy tak ustawić wiązkę reflektorów, żeby droga była oświetlona w promieniu od 35 do 100 m.

ŚWIATŁA AWARYJNE

Położenie poszczególnych elementów: Patrz **Krótkie wprowadzenie** (strona 6).

KIERUNKOWSKAZY

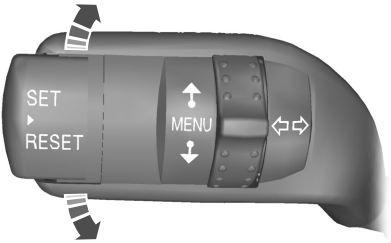

E71098

Wskazówka: *Lekko popchnij dźwignię w górę lub w dół, aby kierunkowskazy mignęły tylko trzy razy.*

LAMPKI OŚWIETLENIA WNĘTRZA

Lampki oświetlenia wnętrza - Pojazdy bez czujników wewnętrznych

Typ 1

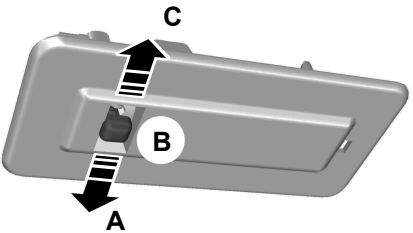

E71099

A Włączone

B Wyłączone

C Włącznik drzwiowy

Lampki oświetlenia wnętrza, które nie są wyposażone w przełącznik, zapalają się jedynie wówczas, gdy przełącznik na przedniej lampce oświetlenia wnętrza jest ustawiony w położeniu **C** i otwarte zostaną drzwi.

Typ 2

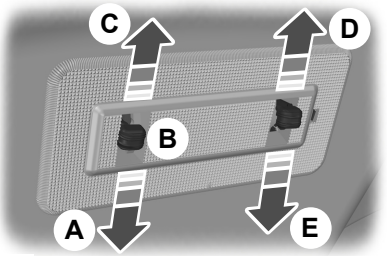

E126234

A	Włączone (przednia lampka oświetlenia wnętrza)
B	Wyłączone (przednia lampka oświetlenia wnętrza)
C	Włącznik drzwiowy
D	Włączone (tylna lampka oświetlenia wnętrza)
E	Wyłączone (tylna lampka oświetlenia wnętrza)

Tylne lampki oświetlenia wnętrza zapalą się po otwarciu drzwi, niezależnie od położenia przełącznika.

Pojazdy z układem podwójnego ryglowania drzwi

Jeśli ustawisz przełącznik w położeniu **C**, lampki oświetlenia wnętrza pozostaną zapalone przez chwilę po zamknięciu drzwi. Wyłączą się natychmiast, gdy włączysz zapłon.

Gdy wyłączysz zapłon, lampki oświetlenia wnętrza zapalą się. Wyłączą się one automatycznie po chwili.

Jeżeli pozostawisz otwarte drzwi, lampki oświetlenia wnętrza wyłączą się automatycznie po 30 minutach. Aby je z powrotem włączyć, włącz na chwilę zapłon.

Lampka oświetlenia wnętrza - Pojazdy z czujnikami wewnętrznymi

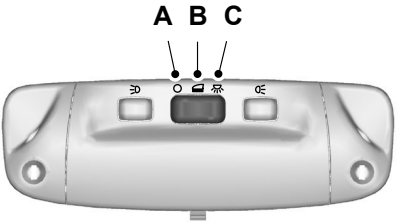

E71945

A	Wyłączone
B	Włącznik drzwiowy
C	Włączone

Gdy włącznik jest w położeniu **B**, lampka oświetlenia wnętrza zapala się po odryglowaniu lub otworzeniu drzwi. Jeśli drzwi pozostaną otwarte, lampka wyłączy się automatycznie po chwili, aby nie dopuścić do rozładowania akumulatora. Aby ją ponownie włączyć, włącz na chwilę zapłon.

Lampka oświetlenia wnętrza włącza się także po wyłączeniu zapłonu. Wyłącza się automatycznie po chwili lub po wyłączeniu i ponownym włączeniu silnika.

Po ustawieniu włącznika w położeniu **C** zapali się lampka oświetlenia wnętrza. Wyłączy się automatycznie po chwili, aby nie dopuścić do rozładowania akumulatora. Aby ją ponownie włączyć, włącz na chwilę zapłon.

Światła do czytania

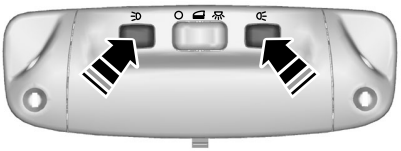

E71946

Jeśli zapłon zostanie wyłączony, lampki do czytania wyłączą się automatycznie po chwili, aby nie dopuścić do rozładowania akumulatora. Aby je z powrotem włączyć, włącz na chwilę zapłon.

LAMPKI OŚWIETLENIA PROGU

Lampki oświetlenia progu włączają się i wyłączają automatycznie, gdy otwierasz i zamykasz drzwi. Włączą się, gdy odryglujesz drzwi za pomocą zdalnego sterowania. Wyłączą się po chwili automatycznie.

WYMIANA ŻARÓWKI

OSTRZEŻENIA

Wyłącz światła i zapłon.

Poczekaj, aż żarówka ostygnie, zanim ją wyjmiesz.

UWAGI

Nie dotykaj szklanej części żarówki.

Zakładaj jedynie żarówki prawidłowej specyfikacji. Patrz **Schemat specyfikacji żarówek** (strona 45).

Wskazówka: *Jeżeli Twój pojazd jest wyposażony w układ klimatyzacji, zalecamy przeprowadzanie wymiany żarówek u Autoryzowanego Dealera firmy Ford. Niektóre żarówki są trudno dostępne.*

Wskazówka: *Będziesz musiał wymontować reflektor, aby wymienić żarówki reflektora, światła pozycyjnego lub kierunkowskazu przedniego.*

Wskazówka: *Poniższe instrukcje opisują wyjęcie żarówek. Żarówki zamienne należy zakładać wykonując czynności w odwrotnej kolejności, o ile nie zostanie podana inna instrukcja.*

Wymontowanie reflektora

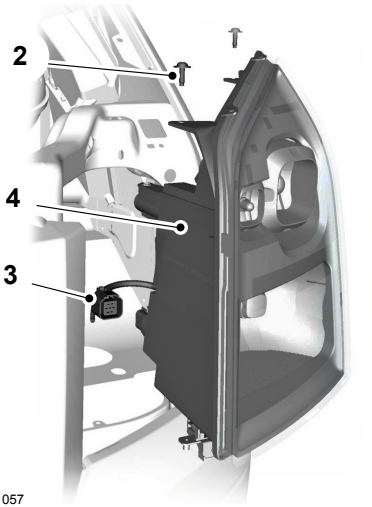

E71057

1. Otworzyć pokrywę silnika. Patrz **Przeglądy okresowe i obsługa** (strona 125).
2. Wykręć śruby.
3. Odłącz złącze elektryczne.
4. Wyjmij reflektor.

Światła drogowe i światła mijania

UWAGA

Nie dotykaj szklanej części żarówki.

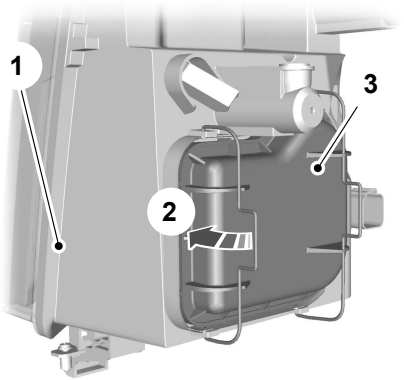

E71058

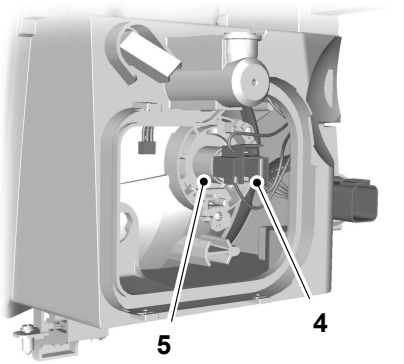

E71059

1. Wyjmij reflektor.
2. Zwolnij zaciski.
3. Zdjąć pokrywę.
4. Odłącz złącze elektryczne.
5. Zwolnij zacisk i wyjmij żarówkę.

Światła boczne

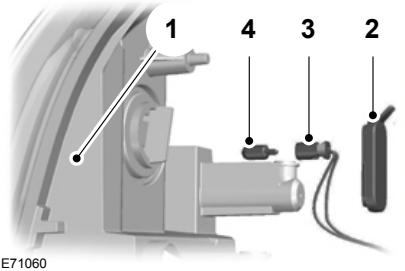

E71060

1. Wyjmij reflektor.
2. Zdjąć pokrywę.
3. Wyjmij żarówkę i oprawkę żarówki.
4. Wyjmij żarówkę.

Przednie kierunkowskazy

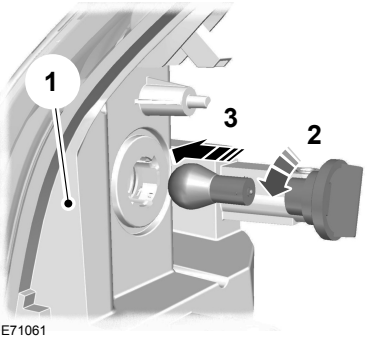

E71061

1. Wyjmij reflektor.
2. Obróć oprawkę żarówki w kierunku przeciwnym do ruchu wskazówek zegara i wyjmij ją.
3. Delikatnie wciskając żarówkę w oprawkę, przekręć żarówkę w kierunku przeciwnym do ruchu wskazówek zegara i wyjmij ją.

Przednie światła przeciwmgielne

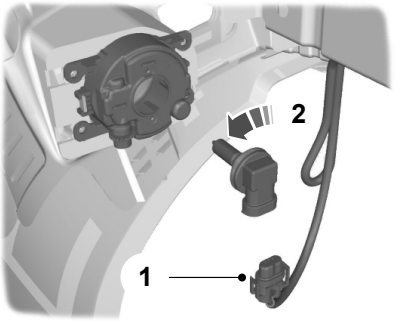

E71062

Wskazówka: *Nie można oddzielić żarówki od oprawki żarówki.*

1. Odłącz złącze elektryczne.
2. Obróć oprawkę żarówki w kierunku przeciwnym do ruchu wskazówek zegara i wyjmij ją.

Kierunkowskazy boczne

Typ 1

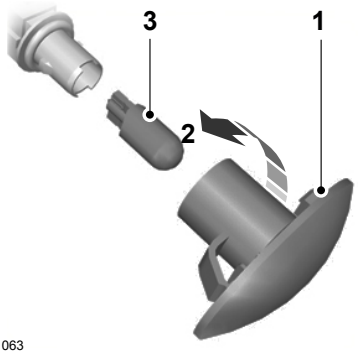

E71063

1. Ostrożnie wyjmij kierunkowskaz boczny.
2. Przytrzymaj oprawkę żarówki, obróć obudowę w kierunku przeciwnym do ruchu wskazówek zegara i zdejmij ją.
3. Wyjmij żarówkę.

Typ 2

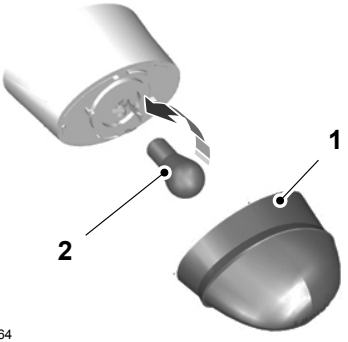

E71064

1. Obróć klosz w kierunku przeciwnym do ruchu wskazówek zegara i zdejmij go.
2. Delikatnie wciskając żarówkę w oprawkę, przekręć żarówkę w kierunku przeciwnym do ruchu wskazówek zegara i wyjmij ją.

Boczne światła obrysowe

Kabina z ramą i nadwozie skrzyniowe z przedłużoną ramą

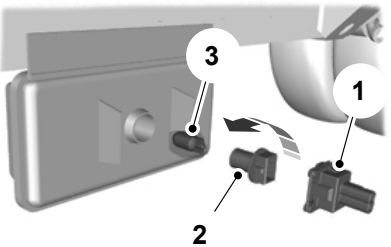

E75022

1. Odłącz złącze elektryczne.
2. Obróć oprawkę żarówki w kierunku przeciwnym do ruchu wskazówek zegara i wyjmij ją.
3. Wyjmij żarówkę.

Jumbo van

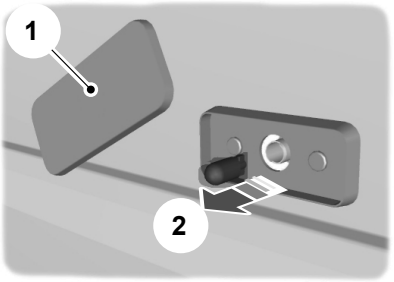

E71065

1. Obróć klosz w dowolnym kierunku i zdejmij go.
2. Wyjmij żarówkę.

Lampy tylne

Bus i Kombi

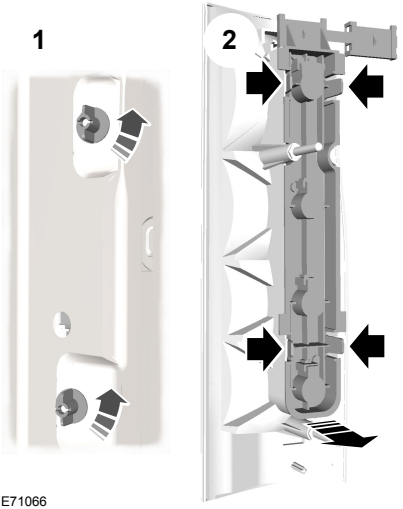

E71066

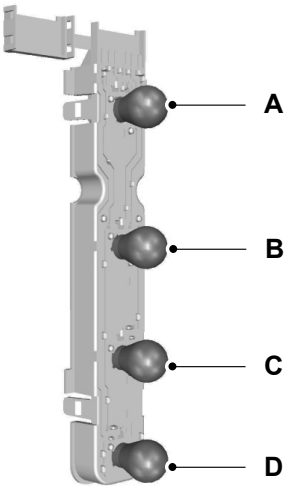

E71067

A Światło tylne i światło STOP

B Kierunkowskaz

C Światło cofania

D Światło przeciwmgielne

1. Odkręć i zdejmij nakrętki motylkowe.
2. Wyjmij lampę tylną i odłącz oprawkę żarówki.
3. Delikatnie wciskając żarówkę w oprawkę, przekręć żarówkę w kierunku przeciwnym do ruchu wskazówek zegara i wyjmij ją.

Kabina z ramą i nadwozie skrzyniowe

Typ 1

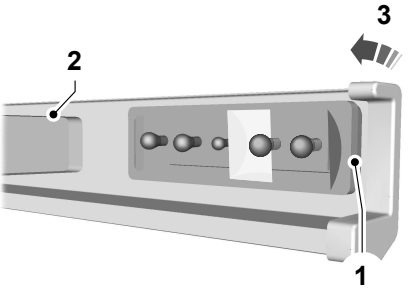

E71068

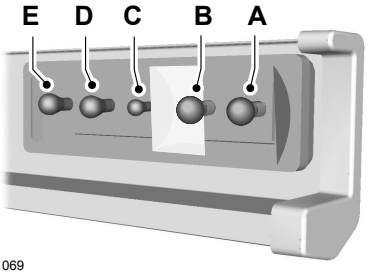

E71069

A Kierunkowskaz

B Światło STOP

C Światło tylne

D Światło cofania

E Światło przeciwmgielne

1. Zwolnij zacisk mocujący i przesuń plastikową ramkę na bok.
2. Wymontuj klosz.
3. Delikatnie wciskając żarówkę w oprawkę, przekręć żarówkę w kierunku przeciwnym do ruchu wskazówek zegara i wyjmij ją.

Typ 2

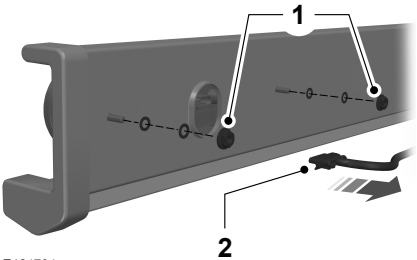

E124794

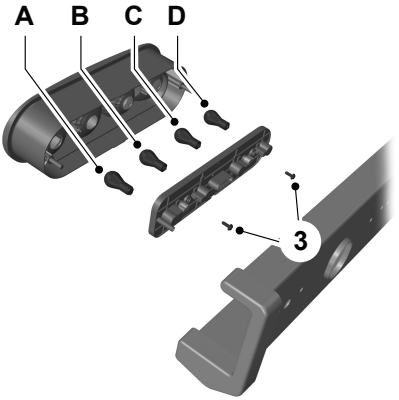

E124795

A	Światło tylne i światło STOP
B	Kierunkowskaz
C	Światło cofania
D	Światło przeciwmgielne

1. Odkręć nakrętkę.
2. Odłącz złącze elektryczne.
3. Odkręć śrubę.

Tylne światła boczne

Nadwozie skrzyniowe

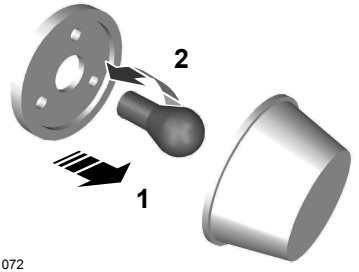

E71072

1. Ostrożnie podważ klosz z oprawki.
2. Delikatnie wciskając żarówkę w oprawkę, przekręć żarówkę w kierunku przeciwnym do ruchu wskazówek zegara i wyjmij ją.

Dodatkowe środkowe światło STOP

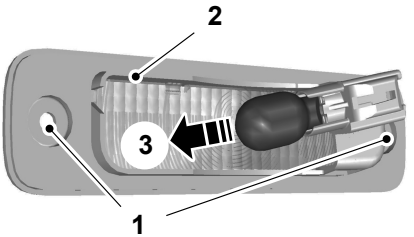

E71071

1. Wykręć śruby.
2. Wyjmij lampkę.
3. Wyjmij żarówkę.

Dachowe światła pozycyjne

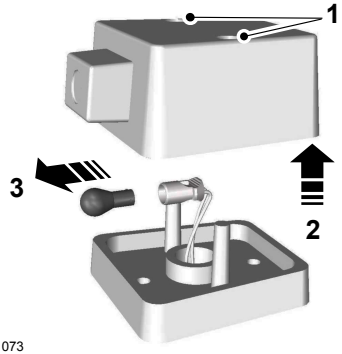

E71073

1. Wykręć śruby.
2. Wymontuj klosz.
3. Delikatnie wciskając żarówkę w oprawkę, przekręć żarówkę w kierunku przeciwnym do ruchu wskazówek zegara i wyjmij ją.

Oświetlenie tablicy rejestracyjnej

Pojazdy z podwójnymi drzwiami tylnymi

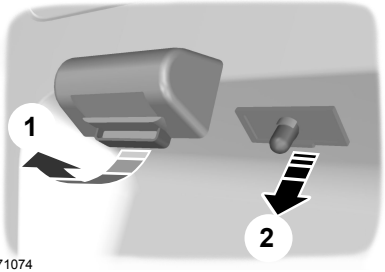

E71074

1. Wymontuj klosz.
2. Wyjmij żarówkę.

Pojazdy z drzwiami tyłu nadwozia

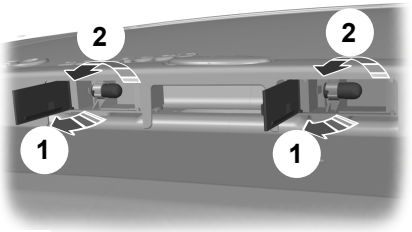

E71075

1. Otwórz klosz.
2. Delikatnie wciskając żarówkę w oprawkę, przekręć żarówkę w kierunku przeciwnym do ruchu wskazówek zegara i wyjmij ją.

Nadwozie skrzyniowe

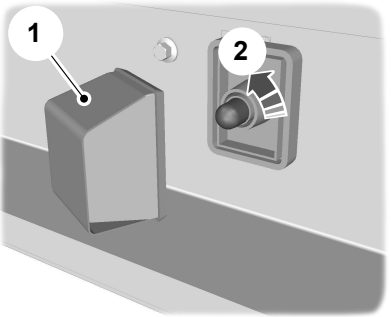

E71076

1. Wymontuj klosz.
2. Delikatnie wciskając żarówkę w oprawkę, przekręć żarówkę w kierunku przeciwnym do ruchu wskazówek zegara i wyjmij ją.

Przednie oświetlenie wewnętrzne

Pojazdy bez czujników wewnętrznych

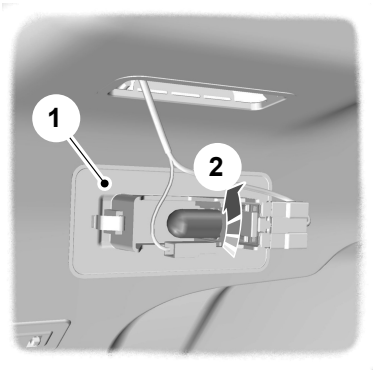

E71077

1. Ostrożnie podważ lampkę.
2. Delikatnie wciskając żarówkę w oprawkę, przekręć żarówkę w kierunku przeciwnym do ruchu wskazówek zegara i wyjmij ją.

Pojazdy z czujnikami wewnętrznymi

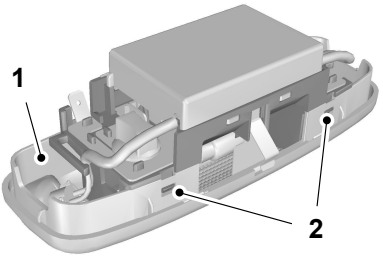

E73091

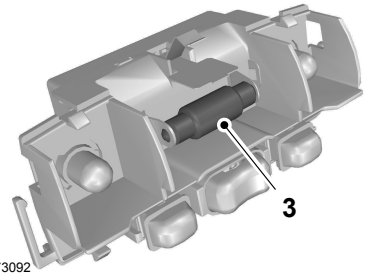

E73092

1. Ostrożnie podważ lampkę.
2. Wymontuj klosz.
3. Wyjmij żarówkę.

Tylne oświetlenie wewnętrzne

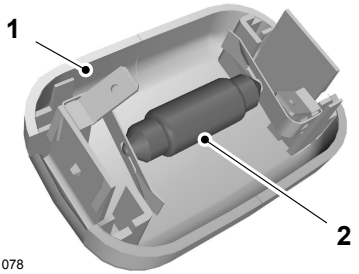

E71078

1. Ostrożnie podważ lampkę.
2. Wyjmij żarówkę.

Przednie światła do czytania

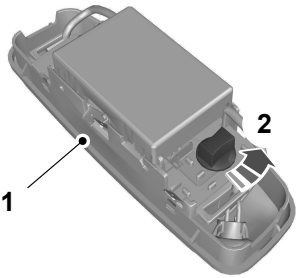

E73938

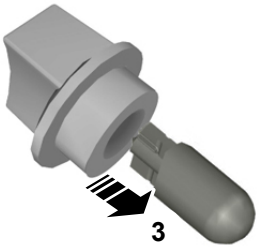

E73939

1. Ostrożnie podważ lampkę.
2. Obróć oprawkę żarówki w kierunku przeciwnym do ruchu wskazówek zegara i wyjmij ją.
3. Wyjmij żarówkę.

Lampki oświetlenia progu

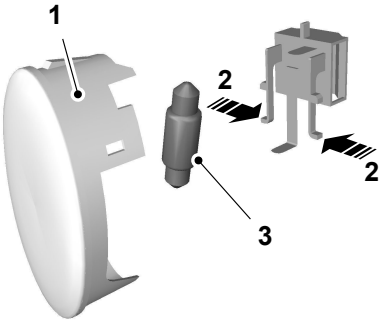

E71080

1. Ostrożnie podważ lampkę.
2. Wyjmij oprawkę żarówki.
3. Wyjmij żarówkę.

SCHEMAT SPECYFIKACJI ŻARÓWEK

Żarówka	Specyfikacja (W)
Światło STOP - kabina z ramą i nadwozie skrzyniowe	21
Dodatkowe środkowe światło STOP	16
Kierunkowskaz przedni	21
Przednie światło przeciwmgielne	55 (H11)
Światło drogowe i światło mijania	55/60
Lampka oświetlenia wnętrza	10
Lampka oświetlenia tablicy rejestracyjnej - z wyjątkiem pojazdów z podwójnymi drzwiami tylnymi	10
Lampka oświetlenia tablicy rejestracyjnej - pojazdy z podwójnymi drzwiami tylnymi	5
Lampka do czytania	10
Tylny kierunkowskaz	21
Tylne światło przeciwmgielne	21

Żarówka	Specyfikacja (W)
Tylne światło boczne - nadwozie skrzyniowe	4
Światło cofania	21
Dachowe światło obrysowe	4
Światło pozycyjne	5
Boczne światło obrysowe	3
Kierunkowskaz boczny (typ 1)	5
Kierunkowskaz boczny (typ 2)	21/5
Lampka oświetlenia progu	10
Światło tylne i światło STOP	21/5
Światło tylne - kabina z ramą i nadwozie skrzyniowe	10

OKNA OTWIERANE ELEKTRYCZNIE

OSTRZEŻENIE

Okna otwierane elektrycznie uruchamiaj jedynie wtedy, gdy na ich drodze nie ma żadnych przeszkód.

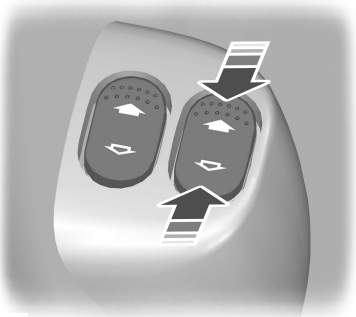

E71327

Okna mogą być otwierane tylko przy włączonym zapłonie.

Automatyczne otwieranie okna kierowcy

Naciśnij przełącznik do drugiego punktu włączenia i zwolnij go. Naciśnij ponownie, aby zatrzymać szybę.

LUSTERKA ZEWNĘTRZNE

OSTRZEŻENIE

Uważaj, by nie ocenić mylnie odległości obiektów widzianych w lusterku panoramicznym. Obiekty widziane w tych lusterkach wydają się mniejsze i w większej odległości, niż są rzeczywiście.

Lusterka składane ręcznie

Składanie

Pchnij lusterko w stronę szyby okna drzwi.

Rozkładanie

Upewnij się, że po ponownym ustawieniu w pierwotnym położeniu lusterko zostało całkowicie zatrzaśnięte w oprawie.

LUSTERKA ZEWNĘTRZNE REGULOWANE ELEKTRYCZNIE

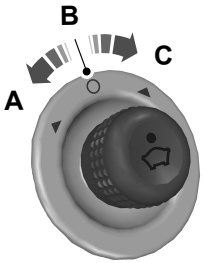

E71280

A	Lusterko lewe
B	Wyłączone
C	Lusterko prawe

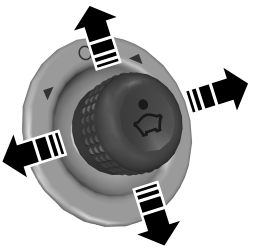

E71281

Lusterka zewnętrzne regulowane elektrycznie są wyposażone w element grzejny, który odszrania i odparowuje szybkę lusterka. Patrz **Ogrzewanie, wentylacja i klimatyzacja** (strona 63).

OKNA PRZESUWNE

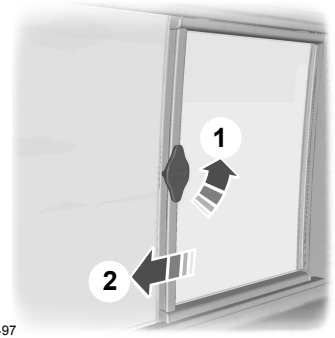

E66497

TYLNE OKIENKA BOCZNE

E66498

Pociągnij dźwignię na zewnątrz, aby otworzyć okno. Naciśnij dźwignię pośrodku, aby zatrzasnąć ją w zaczepie. Pociągnij dźwignię pośrodku, aby zamknąć okno. Pchnij do tyłu, aż zatrzaśnie się w zaczepie.

WSKAŹNIKI

Zestaw wskaźników w wersji z wyposażeniem podstawowym

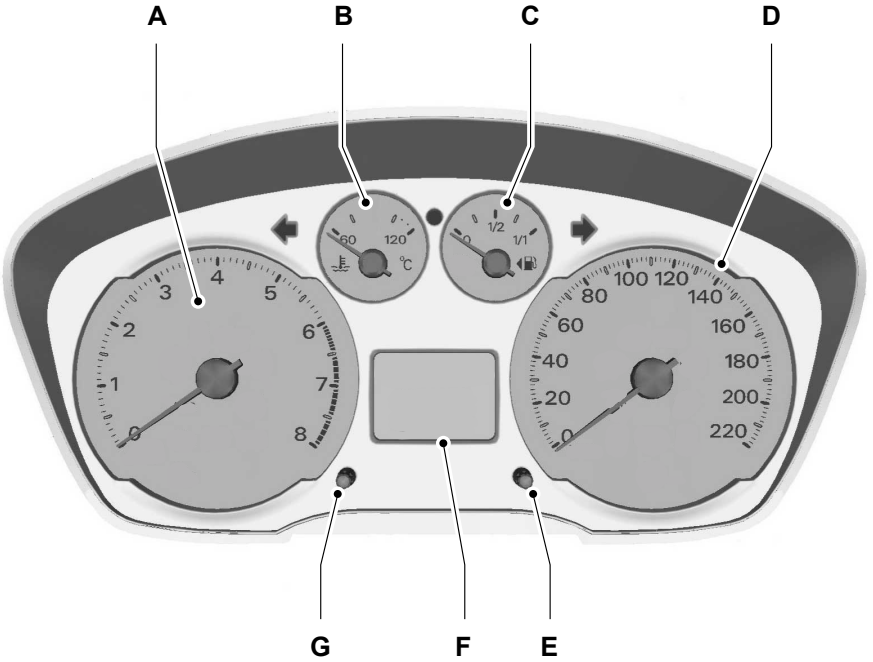

E71334

A	Obrotomierz
B	Wskaźnik temperatury płynu chłodzącego silnik
C	Wskaźnik paliwa
D	Prędkościomierz
E	Przycisk kasujący licznik dzienny
F	Drogomierz, licznik dzienny, zegar, wskazanie zasięgu na paliwie w zbiorniku i lampka ostrzegawcza otwartych drzwi
G	Przycisk ustawiania zegara

Zestaw wskaźników w wersji z bogatszym wyposażeniem

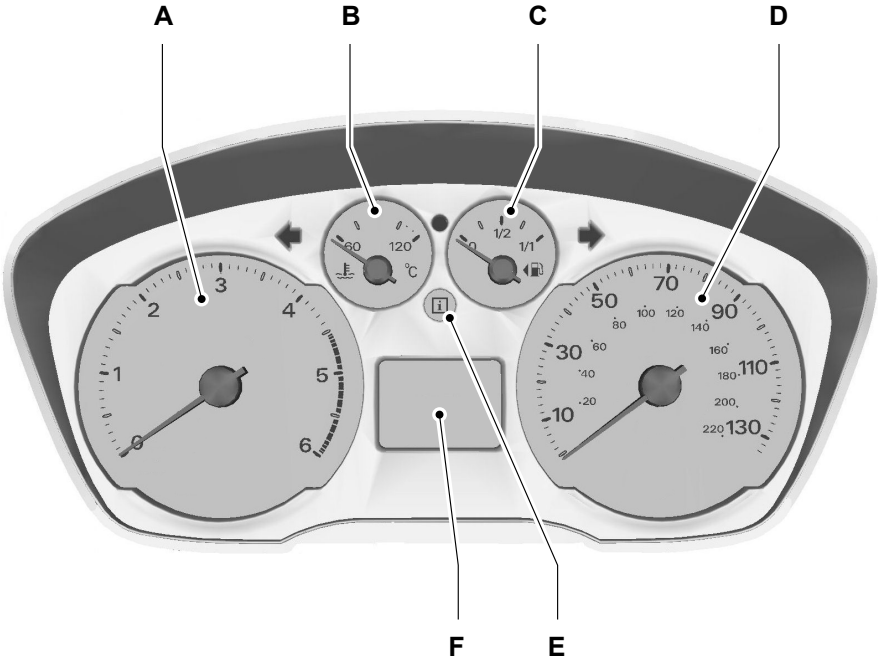

A Obrotomierz

B Wskaźnik temperatury płynu chłodzącego silnik

C Wskaźnik paliwa

D Prędkościomierz

E Lampka ostrzegawcza komunikatu

F Centrum komunikatów. Patrz **Informacje ogólne** (strona 56).

Wskaźnik temperatury płynu chłodzącego silnik

Pokazuje temperaturę płynu chłodzącego silnik. Przy normalnej temperaturze pracy silnika wskazówka znajduje się w położeniu środkowym.

UWAGA

Nie uruchamiaj ponownie silnika, zanim przyczyna jego przegrzewania się nie zostanie usunięta.

Jeżeli wskazówka przesunie się w stronę 120°C, oznacza to przegrzewanie się silnika. Zatrzymaj silnik, wyłącz zapłon i ustal przyczynę problemu, **gdy silnik ostygnie.** Patrz **Sprawdzenie płynu chłodzącego silnik** (strona 132). Patrz **Zmniejszone osiągi silnika** (strona 108).

Wskaźnik paliwa

Strzałka obok ideogramu dystrybutora wskazuje stronę, po której znajduje się wlew paliwa.

Drogomierz, licznik dzienny i zegar

Zestaw wskaźników w wersji z wyposażeniem podstawowym

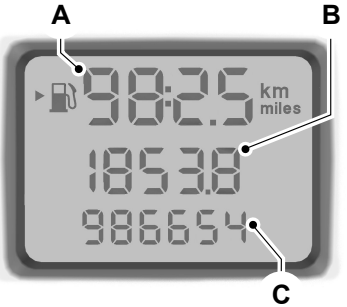

E71335

A	Zegar i wskazanie zasięgu na paliwie w zbiorniku
B	Licznik dzienny
C	Drogomierz

Licznik dzienny rejestruje przebieg pojedynczej podróży. Naciśnij przycisk kasujący, aby wyzerować licznik dzienny.

LAMPKI KONTROLNE I OSTRZEGAWCZE

Zestaw wskaźników w wersji z wyposażeniem podstawowym

Następujące lampki ostrzegawcze i kontrolne zapalają się na chwilę po włączeniu zapłonu w celu potwierdzenia sprawności układu:

- Układ ABS
- Poduszka powietrzna
- Zużycie klocków hamulcowych
- Układ hamulcowy
- Układ kontroli prędkości
- Otwarte drzwi

- Silnik
- Wspomaganie ruszania pod górę
- Ładowanie
- Niski poziom paliwa
- Ciśnienie oleju
- Przegląd techniczny
- Zmiana biegów
- Układ stabilizacji toru jazdy (ESP) i układ kontroli przyczepności (TCS)
- Czujnik obecności wody w paliwie

Zestaw wskaźników w wersji z bogatszym wyposażeniem

Następujące lampki ostrzegawcze i kontrolne zapalają się na chwilę po włączeniu zapłonu w celu potwierdzenia sprawności układu:

- Układ ABS
- Poduszka powietrzna
- Zużycie klocków hamulcowych
- Układ hamulcowy
- Układ kontroli prędkości
- Silnik
- Wspomaganie ruszania pod górę
- Ładowanie
- Niski poziom paliwa
- Lampka kontrolna komunikatu
- Zmiana biegów
- Układ stabilizacji toru jazdy (ESP) i układ kontroli przyczepności (TCS)
- Czujnik obecności wody w paliwie

Jeśli lampka kontrolna lub ostrzegawcza nie zapala się po włączeniu zapłonu, oznacza to usterkę. Układ powinien zostać sprawdzony przez właściwie wyszkolonego mechanika.

Lampka ostrzegawcza układu ABS

Jeżeli świeci się podczas jazdy, oznacza to usterkę. Nadal możliwe będzie normalne hamowanie (bez ABS). Układ powinien zostać jak najszybciej sprawdzony przez właściwie wyszkolonego mechanika.

Lampka ostrzegawcza poduszki powietrznej

Jeżeli świeci się podczas jazdy, oznacza to usterkę. Układ powinien zostać sprawdzony przez właściwie wyszkolonego mechanika.

Lampka ostrzegawcza zużycia klocków hamulcowych

Zapala się, gdy zużycie klocków hamulcowych osiągnie ustalony poziom. Powinno to zostać jak najszybciej sprawdzone przez właściwie wyszkolonego mechanika.

Lampka układu hamulcowego

Zapala się, gdy włączony jest hamulec postojowy.

OSTRZEŻENIE

Stopniowo zredukuj prędkość i zatrzymaj pojazd, gdy tylko będzie to możliwe w bezpieczny sposób. Ostrożnie korzystaj z hamulców.

Jeśli lampka pali się podczas jazdy, sprawdź, czy nie jest włączony hamulec postojowy. Jeżeli hamulec postojowy nie jest włączony, oznacza to, że lampka informuje o usterce. Układ powinien zostać niezwłocznie sprawdzony przez właściwie wyszkolonego mechanika.

Lampka układu kontroli prędkości

Zapali się, gdy ustawisz prędkość za pomocą układu kontroli prędkości. Patrz **Korzystanie z układu kontroli prędkości** (strona 101).

Kierunkowskaz

Miga podczas działania kierunkowskazów. Jeśli nagle lampka zaczyna migać z dużą częstotliwością, oznacza to przepalenie się jednej z żarówek kierunkowskazów. Patrz **Wymiana żarówki** (strona 37).

Lampka ostrzegawcza otwartych drzwi

Zapali się po włączeniu zapłonu, gdy drzwi, pokrywa komory silnika lub drzwi tyłu nadwozia nie są prawidłowo zamknięte.

Lampki ostrzegawcze silnika

Lampka ostrzegawcza usterki

Lampka ostrzegawcza zespołu napędowego

Wszystkie pojazdy

Jeżeli jedna z tych lampek zapali się, gdy silnik pracuje, oznacza to usterkę. Silnik będzie nadal pracował, ale może mieć ograniczoną moc. Jeżeli miga podczas jazdy, **natychmiast zredukuj prędkość pojazdu**. Jeżeli nadal błyska, unikaj gwałtownego przyspieszania lub zwalniania. Układ powinien zostać niezwłocznie sprawdzony przez właściwie wyszkolonego mechanika.

OSTRZEŻENIE

Należy niezwłocznie sprawdzić pojazd.

Jeżeli **obie** lampki zapalą się jednocześnie, **zatrzymaj pojazd, gdy tylko będzie to możliwe w bezpieczny sposób** (dalsze kontynuowanie jazdy może spowodować zmniejszenie mocy i zatrzymanie silnika). Wyłącz zapłon i spróbuj ponownie uruchomić silnik. Jeżeli silnik zostanie ponownie uruchomiony, układ powinien zostać jak najszybciej sprawdzony przez właściwie wyszkolonego mechanika. Jeżeli silnika nie da się ponownie uruchomić, pojazd musi zostać sprawdzony przed kontynuowaniem podróży.

Lampka kontrolna przednich świateł przeciwmgielnych

Zapala się po włączeniu przednich świateł przeciwmgielnych.

Lampka kontrolna świec żarowych

Patrz **Uruchamianie silnika Diesel** (strona 80).

Lampka kontrolna reflektorów

Zapala się, kiedy włączone są reflektory w trybie świateł mijania lub światła pozycyjne.

Lampka kontrolna wspomagania ruszania pod górę

W czasie jazdy zapala się podczas działania układu. Jeśli lampka nie zapala się po włączeniu zapłonu, oznacza to, że układ został wyłączony. Twój Dealer może go ponownie włączyć. W przypadku wystąpienia usterki układ wyłączy się, a lampka nie zapali się podczas jazdy.

Lampka ostrzegawcza ładowania

Jeżeli świeci się podczas jazdy, oznacza to usterkę. Wyłącz wszystkie zbędne urządzenia elektryczne. Układ powinien zostać niezwłocznie sprawdzony przez właściwie wyszkolonego mechanika.

Lampka ostrzegawcza niskiego poziomu paliwa

Jeśli się świeci, jak najszybciej dolej paliwa.

Strzałka obok ideogramu dystrybutora wskazuje stronę, po której znajduje się wlew paliwa.

Lampka kontrolna świateł drogowych

Zapala się po włączeniu reflektorów w trybie świateł drogowych. Lampka miga, gdy używany jest błyskowy sygnał świetlny.

Lampka kontrolna komunikatu

Zapala się, gdy na wyświetlaczu informacyjnym pojawia się nowy komunikat. Patrz **Komunikaty informacyjne** (strona 58).

Lampka ostrzegawcza ciśnienia oleju

UWAGA

Nie kontynuuj podróży, jeśli zapala się lampka ostrzegawcza ciśnienia oleju, nawet gdy poziom oleju jest prawidłowy. Układ powinien zostać niezwłocznie sprawdzony przez właściwie wyszkolonego mechanika.

Jeżeli lampka nie gaśnie po uruchomieniu silnika lub świeci się podczas jazdy, oznacza to usterkę. Zatrzymaj pojazd tak szybko, jak będzie to możliwe w bezpieczny sposób i wyłącz silnik. Sprawdź poziom oleju silnikowego. Patrz **Sprawdzenie oleju silnikowego** (strona 132).

Lampka kontrolna tylnych świateł przeciwmgielnych

Zapala się po włączeniu tylnych świateł przeciwmgielnych.

Lampka kontrolna przeglądu

Pojazdy z silnikiem Diesel

Zapala się, gdy zbliża się termin kolejnego przeglądu lub gdy w oleju znajduje się zbyt dużo cząsteczek sadzy lub osadów. Jak najszybciej przeprowadź wymianę oleju silnikowego.

Twój Dealer wyłączy lampkę kontrolną przeglądu technicznego po przeprowadzeniu przeglądu.

Lampka kontrolna zmiany biegów

Zapala się, aby poinformować kierowcę, że zmiana biegu na wyższy może zapewnić zmniejszenie zużycia paliwa oraz emisji CO2. Nie zapala się w czasie gwałtownego przyspieszania, hamowania lub gdy wciśnięty jest pedał sprzęgła.

Lampka ostrzegawcza układu stabilizacji toru jazdy (ESP) i układu kontroli przyczepności (TCS)

Wskazówka: *Jeżeli wystąpi usterka w układzie ESP lub układzie kontroli przyczepności, dany układ zostanie wyłączony automatycznie.*

Miga podczas działania jednego z układów. Jeżeli lampka nie miga lub jeśli zapala się podczas jazdy, oznacza to usterkę. Układ powinien zostać niezwłocznie sprawdzony przez właściwie wyszkolonego mechanika.

Jeżeli wyłączysz układ ESP, zapali się lampka ostrzegawcza. Lampka zgaśnie po ponownym włączeniu układu lub po wyłączeniu zapłonu.

Lampka ostrzegawcza obecności wody w paliwie

Pojazdy z silnikiem Diesel

Zapala się, jeżeli w filtrze paliwa znajduje się nadmierna ilość wody. Należy niezwłocznie spuścić wodę. Patrz **Opróżnianie oddzielacza wody filtru paliwa** (strona 134).

AKUSTYCZNE SYGNAŁY KONTROLNE I OSTRZEGAWCZE

Ostrzeżenie o otwartych drzwiach

Brzęczyk ostrzeżenia o otwartych drzwiach zabrzmi po włączeniu zapłonu, gdy drzwi, pokrywa komory silnika lub drzwi tyłu nadwozia nie są zamknięte prawidłowo.

Centrum komunikatów

Patrz **Ustawienia osobiste** (strona 60).

INFORMACJE OGÓLNE

OSTRZEŻENIE

Ze względów bezpieczeństwa funkcje należy ustawiać i kasować tylko wtedy, gdy pojazd stoi.

Za pomocą **centrum komunikatów** i dźwigni wielofunkcyjnej na kolumnie kierownicy można zaprogramować różne funkcje.

Centrum komunikatów dostarcza również komunikatów ostrzegawczych na temat usterek lub awarii układów. Patrz **Komunikaty informacyjne** (strona 58).

Główne menu

Przegląd ekranów głównego menu

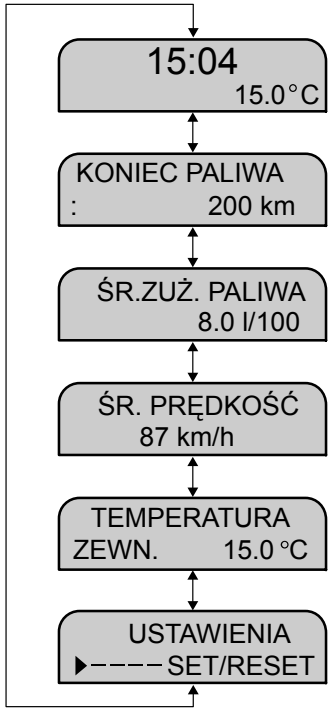

E73982

Z menu głównego dostępne są różne menu podrzędne.

Elementy sterowania

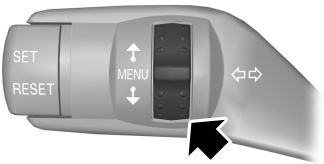

E73265

Użyj pokrętła do przewijania pozycji menu.

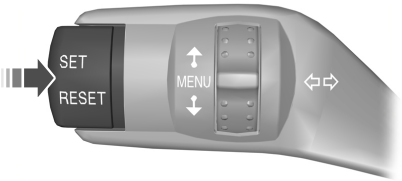

E73266

Wskazówka: *Jeżeli włączona jest funkcja brzęczyka, krótki dźwięk zabrzmi po każdym naciśnięciu przycisku.*

Naciśnij przycisk **SET** i **RESET**, aby wybrać menu podrzędne lub funkcję, którą chcesz wyregulować.

Drogomierz

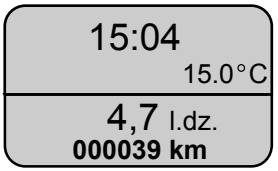

E73983

Licznik dzienny

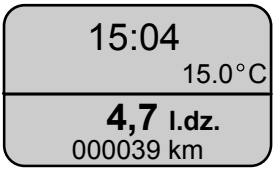

E73984

Wciśnij przycisk **SET** i **RESET** na co najmniej 2 sekundy, aby wyzerować.

Zasięg na paliwie w zbiorniku

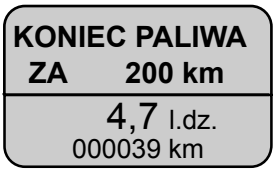

E73985

Wskazówka: *Zmiany w sposobie prowadzenia pojazdu mogą powodować zmiany wskazywanych wartości.*

Podaje przybliżoną odległość, jaką może pokonać pojazd na paliwie znajdującym się w zbiorniku.

Średnie zużycie paliwa

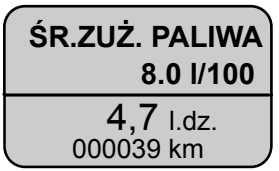

E73986

Wskazuje średnie zużycie paliwa od chwili ostatniego wyzerowania.

Naciśnij przycisk **SET** i **RESET**, aby wyzerować.

Średnia prędkość

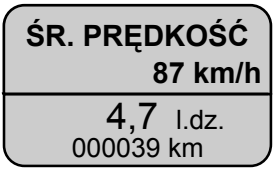

E73987

Wskazuje średnią prędkość obliczoną przez ostatnie 1 000 km lub od ostatniego kasowania.

Naciśnij przycisk **SET** i **RESET**, aby wyzerować.

Zewnętrzna temperatura powietrza

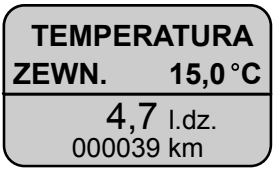

E73988

OSTRZEŻENIE

Nawet jeżeli temperatura wzrośnie powyżej +4 ºC, nie jest pewne, że droga jest wolna od zagrożeń typowych dla niepogody.

W poniższych warunkach zabrzmi brzęczyk ostrzegawczy:

- od +4 ºC w dół: ostrzeżenie o możliwości oblodzenia
- od 0 ºC w dół: niebezpieczeństwo oblodzenia drogi

KOMUNIKATY INFORMACYJNE

Komunikaty ostrzegawcze

Gdy na wyświetlaczu ukazuje się komunikat ostrzegawczy, musisz nacisnąć przycisk **SET** i **RESET**, aby go potwierdzić.

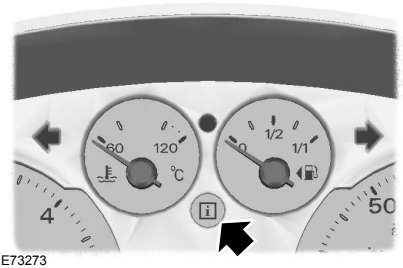

E73273

Niektórym komunikatom ostrzegawczym towarzyszy zapalenie się znajdującej się ponad wyświetlaczem lampki ostrzegawczej, która może być żółta lub czerwona, w zależności od powagi problemu.

Jeżeli pojawi się komunikat ostrzegawczy i zapali się lampka ostrzegawcza, lampka będzie się paliła po zniknięciu komunikatu.

Komunikaty	Lampka ostrze-gawcza	Znaczenie
USTERKA UKŁADU SILNIKA	czerwona	Usterka silnika lub związanych z nim układów. Zatrzymaj pojazd, tak szybko, jak jest to możliwe w bezpieczny sposób i natychmiast wyłącz silnik. Sprawdź silnik u Autoryzowanego Dealera firmy Ford.

Komunikaty	Lampka ostrzegawcza	Znaczenie
NISKI POZIOM OLEJU	czerwona	Niski poziom oleju. Zatrzymaj pojazd, tak szybko, jak jest to możliwe w bezpieczny sposób i natychmiast wyłącz silnik. Dolej oleju silnikowego. Patrz **Sprawdzenie oleju silnikowego** (strona 132).
WODA W PALIWIE	czerwona	Wykryto obecność wody w paliwie. Sprawdź układ paliwowy u Autoryzowanego Dealera firmy Ford.
NISKA TEMPER. ZEWNĘTRZNA	czerwona	Temperatura zewnętrzna jest niższa niż 0 ºC
NISKA TEMPER. ZEWNĘTRZNA	żółta	Temperatura zewnętrzna jest niższa niż +4 ºC
WYMIANA OLEJU TERAZ	żółta	Sprawdź pojazd u Autoryzowanego Dealera firmy Ford.
OTWARTE DRZWI ZAMKNIJ DRZWI	żółta	Sprawdź, czy wszystkie drzwi są całkowicie zamknięte.
OTWARTE DRZWI KIEROWCY	żółta	Drzwi kierowcy są niedomknięte.
OTWARTE DRZWI PASAŻERA	żółta	Drzwi przednie pasażera są niedomknięte.
OTWARTE DRZWI TYL.-STR.KIER.	żółta	Tylny drzwi po stronie kierowcy są niedomknięte.
OTWARTE DRZWI TYL.-STR.PASAŻ	żółta	Tylny drzwi po stronie pasażera są niedomknięte.
OTWARTY BAGAŻNIK	żółta	Przedział bagażowy lub drzwi tylne są niedomknięte.
OTWARTA POKRYWA SILN.	żółta	Pokrywa komory silnika jest niedomknięta.
WYMIANA OLEJU ZA xx DNI	-	Oznacza, że zbliża się wymiana oleju.
WYMIANA OLEJU RESETOWANIE	-	Trwa kasowanie informacji o wymianie oleju.
WYMIANA OLEJU ZAKOŃCZONA	-	Kasowanie informacji o wymianie oleju zostało ukończone.
ALARM RESET ABY WYŁ.	-	Dzwoni sygnał budzika. Patrz **Ustawienia osobiste** (strona 60).

USTAWIENIA OSOBISTE

Przegląd ekranów menu ustawień

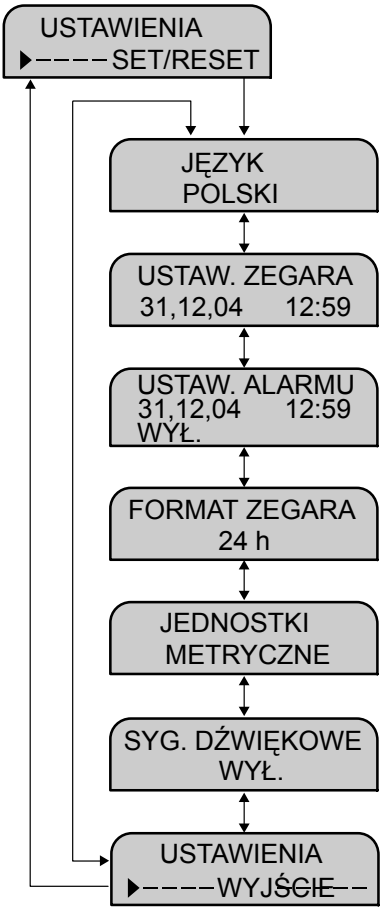

E73990

Menu ustawień

E73989

Następujące menu podrzędne są dostępne w **menu ustawień**:

- Język
- Ustawienie zegara
- Ustawienie budzika
- Tryb wyświetlania czasu
- Jednostki miar
- Brzęczyki komunikatów

Ustawienie języka

E73991

Dostępny jest wybór jedenastu wersji językowych:

angielski (Wielka Brytania), niemiecki, włoski, francuski, hiszpański, turecki, rosyjski, holenderski, polski, szwedzki, portugalski.

Po dokonaniu wyboru obróć pokrętło, aby zachować ustawienie i wyjść z menu.

Ustawienie zegara

Patrz **Zegar** (strona 75).

Ustawienie budzika

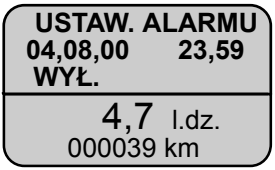

E74286

- Wciśnij i przytrzymaj **SET** i **RESET**. Dzień zacznie migać. Ustaw za pomocą pokrętła.
- Naciśnij przycisk **SET** i **RESET**, aby potwierdzić ustawienie i przejść do ustawiania miesiąca.
- Postępując w ten sam sposób, ustaw rok, godziny i minuty.
- Po ustawieniu minut i naciśnięciu **SET** i **RESET** czas zostanie zachowany.
- Naciśnij **SET** i **RESET**, aby włączyć lub wyłączyć budzik.

Budzik włączony

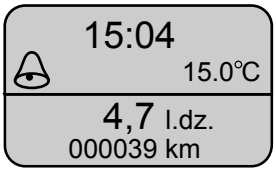

E74287

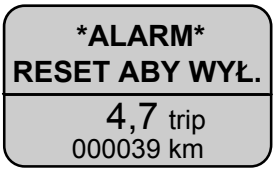

E74387

Naciśnij **SET** i **RESET**, aby wyłączyć.

Tryb wyświetlania czasu

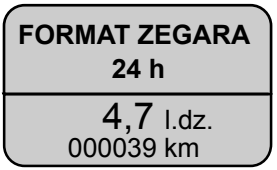

E73995

Naciśnij **SET** i **RESET**, aby przełączyć pomiędzy trybem 12- i 24-godzinnym.

Jednostki miar

E73993

Naciśnij **SET** i **RESET**, aby przełączyć pomiędzy jednostkami metrycznymi i brytyjskimi.

Brzęczyki komunikatów

Można wyłączyć następujące brzęczyki:

- temperatura otoczenia 4°C
- potwierdzenie ustawienia czasu
- naciśnięcie przycisku **SET** i **RESET**

E73994

Naciśnij **SET** i **RESET**, aby włączyć lub wyłączyć brzęczyki.

Ustawienia – Wyjście

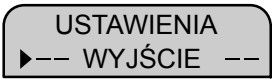

E73996

Naciśnij **SET** i **RESET**, aby wyjść.

ZASADY DZIAŁANIA

Powietrze z zewnątrz

Oczyszczaj wloty powietrza przed przednią szybą (ze śniegu, liści itp.) w celu zapewnienia wydajnego działania układu ogrzewania i klimatyzacji.

Recyrkulacja powietrza

UWAGA

Korzystanie przez dłuższy czas z recyrkulacji powietrza może spowodować zaparowanie szyb. Jeśli szyby zaparują, wybierz ustawienia takie jak dla odszraniania i odparowywania przedniej szyby.

Recyrkulacji podlegać będzie powietrze znajdujące się aktualnie w przedziale pasażerskim. Powietrze z zewnątrz nie będzie przedostawać się do wnętrza pojazdu.

Ogrzewanie

Skuteczność ogrzewania zależy od temperatury płynu chłodzącego.

Klimatyzacja

Wskazówka: *Układ klimatyzacji działa wyłącznie wtedy, gdy temperatura otoczenia jest wyższa niż 4°C.*

Wskazówka: *Korzystanie z klimatyzacji powoduje zwiększenie zużycia paliwa.*

Powietrze jest kierowane przez parownik, gdzie zostaje ochłodzone. Z powietrza usuwana jest wilgoć, co ułatwia odparowywanie szyb. Skraplana para wodna jest kierowana na zewnątrz pojazdu i dlatego obecność niewielkiej kałuży wody pod zaparkowanym pojazdem jest zjawiskiem normalnym.

Informacje ogólne na temat regulacji warunków we wnętrzu pojazdu

Dokładnie zamknij wszystkie okna.

Ogrzewanie wnętrza pojazdu

Skieruj strumień powietrza na nogi. W warunkach niskich temperatur otoczenia lub gdy powietrze jest wilgotne, część powietrza należy skierować w stronę przedniej szyby i szyb bocznych.

Chłodzenie wnętrza pojazdu

Skieruj strumień powietrza na twarz.

NAWIEWNIKI

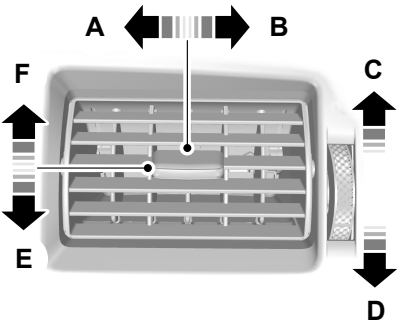

E71344

A	w lewo
B	w prawo
C	Otwieranie
D	Zamykanie
E	w dół
F	w górę

OGRZEWANIE, WENTYLACJA I KLIMATYZACJA REGULOWANE RĘCZNIE

Regulacja rozprowadzania powietrza

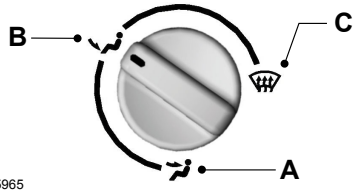

E65965

A Nawiew na wysokość twarzy

B Nawiew na nogi

C Przednia szyba

Wskazówka: *Niewielka ilość powietrza jest zawsze kierowana na przednią szybę.*

Regulacja temperatury

E65966

Dmuchawa

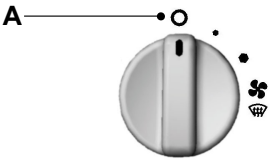

E65967

A Wyłączone

Wskazówka: *Jeżeli wyłączysz dmuchawę, przednia szyba może zaparowywać.*

Recyrkulacja powietrza

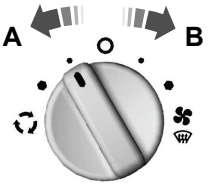

E65968

A Recyrkulacja powietrza

B Powietrze z zewnątrz

Szybkie odszranianie i odparowywanie przedniej szyby

E65969

Zamknij wszystkie nawiewniki, aby skierować maksymalną ilość powietrza na przednią szybę. W razie potrzeby włącz ogrzewanie szyb. Patrz **Ogrzewanie szyb i lusterek** (strona 66).

Szybkie ogrzewanie wnętrza pojazdu

E65970

Wentylacja

E65971

Klimatyzacja

Włączanie i wyłączanie klimatyzacji

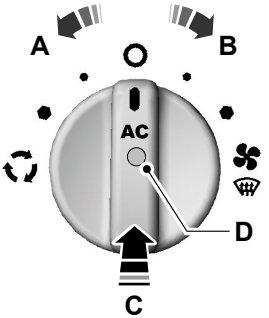

E65972

A	Recyrkulacja powietrza
B	Powietrze z zewnątrz
C	Włączanie i wyłączanie
D	Lampka kontrolna układu klimatyzacji

Wskazówka: *Lampka kontrolna w przełączniku pali się, gdy klimatyzacja jest włączona.*

Chłodzenie powietrzem z zewnątrz

E65973

Włącz klimatyzację.

Szybkie chłodzenie wnętrza pojazdu

E65974

Włącz klimatyzację.

Odszranianie i odparowywanie przedniej szyby

E65975

A	Przednia szyba

Ustaw przełącznik rozprowadzania powietrza w położeniu **A** i wybierz powietrze z zewnątrz. Gdy temperatura otoczenia jest wyższa niż 4°C, klimatyzacja włączy się automatycznie. Lampka kontrolna w przełączniku **nie** zapali się w tym przypadku.

Zmniejszanie wilgotności powietrza we wnętrzu pojazdu

E65976

A Przednia szyba

Ustaw przełącznik rozprowadzania powietrza w położeniu **A** i wybierz powietrze z zewnątrz. Gdy temperatura otoczenia jest wyższa niż 4°C, klimatyzacja włączy się automatycznie. Lampka kontrolna w przełączniku **nie** zapali się w tym przypadku.

OGRZEWANIE SZYB I LUSTEREK

Ogrzewanie przedniej i tylnej szyby

Stosuj ogrzewanie szyb do odszraniania i odparowywania przedniej i tylnej szyby.

Wskazówka: *Ogrzewanie szyb działa jedynie wtedy, gdy silnik pracuje.*

Ogrzewanie przedniej szyby

Ogrzewanie tylnej szyby

Ogrzewane lusterka zewnętrzne

Lusterka zewnętrzne regulowane elektrycznie są wyposażone w element grzejny, który odszrania i odparowuje szybkę lusterka. Wyłączą się one automatycznie po chwili.

DODATKOWA NAGRZEWNICA

Informacje ogólne

OSTRZEŻENIA

Programowalnej nagrzewnicy na paliwo nie wolno włączać na stacjach benzynowych, w pobliżu źródeł łatwopalnych oparów lub pyłów oraz w zamkniętych pomieszczeniach.

Nie wolno tankować pojazdu, gdy wyświetlacz programowalnej nagrzewnicy na paliwo jest włączony.

Wskazówka: *W przypadku niskiego napięcia akumulatora programowalna nagrzewnica na paliwo wyłączy się automatycznie.*

Wskazówka: *Jeśli zasilanie programowalnej nagrzewnicy na paliwo zostało przerwane, wszystkie symbole na wyświetlaczu będą migać. W takiej sytuacji nagrzewnica nie będzie działać. Ponownie ustaw zegar.*

Wskazówka: *Programowalna nagrzewnica na paliwo wyłączy się w przypadku wystąpienia usterki. W takim przypadku zalecamy sprawdzenie układu przez specjalistę.*

Przestrzegaj następujących zaleceń:

- Włączaj programowalną nagrzewnicę na paliwo na około 10 minut co najmniej raz w miesiącu, przez cały rok. Zapobiega to zakleszczaniu pompy wodnej i silniczka nagrzewnicy.
- Aby zapobiec korozji, dopilnuj, aby płyn chłodzący w Twoim pojeździe zawierał przynajmniej 10 % płynu niskozamarzającego przez cały rok.

- Upewnij się, że poziom płynu chłodzącego znajduje się między oznaczeniami **MAX** i **MIN** na zbiorniku, aby zapobiec przedostawaniu się powietrza do układu. Patrz **Sprawdzenie płynu chłodzącego silnik** (strona 132).
- Programowane działanie dmuchawy zaczyna się, gdy płyn chłodzący osiągnie określoną temperaturę. W tym trybie temperatura otoczenia nie ma wpływu na działanie.
- W trybie nieprzerwanej pracy nagrzewnicy, układ wykrywa temperaturę otoczenia. Jeżeli temperatura przekracza 5°C programowalna nagrzewnica na paliwo nie włączy się.

Programowalna nagrzewnica na paliwo pracuje niezależnie od nagrzewnicy pojazdu, ogrzewając obieg płynu chłodzącego silnik. Jest ona zasilana ze zbiornika paliwa pojazdu. Można z niej również korzystać podczas jazdy, wspomagając nagrzewnicę pojazdu w szybszym ogrzaniu wnętrza samochodu.

Po włączeniu programowalnej nagrzewnicy na paliwo spod pojazdu po obu stronach mogą wydobywać się spaliny. Jest to zjawisko normalne.

Zasada działania

Przed włączeniem

UWAGA

Ustawienie przełącznika dmuchawy w położeniu innym niż położenie pierwsze może spowodować skrócenie czasu eksploatacji lub rozładowanie akumulatora.

Przed włączeniem lub zaprogramowaniem nagrzewnicy, przygotuj następujące ustawienia:

- Ustaw przełącznik regulacji temperatury nagrzewnicy pojazdu na maksimum.
- Ustaw przełącznik dmuchawy w położeniu pierwszym.
- Włącz recyrkulację powietrza przed wyłączeniem zapłonu. Odczekaj przynajmniej pięć sekund, aż układ wentylacji zamknie zewnętrzne wloty powietrza.
- Otwórz wszystkie nawiewniki w kabinie.

Ustawianie zegara

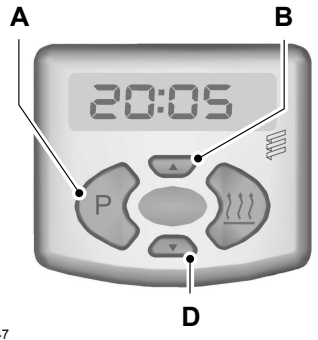

E71347

Wciśnij i przytrzymaj przycisk **A** przez ponad trzy sekundy, aż na wyświetlaczu zacznie migać wskazanie czasu. W ciągu pięciu sekund wciśnij przyciski **B** i **D**, aby ustawić czas. Aby przyspieszyć ustawianie, wciśnij i przytrzymaj odpowiedni przycisk.

Ustawianie czasu ogrzewania

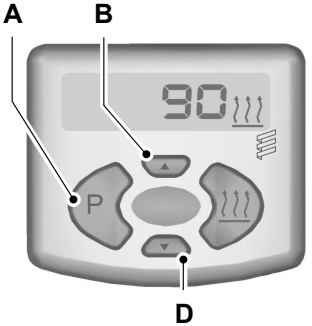

E71348

UWAGA

Zalecane ustawienie to 30 minut. Dłuższe ogrzewanie może spowodować skrócenie czasu eksploatacji lub nawet rozładowanie akumulatora.

Wskazówka: *Czas trwania ogrzewania można wcześniej zaprogramować i ustawić na okres od 10 do 120 minut.*

Wciśnij i przytrzymaj przycisk **A** przez ponad trzy sekundy, aż na wyświetlaczu zacznie migać wskazanie czasu. Poczekaj pięć sekund, aż pojawi się symbol ogrzewania i zacznie migać wskazanie czasu ogrzewania.

Naciskaj przyciski **B** i **D**, aby ustawić czas trwania ogrzewania.

Po ustawieniu czasu trwania ogrzewania, wciśnij przycisk **A**. Na wyświetlaczu ukaże się czas zegarowy z migającym dwukropkiem.

Wyłączanie nagrzewnicy

Wciśnij przycisk z symbolem ogrzewania. Nagrzewnica pozostanie włączona jeszcze przez trzy minuty, a następnie wyłączy się. Wyświetlacz pokaże czas zegarowy.

Tryb ogrzewania z programowaniem czasu trwania

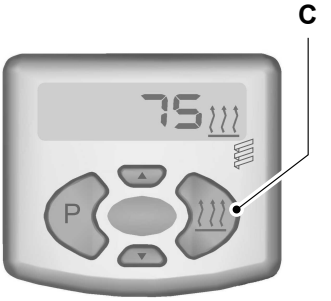

E71349

Nagrzewnicę można w każdej chwili włączyć na wcześniej zaprogramowany czas trwania ogrzewania. Naciśnij przycisk **C**. Wyświetlacz zostanie podświetlony i będzie wskazywał pozostały czas ogrzewania i symbol ogrzewania.

Nieprzerwana praca nagrzewnicy

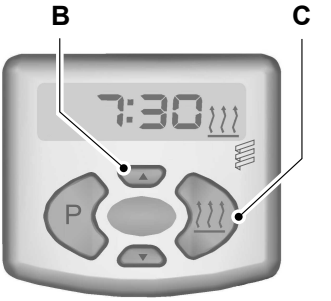

E71350

OSTRZEŻENIE

Nagrzewnica będzie nadal pracować po wyłączeniu zapłonu. Wyłącz nagrzewnicę, aby uniknąć zbędnego ogrzewania pojazdu.

Wciśnij i przytrzymaj przycisk **B**. Wciśnij przycisk **C**. Nagrzewnica będzie włączona do czasu ponownego naciśnięcia przycisku **C**. Wyświetlacz zostanie podświetlony i będzie wskazywał czas zegarowy i symbol ogrzewania.

Tryb ogrzewania programowanego

Przy włączonym trybie ogrzewania programowanego nagrzewnica włączy się automatycznie o ustalonej porze i pozostanie włączona tak długo, jak to zostało zaprogramowane. Wyświetlacz zostanie podświetlony i będzie wskazywał pozostały czas ogrzewania i symbol ogrzewania.

Można zaprogramować do trzech czasów włączenia nagrzewnicy.

Programowanie czasu rozpoczęcia ogrzewania

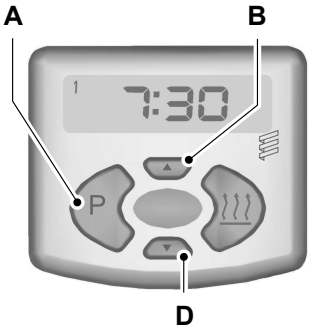

E71351

Wciśnij przycisk **A** kilka razy, aż wyświetlony zostanie symbol (**1**, **2** lub **3**) dla danego zaprogramowanego czasu włączenia nagrzewnicy. Naciskaj przyciski **B** i **D**, aby ustawić czas. Aby przyspieszyć ustawianie, wciśnij i przytrzymaj odpowiedni przycisk.

Po zaprogramowaniu czasu włączenia nagrzewnicy wciśnij przycisk **A**. Na wyświetlaczu ukaże się czas zegarowy z migającym dwukropkiem.

Włączenie i wyłączenie trybu ogrzewania programowanego

E71352

Wciśnij przycisk **A** kilka razy, aż wyświetlony zostanie symbol (**1**, **2** lub **3**) dla danego zaprogramowanego czasu włączenia nagrzewnicy. Naciśnij przycisk **C**. Symbol **ON** pojawi się na wyświetlaczu. Aby wyłączyć tryb ogrzewania programowanego, naciśnij ponownie przycisk **C**.

SIEDZENIE W PRAWIDŁOWEJ POZYCJI

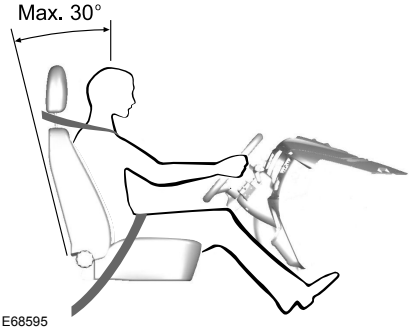

E68595

OSTRZEŻENIA

Nie ustawiaj siedzeń, kiedy pojazd jest w ruchu.

Pas bezpieczeństwa przytrzymuje ciało, pozwalając poduszce powietrznej na skuteczną ochronę pod warunkiem, że zostanie prawidłowo zapięty.

Kiedy korzysta się z nich prawidłowo, siedzenie, zagłówek, pas bezpieczeństwa i poduszki powietrzne zapewnią optymalną ochronę w przypadku zderzenia. Zalecamy przestrzeganie następujących zasad:

- siedź w pozycji wyprostowanej tak, aby podstawa kręgosłupa była odsunięta jak najdalej do tyłu.
- nie odchylaj oparcia siedzenia o więcej niż 30 stopni.
- ustaw zagłówek w taki sposób, aby górna krawędź zagłówka znalazła się na jednym poziomie z górną częścią głowy i była na tyle przysunięta do przodu, jak to możliwe przy zachowaniu wygodnego położenia.
- zachowuj odpowiednią odległość od kierownicy. Zalecamy odległość minimum 250 mm pomiędzy klatką piersiową a pokrywą poduszki powietrznej.
- trzymaj kierownicę tak, aby ręce były lekko zgięte w łokciach.
- nogi powinny być zgięte pod takim kątem, aby możliwe było pełne wciśnięcie pedałów.
- poprowadź górną taśmę pasa bezpieczeństwa tak, aby przebiegała przez środek barku, a dolną taśmę tak, aby spoczywała ściśle na biodrach.

Upewnij się, że w czasie jazdy siedzisz wygodnie i możesz zachować pełną kontrolę nad pojazdem.

SIEDZENIA PRZEDNIE

OSTRZEŻENIE

Nie ustawiaj siedzeń, kiedy pojazd jest w ruchu.

Przesuwanie siedzeń do tyłu i do przodu

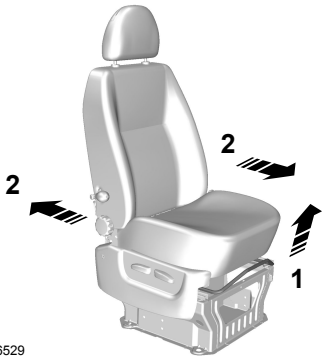

E66529

OSTRZEŻENIE

Po zwolnieniu dźwigni zakołysz fotelem w tył i w przód, aby upewnić się, że jest zatrzaśnięty w zaczepie.

UWAGA

Nie przysuwaj przednich siedzeń zbyt blisko tablicy rozdzielczej. Dziewięć przednich położeń zaczepu służy jedynie do umożliwienia dostępu do akumulatora pojazdu.

Regulacja podpory lędźwiowej

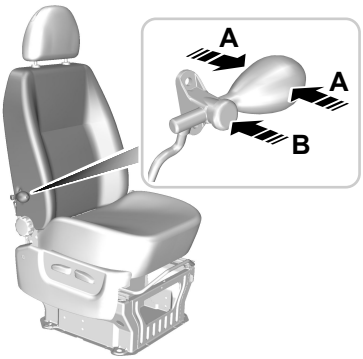

E66530

A Powiększenie

B Zmniejszenie

Regulacja kąta nachylenia podstawy siedzenia

E66531

E66532

Regulacja kąta nachylenia oparcia

E66533

Regulacja ustawienia podłokietnika

E66534

Obróć pokrętło pod podłokietnikiem.

Obracanie siedzenia

OSTRZEŻENIE

Upewnij się, że siedzenia i oparcia siedzeń są prawidłowo zamocowane i zatrzaśnięte w zaczepach.

UWAGA

Obracaj siedzenie wyłącznie w stronę środka pojazdu, a nie w stronę drzwi.

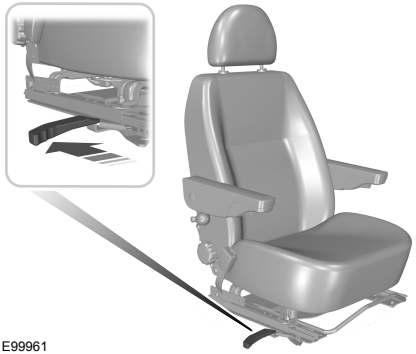

E99961

SIEDZENIA TYLNE

OSTRZEŻENIA

Nie korzystaj z tylnej kanapy jako miejsca do spania, kiedy pojazd jest w ruchu.

Upewnij się, że siedzenia i oparcia siedzeń są prawidłowo zamocowane i zatrzaśnięte w zaczepach.

Podczas rozkładania oparć siedzeń upewnij się, że pasy bezpieczeństwa są widoczne dla pasażerów i nie są przytrzaśnięte za siedzeniem.

Składanie oparcia jednego siedzenia do przodu

E70789

Składanie oparć wszystkich siedzeń do przodu

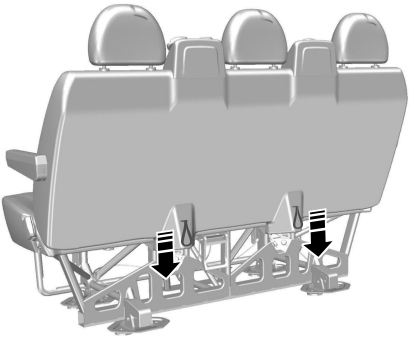

E68610

Aby złożyć oparcie siedzenia:

1. Pociągnij paski zwalniające w dół i przytrzymaj w tym położeniu.
2. Pchnij oparcie siedzenia do przodu.

Aby ustawić oparcie siedzenia z powrotem w położeniu pionowym:

1. Pociągnij paski zwalniające w dół i przytrzymaj w tym położeniu.
2. Pchnij oparcie siedzenia do położenia pionowego.

Wymontowanie siedzeń tylnej kanapy

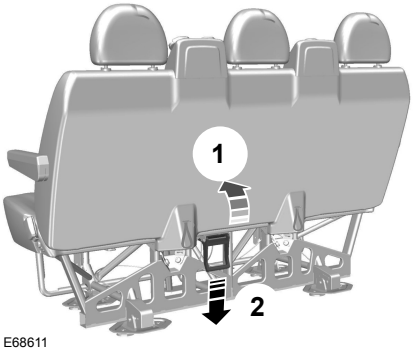

E68611

E68612

OSTRZEŻENIA

Po wymontowaniu siedzeń zaślep odsłonięte otwory po śrubach, aby zapobiec przedostawaniu się spalin do wnętrza pojazdu.

OSTRZEŻENIA

Tylna kanapa waży 89 kg.

UWAGA

Tylną kanapę należy przechowywać w suchym i bezpiecznym miejscu.

1. Złóż oparcie siedzenia do przodu.
2. Pociągnij element zwalniający do góry i przytrzymaj w tym położeniu.
3. Lekko pociągnij siedzenie do tyłu, aż przednia część ramy siedzenia wysunie się z zaczepów w podłodze.
4. Wyjmij siedzenie.

Zamontuj siedzenie, postępując w odwrotnej kolejności.

ZAGŁÓWKI

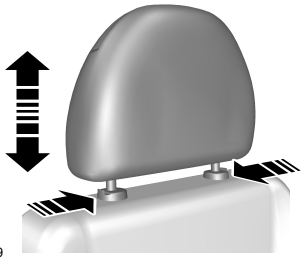

E66539

Ustawianie zagłówka

OSTRZEŻENIE

Unieś zagłówek tylnego siedzenia, gdy na tylnym siedzeniu znajduje się pasażer lub wyposażenie do przewożenia dzieci.

Ustaw zagłówek tak, aby górna część głowy znalazła się na jednym poziomie z górną krawędzią zagłówka.

Wyjmowanie zagłówka

Wciśnij przyciski blokujące i wyjmij zagłówek.

SIEDZENIA OGRZEWANE

E66540

Wskazówka: *Uruchom silnik, aby móc korzystać z ogrzewania siedzeń.*

Ogrzewanie siedzeń osiągnie maksymalną temperaturę po 5 lub 6 minutach. Wyłączy się ono automatycznie.

ZEGAR

Pojazdy z funkcją wyświetlania zegara w zespole audio lub zespole systemu nawigacyjnego

Szczegółowe instrukcje dotyczące ustawiania zegara znajdziesz w oddzielnej instrukcji audio lub instrukcji systemu nawigacyjnego.

Pojazdy z zestawem wskaźników podstawowej wersji wyposażenia

Wskazówka: *Gdy czas zostanie ustawiony, usłyszysz krótki sygnał dźwiękowy.*

Wskazówka: *Wciśnij i przytrzymaj przycisk ustawiania zegara przez ponad jedną sekundę, aby przełączyć pomiędzy opcją 12 i 24 godzinną.*

1. Ustaw włącznik zapłonu w położeniu **II**.
2. Wciśnij i przytrzymaj przycisk ustawiania zegara przez ponad trzy sekundy, aż na wyświetlaczu zacznie migać wskazanie czasu.
3. Naciśnij przycisk ustawiania zegara, aby ustawić czas. Aby przyspieszyć ustawianie czasu, wciśnij i przytrzymaj przycisk.

Pojazdy z zestawem wskaźników bogatej wersji wyposażenia

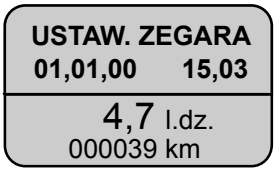

E73992

1. Przewiń do tego ekranu. Wciśnij i przytrzymaj **SET** i **RESET**. Zacznie migać wskazanie dnia. Ustaw za pomocą pokrętła.
2. Naciśnij przycisk **SET** i **RESET**, aby potwierdzić ustawienie i przejść do ustawiania miesiąca.
3. W ten sam sposób ustaw rok, godzinę i minutę.

Po ustawieniu minut i naciśnięciu **SET** i **RESET** ustawienia czasu i daty zostaną zapisane.

UCHWYTY NA BILETY

E77059

ZAPALNICZKA

UWAGI

Jeżeli korzystasz z gniazda, gdy silnik jest wyłączony, może to powodować rozładowanie akumulatora.

Nie przytrzymuj zapalniczki wciśniętej w gniazdo.

Wskazówka: *Gniazdo zasilania może służyć do zasilania urządzeń elektrycznych zasilanych prądem stałym o napięciu 12 V i natężeniu maksymalnie do 20 A. Stosuj wyłącznie specjalne wtyczki dostępne wśród akcesoriów Forda lub wtyczki odpowiednie dla gniazd zgodnych ze standardem SAE.*

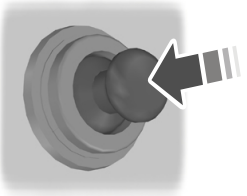

E72972

Aby skorzystać z zapalniczki, wciśnij ją w gniazdo. Wysunie się ona automatycznie.

Położenie poszczególnych elementów: Patrz **Krótkie wprowadzenie** (strona 6).

POPIELNICZKA

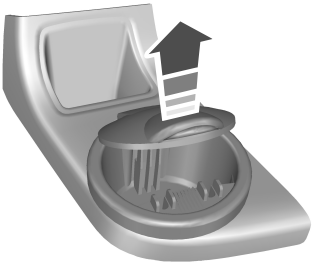

E69119

DODATKOWE GNIAZDKA ZASILANIA

UWAGA

Jeżeli korzystasz z dodatkowego gniazda zasilania, gdy silnik nie pracuje, akumulator może się rozładować.

Wskazówka: *Gniazdo zasilania może służyć do zasilania urządzeń elektrycznych zasilanych prądem stałym o napięciu 12 V i natężeniu maksymalnie do 20 A. Stosuj wyłącznie specjalne wtyczki dostępne wśród akcesoriów Forda lub wtyczki odpowiednie dla gniazd zgodnych ze standardem SAE.*

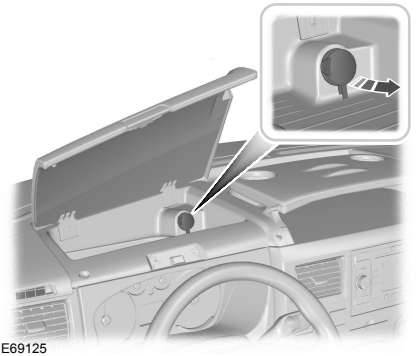

E69125

PODSTAWKI NA NAPOJE

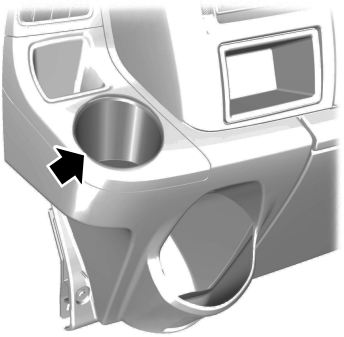

E69128

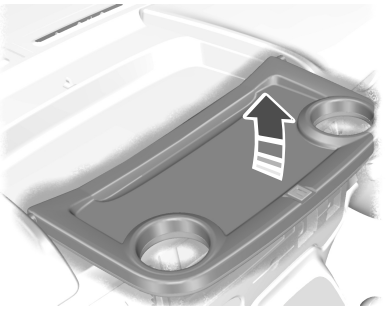

E69129

OSTRZEŻENIA

Nie umieszczaj gorących napojów w podstawkach na napoje podczas jazdy.

Nigdy nie rozkładaj stolików, gdy pojazd jest w ruchu.

Nie umieszczaj przedmiotów szklanych w podstawkach na napoje.

SCHOWKI

Schowek górny

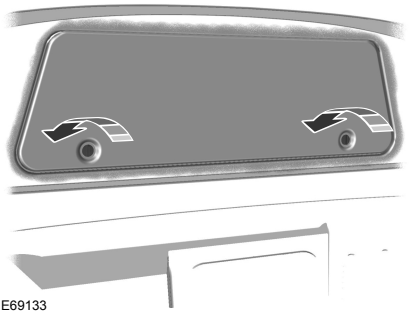

E69133

OSTRZEŻENIE

Nie umieszczaj ciężkich przedmiotów w schowku górnym.

Schowek przedni

E77061

UCHWYT NA BUTELKĘ

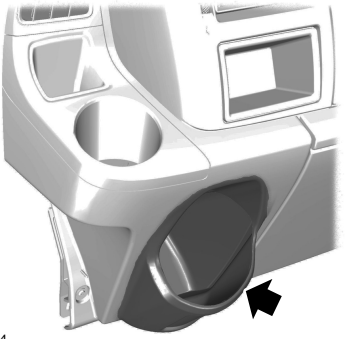

E75484

OSTRZEŻENIE

Nie umieszczaj przedmiotów szklanych w uchwycie na butelkę.

GNIAZDO DO PODŁĄCZANIA URZĄDZEŃ ZEWNĘTRZNYCH (AUX IN)

Patrz oddzielna Instrukcja Audio.

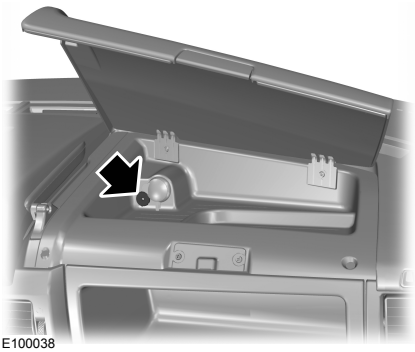

E100038

DYWANIKI PODŁOGOWE

OSTRZEŻENIE

Korzystając z dywaników podłogowych, należy zawsze odpowiednio je zamocować odpowiednimi elementami mocującymi i umieścić tak, by nie przeszkadzały we wciskaniu pedałów.

INFORMACJE OGÓLNE

Uwagi ogólne dotyczące rozruchu silnika

Jeżeli akumulator był odłączony, to przez około 8 km po jego ponownym podłączeniu pojazd może zachowywać się nietypowo.

Związane jest to z automatycznym przeprogramowaniem pamięci układu sterowania pracą silnika. Wszelkie nieprawidłowości występujące w pracy silnika w tym okresie nie stanowią powodu do obaw.

Uruchamianie silnika przez holowanie lub pchanie

OSTRZEŻENIE

Aby uniknąć powstania uszkodzeń, nie wolno stosować pchania lub holowania do rozruchu silnika. Korzystaj z przewodów rozruchowych i akumulatora pomocniczego. Patrz **Korzystanie z przewodów rozruchowych** (strona 141).

WŁĄCZNIK ZAPŁONU

OSTRZEŻENIE

Nigdy nie przekręcaj kluczyka w położenie **0** lub **I**, gdy pojazd jest w ruchu.

E72128

0 Zapłon jest wyłączony.

I Zapłon i wszystkie główne obwody elektryczne są odłączone.

Wskazówka: *Nie pozostawiaj zbyt długo kluczyka w tym położeniu, aby uniknąć rozładowania akumulatora.*

0 Zapłon jest włączony. Wszystkie obwody elektryczne są włączone. Zapalają się lampki kontrolne i ostrzegawcze. W tym położeniu kluczyk znajduje się podczas jazdy. Należy je wybierać również wtedy, kiedy pojazd jest holowany.

III Rozrusznik jest uruchomiony. Należy puścić kluczyk natychmiast po uruchomieniu silnika.

URUCHAMIANIE SILNIKA BENZYNOWEGO

Wskazówka: *Rozrusznik może być uruchomiony nie dłużej niż przez 30 sekund na raz.*

Silnik zimny lub ciepły

Wszystkie pojazdy

UWAGA

Jeżeli temperatura otoczenia jest niższa niż -20ºC, włącz zapłon na co najmniej jedną sekundę przed rozpoczęciem uruchamiania silnika. Zapewni to wytworzenie maksymalnego ciśnienia paliwa wymaganego dla uruchomienia silnika.

Pojazdy z mechaniczną skrzynią biegów

Wskazówka: *Nie przyciskaj pedału przyspiesznika.*

1. Wciśnij całkowicie pedał sprzęgła.
2. Uruchom silnik.

Pojazdy z automatyczną skrzynią biegów

Wskazówka: *Nie przyciskaj pedału przyspiesznika.*

1. Wybierz położenie parkowania lub neutralne.
2. Wciśnij całkowicie pedał hamulca.

3. Uruchom silnik.

Wszystkie pojazdy

Jeżeli silnik nie daje się uruchomić przez 15 sekund, odczekaj chwilę i spróbuj ponownie.

Jeżeli silnik nie zostanie uruchomiony po **trzech** próbach, odczekaj 10 sekund, a następnie postępuj zgodnie z zaleceniami podanymi w punkcie **Silnik zalany**.

Jeżeli masz trudności z uruchomieniem silnika przy temperaturze otoczenia poniżej -25ºC, wciśnij pedał przyspiesznika o ¼ do ½ pełnego zakresu i ponów próbę.

Silnik zalany

Pojazdy z mechaniczną skrzynią biegów

1. Wciśnij całkowicie pedał sprzęgła.
2. Wciśnij całkowicie pedał przyspiesznika i przytrzymaj wciśnięty.
3. Uruchom silnik.

Pojazdy z automatyczną skrzynią biegów

1. Wybierz położenie parkowania lub neutralne.
2. Wciśnij całkowicie pedał przyspiesznika i przytrzymaj wciśnięty.
3. Wciśnij całkowicie pedał hamulca.
4. Uruchom silnik.

Wszystkie pojazdy

Jeżeli silnik nie daje się uruchomić, powtórz procedurę podaną w punkcie **Silnik zimny lub ciepły**.

Prędkość biegu jałowego po uruchomieniu silnika

Prędkość, z jaką silnik pracuje na biegu jałowym bezpośrednio po uruchomieniu, może być różna w zależności od temperatury silnika.

Jeżeli silnik jest zimny, prędkość biegu jałowego automatycznie wzrośnie, aby jak najszybciej ogrzać katalizator. Zapewnia to, że emisja spalin zostanie utrzymana na jak najniższym poziomie.

Prędkość biegu jałowego powoli maleje do normalnego poziomu, w miarę jak katalizator nagrzewa się.

URUCHAMIANIE SILNIKA DIESEL

Silnik zimny lub ciepły

Wszystkie pojazdy

Wskazówka: *Przy temperaturach poniżej -15ºC może być konieczny rozruch silnika trwający do 25 sekund. Jeżeli eksploatujesz pojazd w takich temperaturach przez dłuższy czas, zalecamy zamontowanie nagrzewnicy bloku silnika.*

Wskazówka: *Kontynuuj rozruch do czasu uruchomienia silnika.*

Wskazówka: *Rozrusznik może być uruchomiony nie dłużej niż przez 30 sekund na raz.*

Wskazówka: *Jeżeli po kilku próbach nie uda się uruchomić silnika, zapali się lampka ostrzegawcza silnika. Patrz* ***Lampki kontrolne i ostrzegawcze*** *(strona 51). Należy zaprzestać dalszych prób uruchomienia silnika na okres 30 minut, aby nie doprowadzić do uszkodzenia rozrusznika.*

Włącz zapłon i poczekaj, aż zgaśnie lampka kontrolna świecy żarowej.

Pojazdy z mechaniczną skrzynią biegów

Wskazówka: *Nie przyciskaj pedału przyspiesznika.*

1. Wciśnij całkowicie pedał sprzęgła.
2. Uruchom silnik.

Pojazdy z automatyczną skrzynią biegów

1. Wybierz położenie parkowania lub neutralne.
2. Wciśnij całkowicie pedał hamulca.
3. Uruchom silnik.

FILTR CZĄSTEK STAŁYCH DIESEL (DPF)

Filtr cząstek stałych (DPF) stanowi część układu kontroli emisji spalin zamontowanego w Twoim pojeździe. Filtruje szkodliwe cząstki (sadzę) ze spalin.

Regeneracja

OSTRZEŻENIE

Nie parkuj pojazdu ani nie pozostawiaj go z włączonym silnikiem na suchych liściach, trawie lub innym łatwopalnym podłożu. Proces regeneracji DPF powoduje wytwarzanie bardzo wysokiej temperatury spalin; układ wydechowy będzie wydzielał znaczną ilość ciepła podczas i po regeneracji DPF oraz po wyłączeniu silnika. Stwarza to ryzyko pożaru.

UWAGA

Unikać wyczerpania paliwa.

Wskazówka: *Wentylator może pracować jeszcze przez jakiś czas po wyłączeniu silnika.*

W odróżnieniu od zwykłych filtrów, które wymagają regularnej wymiany wkładów, filtr DPF podlega regeneracji, czyli oczyszcza się sam, utrzymując w ten sposób skuteczność działania. Proces regeneracji następuje automatycznie. Jednak w przypadku niektórych warunków jazdy konieczne może okazać się wspomaganie procesu regeneracji.

Jeżeli przejeżdżasz wyłącznie krótkie dystanse lub podczas jazdy często zatrzymujesz się i ruszasz, co powoduje intensywniejsze przyspieszanie i zwalnianie, co jakiś czas zaleca się odbycie jazdy w następujących warunkach, aby wspomóc proces regeneracji:

- Prowadź pojazd ze stałą prędkością, najlepiej po szosie lub autostradzie, przez okres do 20 minut.
- Unikaj przedłużonej pracy silnika na biegu jałowym, zawsze przestrzegaj ograniczeń prędkości i dostosuj się do warunków na drodze.
- Nie wyłączaj zapłonu.
- W razie potrzeby stosuj niższy bieg niż zazwyczaj, aby utrzymać wyższą prędkość obrotową silnika podczas jazdy.

WYŁĄCZANIE SILNIKA

Pojazdy z turbosprężarką

UWAGA

Nie wyłączaj silnika, gdy pracuje z dużą prędkością obrotową. W takim przypadku turbosprężarka będzie nadal pracować pomimo spadku ciśnienia oleju do zera. Może to doprowadzić do przedwczesnego zużycia się łożysk turbosprężarki.

Zwolnij pedał przyspiesznika. Poczekaj, aż prędkość obrotowa silnika spadnie do wolnych obrotów, a następnie wyłącz silnik.

ŚRODKI BEZPIECZEŃSTWA

OSTRZEŻENIA

Zakończ napełnianie zbiornika po drugim zatrzymaniu dyszy dystrybutora. Dalsze dolanie paliwa może spowodować jego przelanie się. Rozlane paliwo mogłoby stanowić zagrożenie dla innych użytkowników drogi.

Nie zapalaj ognia, ani nie zbliżaj się z przedmiotami emitującymi ciepło do układu paliwowego. Układ paliwowy jest pod ciśnieniem. Jeśli nastąpił wyciek z układu paliwowego, istnieje ryzyko odniesienia obrażeń.

JAKOŚĆ PALIWA - BENZYNA

UWAGA

Nie stosuj benzyny etylizowanej lub benzyny z dodatkami paliwowymi zawierającymi inne składniki metaliczne (np. na bazie manganu). Mogą one uszkodzić układ kontroli emisji spalin.

Wskazówka: *Zalecamy stosowanie wyłącznie paliwa wysokiej jakości bez żadnych dodatkowych składników.*

Stosuj benzynę **bezołowiową o liczbie oktanowej minimum 95**, zgodną z europejską normą **EN 228** lub analogiczną.

JAKOŚĆ PALIWA - DIESEL

OSTRZEŻENIE

Nie mieszaj oleju napędowego z olejem, benzyną lub innymi płynami. Może to powodować reakcje chemiczne.

UWAGI

Nie dodawaj nafty, parafiny lub benzyny do oleju napędowego. Może to powodować uszkodzenie układu paliwowego.

UWAGI

Stosuj olej napędowy zgodny z europejską normą **EN 590** lub analogiczną normą lokalną.

Wskazówka: *Zalecamy korzystanie jedynie z paliwa o wysokiej jakości.*

Wskazówka: *Nie zaleca się stosowania dodatków i innych środków niezatwierdzonych przez firmę Ford.*

Wskazówka: *Nie zalecamy przedłużonego stosowania dodatków zapobiegających wytrącaniu się parafiny w paliwie.*

Długotrwała przerwa w eksploatacji

Większość olejów napędowych zawiera biokomponenty. W przypadku gdy pojazd ma pozostawać zaparkowany przez ponad dwa miesiące, zaleca się zatankować jedynie mineralny olej napędowy (jeśli jest dostępny) lub dodać antyutleniacz. Dealer może udostępnić odpowiedni antyutleniacz.

KATALIZATOR

OSTRZEŻENIE

Nie parkuj pojazdu ani nie pozostawiaj go z włączonym silnikiem na suchych liściach, trawie lub innym łatwopalnym podłożu. Wkład wydechowy wydziela znaczną ilość ciepła podczas pracy, a także po wyłączeniu silnika. Stwarza to ryzyko pożaru.

Jazda z katalizatorem

UWAGI

Unikaj wyczerpania całego zapasu paliwa.

Nie uruchamiaj silnika przez dłuższy czas.

Nie prowadź pojazdu z odłączonym przewodem świecy zapłonowej.

UWAGI

Nie uruchamiaj pojazdu przez holowanie lub pchanie. Używaj przewodów rozruchowych. Patrz **Korzystanie z przewodów rozruchowych** (strona 141).

Nie wyłączaj zapłonu podczas jazdy.

POKRYWA WLEWU PALIWA

OSTRZEŻENIA

Podczas tankowania uważaj, aby nie rozlać resztek paliwa z dyszy dystrybutora.

Zalecamy odczekanie co najmniej 10 sekund przed wyjęciem dyszy dystrybutora po zakończeniu tankowania, aby końcówka paliwa spłynęła do zbiornika paliwa.

UWAGA

Podczas mycia pojazdu wodą pod wysokim ciśnieniem pokrywę wlewu paliwa należy spryskiwać tylko przez krótki czas i z odległości nie mniejszej niż 20 cm.

Wskazówka: *Podczas wyjmowania korka wlewu paliwa możesz usłyszeć syczenie, co jest zjawiskiem normalnym.*

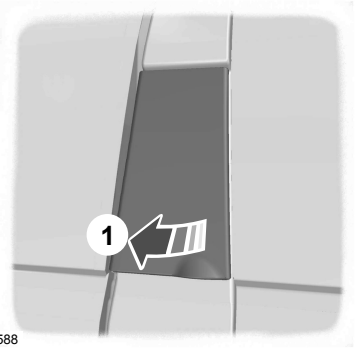

E66588

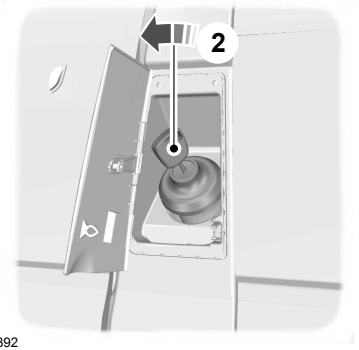

E95392

TANKOWANIE

UWAGA

Nie próbuj uruchamiać silnika, jeżeli zatankujesz niewłaściwe paliwo. Może to prowadzić do uszkodzenia silnika. Układ powinien zostać niezwłocznie sprawdzony przez właściwie wyszkolonego mechanika.

ZUŻYCIE PALIWA

Wartości emisji CO2 i zużycia paliwa są uzyskiwane w wyniku testów laboratoryjnych przeprowadzanych zgodnie z Dyrektywą EEC 80/1268/EEC i późniejszymi poprawkami przez wszystkich producentów pojazdów.

Służą one jako materiał porównawczy pomiędzy markami i modelami pojazdów. Nie należy ich traktować jako wyznacznika rzeczywistego zużycia paliwa, jakie może występować w Twoim pojeździe. Na rzeczywiste zużycie paliwa wpływa wiele czynników w tym: styl jazdy, jazda z dużą prędkością, jazda w korku z częstym zatrzymywaniem się i ruszaniem, korzystanie z układu klimatyzacji, zamontowane akcesoria, holowania przyczepy itd.

Twój Dealer Forda może udzielić Ci rad dotyczących zmniejszenia zużycia paliwa.

SPECYFIKACJE TECHNICZNE

Wartości zużycia paliwa

Wersja	Warunki miejskie	Warunki pozamiejskie	Warunki mieszane	Emisja CO2
	litry/100 km (mpg)	litry/100 km (mpg)	litry/100 km (mpg)	g/km
Tourneo 2,2 l DuraTorq-TDCi 62,5 kW (85 KM), Przełożenie przekładni głównej: 4.23	9,3 (30,4) - 9,6 (29,4)	6,6 (42,8) - 6,9 (40,9)	7,6 (37,2) - 7,9 (35,8)	201 - 208
Tourneo 2,2 l DuraTorq-TDCi 81 kW (110 KM), Przełożenie przekładni głównej: 4.23	9,3 (30,4) - 9,6 (29,4)	6,6 (42,8) - 6,9 (40,9)	7,6 (37,2) - 7,9 (35,8)	201 - 208
Tourneo 2,2 l DuraTorq-TDCi 85 kW (115 KM), Przełożenie przekładni głównej: 4,36, 6-biegowa mechaniczna skrzynia biegów	9,8 (28,8) - 10,1 (28,0)	6,3 (44,8) - 6,6 (42,8)	7,6 (37,2) - 7,9 (35,8)	200 - 208
Tourneo 2,2 l DuraTorq-TDCi 96 kW (130 KM), Przełożenie przekładni głównej: 4.54	9,8 (28,8) - 10,1 (28,0)	6,7 (42,2) - 7,0 (40,4)	7,8 (36,0) - 8,1 (34,7)	207 - 215
Tourneo 2,2 l DuraTorq-TDCi 103 kW (140 KM), Przełożenie przekładni głównej: 4,36, 6-biegowa mechaniczna skrzynia biegów	9,8 (28,8) - 10,1 (28,0)	6,3 (44,8) - 6,6 (42,8)	7,6 (37,2) - 7,9 (35,8)	200 - 208

Wersja	Warunki miejskie	Warunki pozamiejskie	Warunki mieszane	Emisja CO2
	litry/100 km (mpg)	litry/100 km (mpg)	litry/100 km (mpg)	g/km
Kombi 2,2 l DuraTorq-TDCi 62,5 kW (85 KM), Przełożenie przekładni głównej: 4.23	9,1 (31,0) - 9,6 (29,4)	6,4 (44,1) - 6,9 (40,9)	7,4 (38,2) - 7,9 (35,8)	195 - 208
Kombi 2,2 l DuraTorq-TDCi 81 kW (110 KM), Przełożenie przekładni głównej: 4.23	9,1 (31,0) - 9,6 (29,4)	6,4 (44,1) - 6,9 (40,9)	7,4 (38,2) - 7,9 (35,8	195 - 208
Kombi 2,2 l DuraTorq-TDCi 81 kW (110 KM), Przełożenie przekładni głównej: 4.54	9,1 (31,0) - 9,5 (29,7)	6,7 (42,2) - 7,1 (39,8)	7,6 (37,2) - 8,0 (35,4)	200 - 211
Kombi 2,2 l DuraTorq-TDCi 85 kW (115 KM), Przełożenie przekładni głównej: 4,36, 6-biegowa mechaniczna skrzynia biegów	9,6 (29,4) - 10,1 (28,0)	6,1 (46,3) - 6,6 (42,8)	7,4 (38,2) - 7,9 (35,8)	195 - 208
Kombi 2,2 l DuraTorq-TDCi 85 kW (115 KM), Przełożenie przekładni głównej: 4,93, 6-biegowa mechaniczna skrzynia biegów	9,6 (29,4) - 10,0 (28,3)	6,4 (44,1) - 6,8 (41,5)	7,6 (37,3) - 8,0 (35,4)	200 - 211
Kombi 2,2 l DuraTorq-TDCi 96 kW (130 KM), Przełożenie przekładni głównej: 4,54 do T300	9,6 (29,4) - 10,1 (28,0)	6,5 (43,5) - 7,0 (40,4)	7,6 (37,0) - 8,1 (34,7)	202 - 215
Kombi 2,2 l DuraTorq-TDCi 96 kW (130 KM), Przełożenie przekładni głównej: 4,54 T330 i wyższe	9,4 (30,1) - 9,8 (28,8)	6,7 (42,2) - 7,1 (39,8)	7,7 (36,7) - 8,1 (34,9)	203 - 214
Kombi 2,2 l DuraTorq-TDCi 103 kW (140 KM), Przełożenie przekładni głównej: 4,36, 6-biegowa mechaniczna skrzynia biegów	9,6 (29,4) - 10,1 (28,0)	6,1 (46,3) - 6,6 (42,8)	7,4 (38,2) - 7,9 (35,8)	195 - 208

Wersja	Warunki miejskie	Warunki pozamiejskie	Warunki mieszane	Emisja CO2
	litry/100 km (mpg)	litry/100 km (mpg)	litry/100 km (mpg)	g/km
Kombi 2,2 l DuraTorq-TDCi 103 kW (140 KM), Przełożenie przekładni głównej: 4,93, 6-biegowa mechaniczna skrzynia biegów	9,6 (29,4) - 9,7 (29,1)	6,4 (44,1) - 6,8 (41,5)	7,6 (37,3) - 8,0 (35,4)	200 - 211
Kombi 2,4 l DuraTorq-TDCi 74 kW (100 KM), Przełożenie przekładni głównej: 4.78	11,2 (25,2) - 11,5 (24,6)	7,5 (37,7) - 7,9 (35,8)	8,9 (31,9) - 9,2 (30,6)	234 - 244
Kombi 2,4 l DuraTorq-TDCi 74 kW (100 KM), Przełożenie przekładni głównej: 3,73, 6-biegowa mechaniczna skrzynia biegów, z filtrem DPF	10,8 (26,2) - 11,0 (25,7)	7,2 (39,2) - 7,4 (38,2)	8,5 (33,1) - 8,7 (32,4)	225 - 230
Kombi 2,4 l DuraTorq-TDCi 74 kW (100 KM), Przełożenie przekładni głównej: 5.11	12,0 (23,5) - 12,4 (22,8)	8,0 (35,3) - 8,4 (33,6)	9,5 (29,8) - 9,9 (28,6)	250 - 261
Kombi 2,4 l DuraTorq-TDCi 74 kW (100 KM), Przełożenie przekładni głównej: 4,27, 6-biegowa mechaniczna skrzynia biegów, z filtrem DPF	12,2 (23,2) - 12,4 (22,8)	8,1 (34,9) - 8,3 (34,0)	9,6 (29,4) - 9,8 (28,8)	254 - 259
Kombi 2,4 l DuraTorq-TDCi 85 kW (115 KM), Przełożenie przekładni głównej: 3,73, 6-biegowa mechaniczna skrzynia biegów, bez filtru DPF	10,6 (26,7) - 10,7 (26,4)	7,3 (38,7) - 7,4 (38,2)	8,5 (33,2) - 8,6 (32,8)	225 - 227
Kombi 2,4 l DuraTorq-TDCi 85 kW (115 KM), Przełożenie przekładni głównej: 3,73, 6-biegowa mechaniczna skrzynia biegów, z filtrem DPF	10,9 (25,8) - 11,1 (25,4)	7,1 (39,8) - 7,3 (38,7)	8,5 (33,2) - 8,7 (32,4)	225 - 230
Kombi 2,4 l DuraTorq-TDCi 85 kW (115 KM), Przełożenie przekładni głównej: 4,27, 6-biegowa mechaniczna skrzynia biegów, bez filtru DPF	12,6 (22,4) - 12,8 (22,1)	7,9 (35,8) - 8,0 (35,3)	9,6 (29,4) - 9,8 (28,8)	254 - 258

Wersja	Warunki miejskie	Warunki pozamiejskie	Warunki mieszane	Emisja CO2
	litry/100 km (mpg)	litry/100 km (mpg)	litry/100 km (mpg)	g/km
Kombi 2,4 l DuraTorq-TDCi 85 kW (115 KM), Przełożenie przekładni głównej: 4,27, 6-biegowa mechaniczna skrzynia biegów, z filtrem DPF	12,5 (22,6) - 12,7 (22,2)	7,9 (35,8) - 8,1 (34,9)	9,6 (29,4) - 9,8 (28,8)	253 - 259
Kombi 2,4 l DuraTorq-TDCi 103 kW (140 KM), Przełożenie przekładni głównej: 3,73, 6-biegowa mechaniczna skrzynia biegów, bez filtru DPF	11,4 (24,8) - 11,5 (24,6)	7,6 (37,2) - 7,8 (36,2)	9,0 (31,4) - 9,2 (30,8)	238 - 242
Kombi 2,4 l DuraTorq-TDCi 103 kW (140 KM), Przełożenie przekładni głównej: 3,73, 6-biegowa mechaniczna skrzynia biegów, z filtrem DPF	11,4 (24,8) - 11,6 (24,4)	7,6 (37,2) - 8,0 (35,3)	9,0 (31,4) - 9,3 (30,3)	238 - 246
Kombi 2,4 l DuraTorq-TDCi 103 kW (140 KM), Przełożenie przekładni głównej: 4,27, 6-biegowa mechaniczna skrzynia biegów, bez filtru DPF	12,8 (22,1) - 12,9 (21,9)	8,1 (34,9) - 8,3 (34,0)	9,8 (28,7) - 10,0 (28,3)	260 - 264
Kombi 2,4 l DuraTorq-TDCi 103 kW (140 KM), Przełożenie przekładni głównej: 4,27, 6-biegowa mechaniczna skrzynia biegów, z filtrem DPF	12,8 (22,1) - 13,1 (21,6)	8,1 (34,9) - 8,5 (33,2)	9,8 (28,7) - 10,2 (27,7)	260 - 269
Kombi 3,2 l DuraTorq-TDCi 147 kW (200 KM), Przełożenie przekładni głównej: 3,58, 6-biegowa mechaniczna skrzynia biegów	12,9 (21,9) - 13,0 (21,7)	7,9 (35,7) - 8,0 (35,2)	9,8 (29,0) - 9,9 (28,7)	258 - 260
Kombi 3,2 l DuraTorq-TDCi 147 kW (200 KM), Przełożenie przekładni głównej: 4,10, 6-biegowa mechaniczna skrzynia biegów	14,4 (19,6) - 14,5 (19,5)	8,4 (33,6) - 8,5 (33,2)	10,6 (26,6) - 10,7 (26,4)	280 - 283

MECHANICZNA SKRZYNIA BIEGÓW

UWAGA

Nie włączaj biegu wstecznego, gdy pojazd jest w ruchu. Może to spowodować uszkodzenie skrzyni biegów.

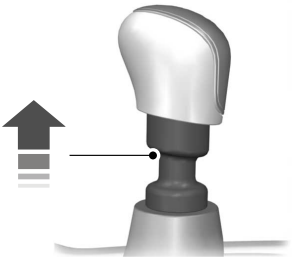

E99067

W niektórych pojazdach podczas włączania biegu wstecznego należy unieść pierścień.

NAPĘD NA CZTERY KOŁA (AWD)

UWAGA

Pojazd z napędem na wszystkie koła (AWD) musi być albo holowany tak, aby **WSZYSTKIE** koła dotykały podłoża, albo transportowany tak, aby **ŻADNE** koło nie dotykało podłoża. Patrz **Pomoc drogowa** (strona 123).

Jeżeli lampka napędu na wszystkie koła świeci się podczas jazdy, oznacza to usterkę. W przypadku wystąpienia usterki układ wyłączy się. Układ powinien zostać sprawdzony przez właściwie wyszkolonego mechanika.

Tryb automatyczny

Układ AWD, zamontowany w niektórych wersjach z napędem na tylne koła, automatycznie dostarcza moment napędowy na przednie koła w warunkach, gdy nawierzchnia staje się śliska na skutek opadów deszczu, śniegu lub oblodzenia.

Gdy napęd na wszystkie koła nie jest już potrzebny, układ wyłącza się automatycznie i przywracane jest normalne działanie napędu na tylne koła.

Tryb ręczny

Wskazówka: *Pojazd może zachowywać się nietypowo w czasie jazdy, jeśli tryb ręczny będzie nadal włączony podczas jazdy po normalnej nawierzchni.*

Wskazówka: *Tryb ręczny zostaje automatycznie wyłączony, gdy pojazd przekroczy prędkość 100 km/h.*

Jeśli podczas ruszania na wyjątkowo śliskiej drodze konieczne jest zwiększenie przyczepności, naciśnij przełącznik napędu na wszystkie koła. Położenie poszczególnych elementów. Patrz **Krótkie wprowadzenie** (strona 6). Przycisk zaświeci się.

Aby powrócić do trybu automatycznego, wciśnij ponownie przycisk.

ZASADY DZIAŁANIA

Hamulce tarczowe

Mokre tarcze hamulcowe powodują wydłużenie drogi hamowania. Po wyjechaniu z myjni, delikatnie wciśnij podczas jazdy pedał hamulca, aby usunąć z tarcz warstewkę wody.

Układ ABS

OSTRZEŻENIE

Układ ABS nie zwalnia Cię z obowiązku zachowania ostrożności podczas jazdy.

Układ ABS ułatwia Ci utrzymanie pełniej sterowności pojazdu i stabilności kierunku jazdy podczas silnego hamowania w sytuacjach awaryjnych, dzięki zapobieganiu blokowaniu kół jezdnych.

WSKAZÓWKI DOTYCZĄCE JAZDY Z UKŁADEM ABS

Zadziałanie układu ABS przejawia się pulsowaniem pedału hamulca. Jest to zjawisko normalne. Utrzymaj pedał hamulca wciśnięty.

ABS nie eliminuje niebezpieczeństw wynikających z:

- niezachowania bezpiecznej odległości od pojazdu jadącego z przodu.
- przejeżdżania przez kałuże (aquaplaning).
- nadmiernej prędkości podczas pokonywania zakrętów.
- złej jakości nawierzchni.

HAMULEC POSTOJOWY

Wszystkie pojazdy

OSTRZEŻENIE

W pojazdach z automatyczną skrzynią biegów, opuszczając pojazd, zawsze zostawiaj dźwignię zmiany biegów w położeniu **P**.

- Wciśnij mocno pedał hamulca zasadniczego.
- Silnie pociągnij dźwignię hamulca postojowego do oporu.
- Nie naciskaj przycisku blokady podczas zaciągania dźwigni.
- Jeśli pojazd jest zaparkowany na pochyłości i jest zwrócony w górę stoku, wybierz pierwszy bieg i obróć kierownicę w stronę przeciwną niż krawężnik.
- Jeśli pojazd jest zaparkowany na pochyłości i jest zwrócony w dół stoku, wybierz wsteczny bieg i obróć kierownicę w stronę krawężnika.

Aby zwolnić hamulec postojowy, należy mocno wcisnąć pedał hamulca zasadniczego, lekko unieść dźwignię, naciskając jednocześnie przycisk blokady i pchnąć dźwignię w dół.

ZASADY DZIAŁANIA

Układ stabilizacji toru jazdy (ESP)

OSTRZEŻENIE

Układ ESP nie zwalnia kierowcy z obowiązku zachowania ostrożności podczas jazdy.

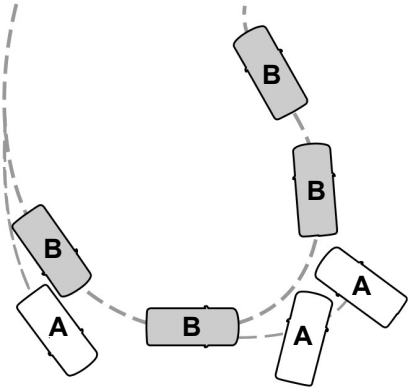

E72903

A bez ESP

B z ESP

Układ ESP zwiększa stabilność toru jazdy, gdy pojazd zaczyna znosić na bok z zamierzonego toru jazdy. Jest to uzyskiwane dzięki hamowaniu poszczególnych kół i odpowiedniemu zmniejszeniu momentu obrotowego silnika.

Układ zwiększa również przyczepność przez zmniejszenie momentu obrotowego silnika, gdy koła zaczynają się ślizgać podczas przyspieszania. Ułatwia to ruszenie na śliskiej nawierzchni lub grząskim podłożu oraz zwiększa komfort przez ograniczanie obrotów kół podczas pokonywania ostrych zakrętów.

Lampka ostrzegawcza układu stabilizacji toru jazdy (ESP)

Lampka ostrzegawcza układu ESP miga podczas działania układu. Patrz **Lampki kontrolne i ostrzegawcze** (strona 51).

Układ awaryjnego wspomagania hamulców

OSTRZEŻENIE

Układ awaryjnego wspomagania hamulców nie zwalnia Cię z obowiązku zachowania ostrożności podczas jazdy.

Układ awaryjnego wspomagania hamulców (EBA) rozpoznaje gwałtowne hamowanie dzięki pomiarowi siły nacisku na pedał hamulca. Układ zapewnia maksymalną siłę hamowania na tak długo, jak pedał hamulca pozostanie wciśnięty. Układ awaryjnego wspomagania hamulców może zmniejszyć drogę hamowania w sytuacji zagrożenia.

KORZYSTANIE Z UKŁADU STABILIZACJI TORU JAZDY

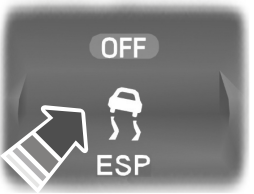

E78085

Gdy prędkość pojazdu jest niższa niż 60 km/h, naciśnij i przytrzymaj przycisk przez jedną sekundę. Przycisk zaświeci się.

Wskazówka: *Jeżeli wyłączysz układ, włączy się on ponownie na chwilę, jeśli hamulce zostaną włączone podczas poślizgu pojazdu. Lampka ostrzegawcza układu ESP będzie wtedy migać.*

Wskazówka: *Jeżeli wyłączysz układ, włączy się on automatycznie, jeżeli prędkość pojazdu przekroczy 60 km/h.*

Aby włączyć układ, ponownie wciśnij przycisk. Układ włącza się automatycznie po każdorazowym włączeniu zapłonu.

Położenie poszczególnych elementów: Patrz **Krótkie wprowadzenie** (strona 6).

ZASADY DZIAŁANIA

Układ ułatwia ruszanie, gdy pojazd stoi na pochyłości, bez konieczności użycia hamulca postojowego.

Gdy układ jest włączony, pojazd pozostanie nieruchomy na pochyłości przez dwie lub trzy sekundy po zwolnieniu pedału hamulca. W tym czasie kierowca może przenieść stopę z pedału hamulca na pedał przyspiesznika i ruszyć. Hamulce są zwalniane automatycznie, gdy zespół napędowy wytworzy odpowiednią siłę napędową na kołach, by pojazd nie stoczył się z pochyłości. Jest to przydatna funkcja podczas ruszania pod górę, np. na podjeździe parkingu czy pod sygnalizacją świetlną.

OSTRZEŻENIE

Układ ten nie zastępuje hamulca postojowego. Przed opuszczeniem pojazdu zawsze włączaj hamulec postojowy i pierwszy lub wsteczny bieg.

KORZYSTANIE Z UKŁADU UŁATWIAJĄCEGO RUSZANIE POD GÓRĘ

Układ jest włączany automatycznie, gdy pojazd zatrzyma się na pochyłości większej niż 3%. Układ działa, gdy pojazd jest skierowany w dół pochyłości, jeśli wybrany zostanie bieg wsteczny i gdy pojazd jest skierowany w górę pochyłości, jeśli wybrany zostanie dowolny bieg jazdy do przodu.

Włączanie systemu

OSTRZEŻENIA

Po włączeniu układu musisz pozostać w pojeździe.

OSTRZEŻENIA

Układ jest aktywny jedynie wówczas, gdy pali się zielona lampka kontrolna w zestawie wskaźników. Zawsze jesteś odpowiedzialny za kontrolę nad swoim pojazdem, w tym za korzystanie z układu i w razie konieczności musisz interweniować.

Układ można włączyć dopiero, gdy spełnione zostaną następujące warunki:

- Silnik pracuje.
- Wszystkie drzwi (w tym drzwi przestrzeni ładunkowej) są całkowicie zamknięte.
- Hamulec postojowy jest całkowicie zwolniony.
- Nie jest aktywny żaden tryb awaryjny.

Aby włączyć układ:

1. Wciśnij pedał hamulca i pedał sprzęgła, aby całkowicie zatrzymać pojazd. Przytrzymaj pedał hamulca i pedał sprzęgła wciśnięte.
2. Jeżeli czujniki wykryją, że pojazd znajduje się na pochyłości, układ zostanie włączony automatycznie i zapali się zielona lampka kontrolna w zestawie wskaźników.
3. Gdy zdejmiesz nogę z pedału hamulca, pojazd nie zacznie się staczać po pochyłości jeszcze przez około 2-3 sekundy. Ten czas wstrzymania zostanie automatycznie wydłużony, jeżeli jesteś w trakcie ruszania.
4. Rusz w zwykły sposób. Hamulce zostaną zwolnione automatycznie.

OSTRZEŻENIE

Jeżeli silnik zostanie doprowadzony do zbyt wysokich obrotów lub jeśli zostanie wykryta usterka w czasie, gdy układ jest aktywny, układ zostanie wyłączony a zielona lampka kontrolna zgaśnie.

Wyłączenie układu

Aby wyłączyć układ, wykonaj **jedną** z poniższych czynności:

- Zaciągnij hamulec postojowy.
- Otwórz dowolne drzwi (w tym drzwi przestrzeni ładunkowej).
- Rusz pod górę bez ponownego włączania hamulca.
- Odczekaj 2-3 sekundy, aż układ wyłączy się automatycznie.
- Jeżeli układ jest aktywny na biegu jazdy do przodu, wybierz bieg wsteczny.
- Jeżeli układ jest aktywny w położeniu neutralnym, zwolnij pedał sprzęgła.
- Jeżeli układ jest aktywny na biegu wstecznym, wybierz położenie neutralne.

Zielona lampka kontrolna zgaśnie.

Trwałe wyłączanie układu

W razie potrzeby Twój Dealer może trwale wyłączyć tę funkcję.

ZASADY DZIAŁANIA

Układ kontroli przyczepności poprawia przyczepność, gdy jedno z kół wpada w poślizg przy prędkościach do 40 km/h. Jeżeli koło zacznie się ślizgać, układ kontroli przyczepności zacznie regulować ciśnienie hamowania tego koła do czasu usunięcia poślizgu.

KORZYSTANIE Z UKŁADU KONTROLI PRZYCZEPNOŚCI KÓŁ NAPĘDZANYCH

Układ kontroli przyczepności działa po włączeniu zapłonu.

Lampka kontrolna układu kontroli przyczepności miga podczas działania układu. Przyspieszaj powoli, aż ślizgające się koło odzyska przyczepność.

Układ kontroli przyczepności wyłączy się tymczasowo, jeśli jest nadmiernie eksploatowany w krótkim okresie czasu. Jest to zjawisko normalne i nie ma wpływu na układ hamulcowy.

Układ kontroli przyczepności będzie nadal działał, gdy układ ESP jest wyłączony. Lampka ostrzegawcza w zestawie wskaźników **nie** miga w tym przypadku.

ZASADY DZIAŁANIA

OSTRZEŻENIE

Układ pomocy przy parkowaniu nie zwalnia kierowcy z obowiązku zachowania ostrożności podczas wykonywania manewrów.

UWAGI

Pojazdy wyposażone w moduł holowania przyczepy niezatwierdzony przez firmę Ford mogą nie wykrywać prawidłowo przeszkód.

Czujniki mogą nie wykrywać niektórych obiektów w ulewnym deszczu lub innych warunkach powodujących odbicia fal i zakłócenia sygnału.

Czujniki mogą nie wykrywać obiektów o powierzchni pochłaniającej fale ultradźwiękowe.

Układ pomocy przy parkowaniu nie wykrywa obiektów oddalających się od pojazdu. Zostaną one wykryte dopiero w chwilę po tym, jak zaczną ponownie przemieszczać się w stronę pojazdu.

Zachowaj szczególną ostrożność podczas cofania, gdy zamontowany jest hak holowniczy lub akcesoria mocowane z tyłu pojazdu np. bagażnik na rowery, ponieważ układ pomocy przy parkowaniu tyłem będzie wskazywał jedynie odległość od zderzaka do przeszkody.

Podczas mycia pojazdu wodą pod wysokim ciśnieniem czujniki należy spryskiwać tylko przez krótki czas i z odległości nie mniejszej niż 20 cm.

Wskazówka: *W pojazdach wyposażonych w hak holowniczy układ pomocy przy parkowaniu jest wyłączany automatycznie, gdy jakiekolwiek światła przyczepy (lub tablice oświetleniowe) są podłączone do 13-stykowego gniazda za pośrednictwem zatwierdzonego przez firmę Ford modułu holowania przyczepy.*

Wskazówka: *Pamiętaj o oczyszczaniu czujników z zabrudzeń, lodu i śniegu. Do ich czyszczenia nie stosuj ostrych przedmiotów.*

Wskazówka: *Układ pomocy przy parkowaniu może emitować fałszywe sygnały, jeśli wykryje sygnał korzystający z tej samej częstotliwości co czujniki lub gdy pojazd jest całkowicie obciążony.*

Wskazówka: *Czujniki zewnętrzne mogą wykryć boczne ściany garażu. Jeżeli odległość między czujnikiem zewnętrznym a boczną ścianą garażu nie zmieni się przez trzy sekundy, sygnał akustyczny wyłączy się. W miarę dalszego cofania się czujniki wewnętrzne wykryją obiekty znajdujące się z tyłu.*

KORZYSTANIE Z POMOCY PRZY PARKOWANIU

OSTRZEŻENIE

Układ pomocy przy parkowaniu nie zwalnia kierowcy z obowiązku zachowania ostrożności podczas wykonywania manewrów.

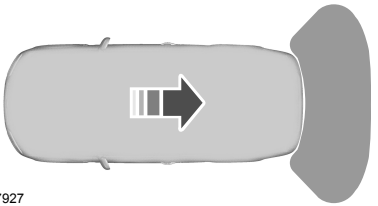

E77927

Układ pomocy przy parkowaniu jest automatycznie włączany po wybraniu biegu wstecznego przy włączonym zapłonie.

Jeśli w odległości ok. 150 cm za tylnym zderzakiem lub ok. 50 cm z boku znajduje się przeszkoda, słychać przerywany sygnał dźwiękowy. Zmniejszanie odległości powoduje zwiększenie częstotliwości sygnału. Przy odległości między tylnym zderzakiem a przeszkodą mniejszej niż 30 cm sygnał dźwiękowy zmienia się w sygnał ciągły.

Wskazówka: *Jeżeli wysoki sygnał dźwiękowy włączy się na 3 sekundy, oznacza to usterkę. Układ zostanie wyłączony. Układ powinien zostać sprawdzony przez właściwie wyszkolonego mechanika.*

ZASADY DZIAŁANIA

Kamera jest pomocą wizualną podczas cofania.

OSTRZEŻENIE

Kamera nie zwalnia Cię z obowiązku zachowania ostrożności podczas jazdy.

UWAGI

Podczas mycia pojazdu wodą pod wysokim ciśnieniem kamerę należy spryskiwać tylko przez krótki czas i z odległości nie mniejszej niż 20 cm.

Kamery nie wolno naciskać. Położenie i kąt kamery zmieniają się automatycznie.

Wskazówka: *Pamiętaj o oczyszczaniu kamery z zabrudzeń, lodu i śniegu. Do czyszczenia nie stosuj ostrych przedmiotów, środków odtłuszczających, wosku ani produktów organicznych. Stosuj wyłącznie miękką szmatkę.*

Podczas jej działania na wyświetlaczu pojawiają się linie odwzorowujące trasę Twojego pojazdu i przybliżoną odległość od przeszkód z tyłu pojazdu.

KORZYSTANIE Z KAMERY TYLNEJ

OSTRZEŻENIA

Działanie kamery wstecznej może różnić się w zależności od temperatury otoczenia, stanu pojazdu i warunków drogowych.

Odległości pokazywane na wyświetlaczu mogą różnić się od rzeczywistych odległości.

Nie umieszczaj żadnych przedmiotów przed kamerą.

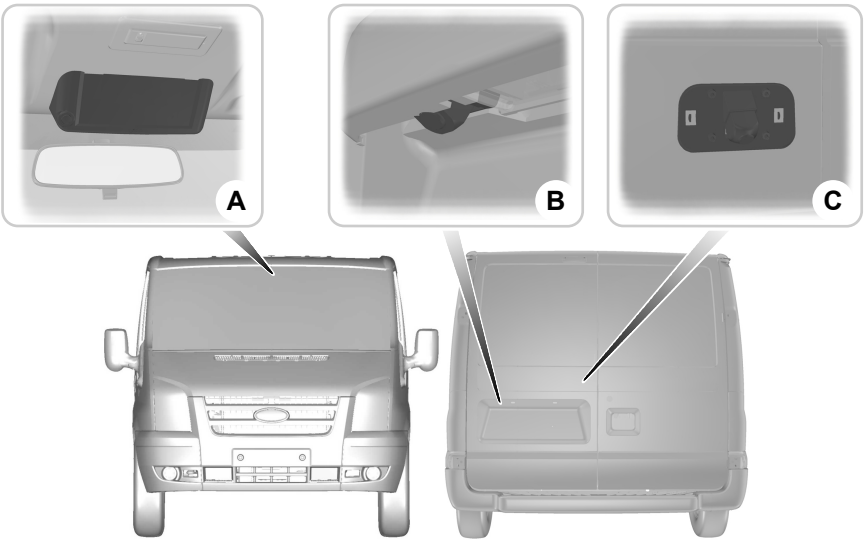

E95058

A Wyświetlacz kamery wstecznej

B Kamera wsteczna - drzwi tyłu nadwozia

C Kamera wsteczna - drzwi przestrzeni ładunkowej

Włączanie kamery wstecznej

UWAGA

Kamera może nie wykryć obiektów, które znajdują się blisko pojazdu.

Gdy zapłon jest włączony, włącz bieg wsteczny. Na ekranie pojawi się obraz.

Kamera może nie działać prawidłowo w następujących warunkach:

- Zaciemnione miejsca.
- Jaskrawe światło.
- Jeżeli temperatura otoczenia gwałtownie rośnie lub spada.
- Jeżeli kamera jest mokra, np. w czasie deszczu lub przy wysokiej wilgotności powietrza.
- Jeżeli pole widzenia kamery jest zasłonięte, np. przez błoto.

Korzystanie z wyświetlacza

UWAGI

Przeszkody znajdujące się powyżej kamery nie będą pokazywane. W razie potrzeby zbadaj przestrzeń za pojazdem.

Oznaczenia służą tylko do ogólnej orientacji i są obliczone dla pojazdów w warunkach maksymalnego obciążenia na równej nawierzchni.

Wskazówka: *Podczas cofania z przyczepą linie na ekranie wskazują kierunek ruchu pojazdu, a nie przyczepy.*

Linie pokazują przewidywany tor ruchu pojazdu oraz odległość od lusterek bocznych i tylnego zderzaka.

A	Odstęp od lusterka bocznego - 0,1 m
B	0,5 m
C	1 m

D 2 m

E 3 m

Włączanie i wyłączanie kamery wstecznej

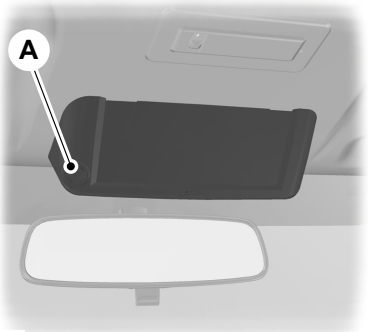

E95059

A Przycisk włączający/wyłączający

Naciśnij przycisk **A**, aby ręcznie wyłączyć układ.

Wskazówka: *Przycisk działa wyłącznie wówczas, gdy wybrany jest bieg wsteczny i włączony jest zapłon.*

Wyłączanie kamery wstecznej

Wskazówka: *Wyłącz bieg wsteczny. Wyświetlacz pozostanie włączony jeszcze przez chwilę, zanim się wyłączy.*

ZASADY DZIAŁANIA

Układ kontroli prędkości umożliwia regulację prędkości za pomocą przełączników na kierownicy. Z układu kontroli prędkości możesz korzystać po przekroczeniu prędkości 30 km/h.

KORZYSTANIE Z UKŁADU KONTROLI PRĘDKOŚCI

OSTRZEŻENIE

Nie korzystaj z układu kontroli prędkości podczas jazdy w dużym natężeniu ruchu oraz po krętych lub śliskich drogach.

Włączanie układu kontroli prędkości

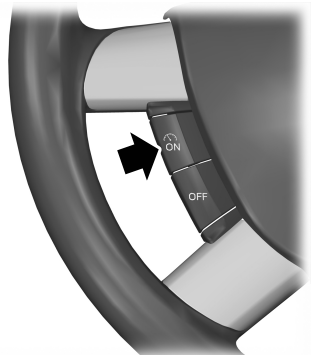

E75456

Wskazówka: *Układ jest gotów do ustawienia prędkości.*

Ustawianie prędkości

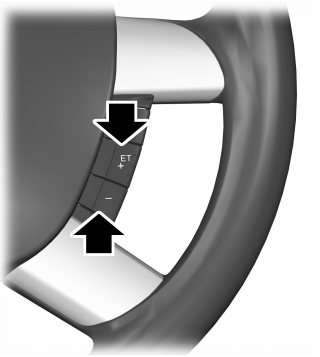

E75452

Naciśnij, aby zachować i utrzymać aktualną prędkość. Zapali się lampka kontrolna układu kontroli prędkości. Patrz **Lampki kontrolne i ostrzegawcze** (strona 51).

Zmiana ustawionej prędkości

OSTRZEŻENIE

Podczas zjazdu z pochyłości prędkość może wzrosnąć powyżej ustawionej wartości prędkości. Układ nie włączy hamulców. Zredukuj bieg i naciśnij przełącznik **SET-**, aby wspomóc układ w utrzymaniu ustawionej prędkości.

Wskazówka: *Jeżeli przyspieszysz, wciskając pedał przyspiesznika, ustawienie prędkości nie zmieni się. Po zwolnieniu pedału przyspiesznika prędkość powróci do wcześniej ustawionej wartości.*

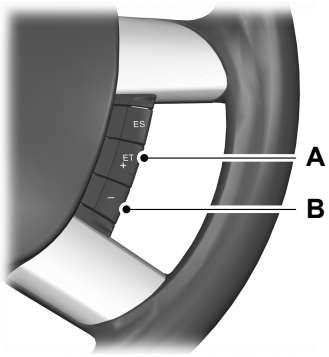

E95393

A Przyspieszanie

B Zwalnianie

Zawieszanie ustawionej prędkości

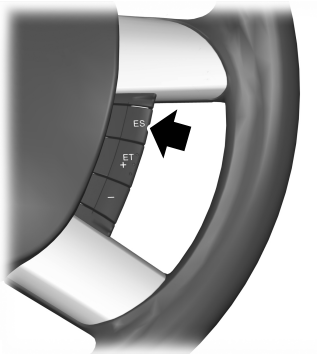

E75453

Wciśnij pedał hamulca lub przełącznik **RES**.

Wskazówka: *Układ przestanie kontrolować prędkość pojazdu. Lampka kontrolna układu kontroli prędkości nie zapali się, ale układ zachowa w pamięci wcześniej ustawioną prędkość.*

Przywracanie ustawionej prędkości

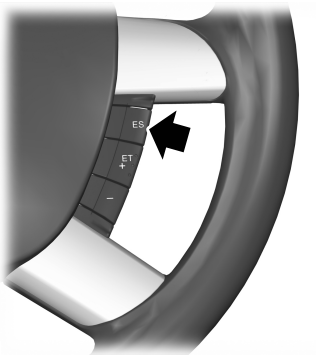

E75453

Zapali się lampka kontrolna układu kontroli prędkości, a układ podejmie próbę przywrócenia wcześniej ustawionej prędkości.

Wyłączanie układu kontroli prędkości

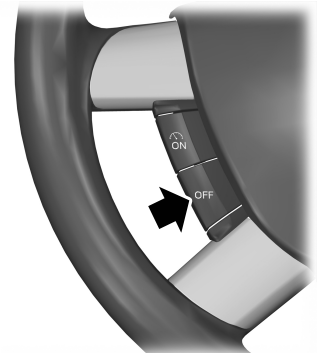

E75455

Układ nie zachowa w pamięci wcześniej ustawionej prędkości. Lampka kontrolna układu kontroli prędkości nie zapali się.

ZASADY DZIAŁANIA

Ogranicznik prędkości obrotowej silnika

Prędkość obrotowa silnika jest ograniczona, aby ochronić silnik.

Ogranicznik prędkości jazdy

Ogranicznik prędkości jazdy zapobiega przekraczaniu ustalonej prędkości podczas jazdy. Więcej informacji znajdziesz na naklejce na osłonie przeciwsłonecznej po stronie kierowcy.

Pojazdy z silnikiem Diesel

Możesz ograniczyć prędkość maksymalną pojazdu do określonej wartości, zgodnej z obowiązującymi przepisami. Dalsze informacje uzyskasz u Autoryzowanego Dealera firmy Ford.

INFORMACJE OGÓLNE

OSTRZEŻENIA

Stosuj taśmy mocujące ładunek zatwierdzonego standardu, np. DIN.

Pamiętaj, aby prawidłowo zamocować wszystkie luźne przedmioty.

Umieszczaj bagaż i inne ładunki jak najniżej i jak najbardziej z przodu przestrzeni bagażowej lub ładunkowej.

Nie prowadź pojazdu z otwartymi drzwiami tyłu nadwozia lub drzwiami tylnymi. Do wnętrza pojazdu mogą dostawać się toksyczne spaliny.

Nie przekraczaj maksymalnego dopuszczalnego obciążenia przedniej i tylnej osi pojazdu. Patrz **Identyfikacja pojazdu** (strona 168).

UWAGI

Nie pozwól, aby przedmioty dotykały tylnych okien.

Nie stosuj materiałów ściernych do czyszczenia wewnętrznej powierzchni tylnych okien.

Nie umieszczaj nalepek ani etykiet na wewnętrznej powierzchni tylnych okien.

UCHWYTY MOCUJĄCE ŁADUNEK

Wskazówka: *Liczba elementów służących do mocowania przewożonego ładunku może różnić się w zależności od wersji modelu.*

Mocowanie ładunku

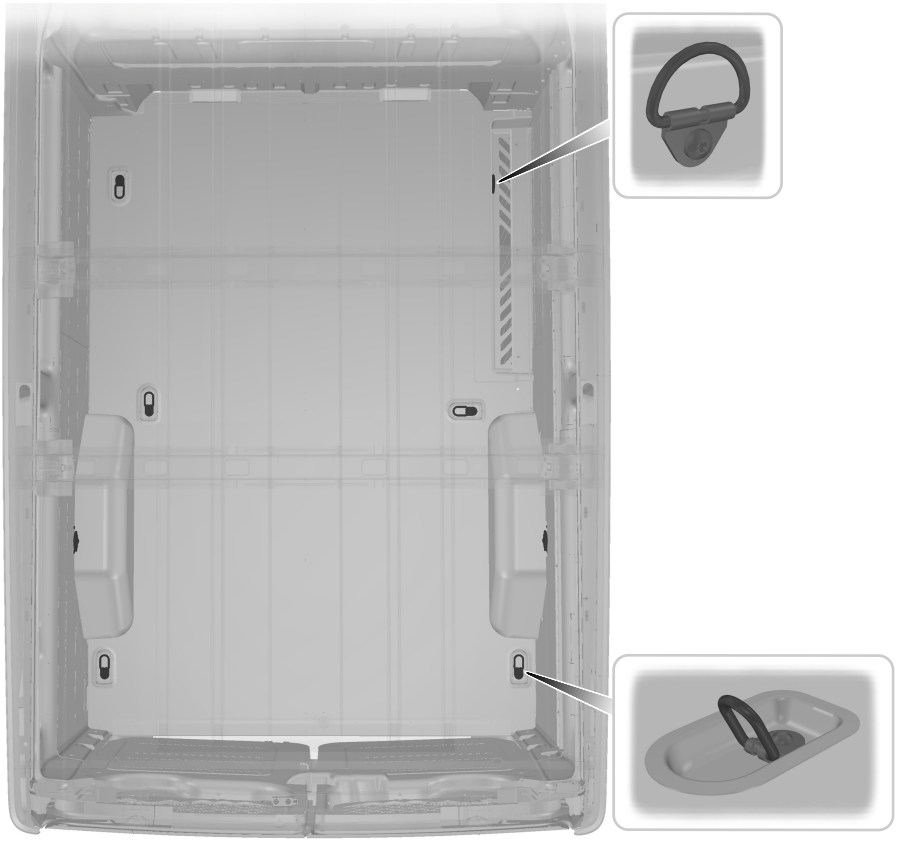

E75510

Dodatkowe elementy mocowania

Szyna do mocowania ładunku w połowie wysokości

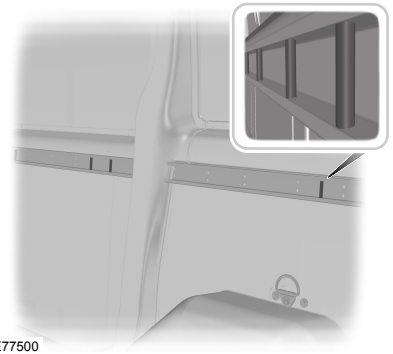

E77500

BAGAŻNIKI DACHOWE I WSPORNIKI

Bagażnik dachowy

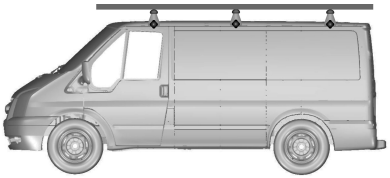

E71359

OSTRZEŻENIA

Nie wolno obciążać dachu w modelach bus z długim rozstawem osi, pojedynczymi kołami tylnymi, 13, 14 lub 15 siedzeniami i silnikiem Diesel o mocy 200 KM.

Nie wolno obciążać dachu w modelach bus z długim rozstawem osi, pojedynczymi kołami tylnymi, 13, 14 lub 15 siedzeniami i silnikiem Diesel o mocy 140 KM, z napędem na wszystkie koła.

OSTRZEŻENIA

Jazda z bagażnikiem dachowym zwiększa zużycie paliwa i może mieć wpływ na własności jezdne pojazdu.

Montując bagażnik dachowy przeczytaj i przestrzegaj zaleceń producenta.

UWAGI

Nie przekraczaj maksymalnych obciążeń poszczególnych osi. Patrz **Identyfikacja pojazdu** (strona 168).

Nie przekraczaj maksymalnego dopuszczalnego obciążenia dachu 100 kg lub 50 kg w pojazdach Euroline i Nugget (łącznie z masą bagażnika dachowego).

Sprawdzaj bezpieczne zamocowanie bagażnika dachowego i jego mocowań zgodnie z następującymi zaleceniami:

- przed jazdą
- po przejechaniu 50 km
- w odstępach co 1000 km.

Pojazdy z wyjściem awaryjnym

Patrz **Wyjście awaryjne** (strona 109).

HOLOWANIE PRZYCZEPY

OSTRZEŻENIA

Nie przekraczaj maksymalnej dopuszczalnej masy pojazdu i przyczepy podanej na tabliczce identyfikacyjnej pojazdu. Patrz **Identyfikacja pojazdu** (strona 168).

Nie przekraczaj prędkości 90 km/h podczas holowania przyczepy przy masie całkowitej obciążonego pojazdu większej niż 2 000 kg.

UWAGA

Nie przekraczaj maksymalnego dopuszczalnego pionowego obciążenia haka holowniczego, które wynosi 112 kilogramów we wszystkich pojazdach z wyjątkiem wersji kabina podwójna z ramą i van oraz 140 kilogramów w wersjach kabina podwójna z ramą i van.

Wskazówka: *Nie we wszystkich pojazdach można montować haki holownicze. Najpierw zasięgnij rady Dealera.*

Rozmieść ładunek jak najniżej i jak najbardziej pośrodku w stosunki do osi przyczepy. Jeżeli holujesz przyczepę nieobciążonym pojazdem, ładunek w przyczepie należy umieścić z przodu, w granicach maksymalnego obciążenia przodu, ponieważ zapewnia to największą stabilność.

Stabilność pojazdu z przyczepą w dużym stopniu zależy od jakości przyczepy.

Wartość maksymalnej masy pojazdu i przyczepy ma zastosowanie przy wzniesieniach do 12 % nachylenia i wysokości do 1 000 metrów n.p.m. Na terenach położonych wyżej rozrzedzone powietrze powoduje zmniejszenie osiągów silnika, dlatego należy przestrzegać poniższych zaleceń:

Podczas jazdy w rejonach górskich na wysokości powyżej 1 000 metrów n.p.m., maksymalna dopuszczalna masa całkowita pojazdu i przyczepy musi być zredukowana o 10% na każde dodatkowe 1 000 metrów n.p.m.

Strome podjazdy

OSTRZEŻENIE

Hamulec najazdowy przyczepy nie jest sterowany przez układ ABS samochodu holującego.

Przed zjazdem po stromej drodze należy zredukować bieg.

DOCIERANIE POJAZDU

Opony

OSTRZEŻENIE

Nowe opony wymagają dotarcia na odcinku około 500 km. W tym okresie pojazd może mieć inną charakterystykę prowadzenia.

Hamulce i sprzęgło

OSTRZEŻENIE

Jeżeli to możliwe, przez pierwsze 150 km jazdy po mieście i 1 500 km jazdy po szosie unikaj gwałtownego hamowania i nadmiernego korzystania ze sprzęgła.

Silnik

UWAGA

Unikaj zbyt szybkiej jazdy przez pierwsze 1 500 km. Zmieniaj często prędkość i wcześnie włączaj wyższy bieg. Nie przeciążaj silnika.

ŚRODKI OSTROŻNOŚCI W CZASIE CHŁODÓW

Temperatury poniżej -30°C mogą mieć wpływ na działanie niektórych elementów i układów.

ZMNIEJSZONE OSIĄGI SILNIKA

Jeżeli silnik się przegrzewa, pojazd można prowadzić jeszcze przez krótki czas bez zagrożenia poważnymi uszkodzeniami silnika. Silnik nadal będzie pracować, ale z ograniczoną mocą. Odległość jaką możesz przebyć zależy od temperatury otoczenia, obciążenia pojazdu oraz terenu.

Jeżeli wskazówka przesunie się do położenia górnej granicy, oznacza to, że silnik przegrzewa się. Patrz **Wskaźniki** (strona 49).

Jeżeli temperatura silnika będzie w dalszym ciągu rosła, układ zmniejszy ilość paliwa doprowadzanego do silnika. Klimatyzacja (jeśli jest w wyposażeniu) zostanie wyłączona i włączy się wentylator chłodzenia silnika.

UWAGA

Dalsza jazda zwiększy temperaturę silnika, co spowoduje całkowite wyłączenie silnika.

- Jak najszybciej zatrzymaj pojazd.
- Natychmiast wyłącz silnik, aby zapobiec jego uszkodzeniu.
- Odczekaj, aż silnik ostygnie.
- Sprawdź poziom płynu chłodzącego. Patrz **Sprawdzenie płynu chłodzącego silnik** (strona 132).
- Niezwłocznie sprawdź pojazd w specjalistycznej stacji obsługi.

APTECZKA PIERWSZEJ POMOCY

Bus

Miejsce na apteczkę znajduje się pod siedzeniem w drugim rzędzie.

Van, kombi, kabina z ramE, nadwozie skrzyniowe

Miejsce na apteczkę znajduje się w schowku na drzwiach kierowcy.

TRÓJKĄT OSTRZEGAWCZY

Miejsce na trójkąt ostrzegawczy znajduje się w schowku na drzwiach kierowcy.

WYJŚCIE AWARYJNE

OSTRZEŻENIE

Upewnij się, że bagażnik dachowy i przewożony ładunek nie blokują wyjścia awaryjnego. Poproś swojego Dealera o informacje na temat bagażników dachowych odpowiednich do zastosowania w Twoim pojeździe.

W razie niebezpieczeństwa zbij szybę młotkiem.

WYŁĄCZNIK ODCINANIA ZASILANIA PALIWEM

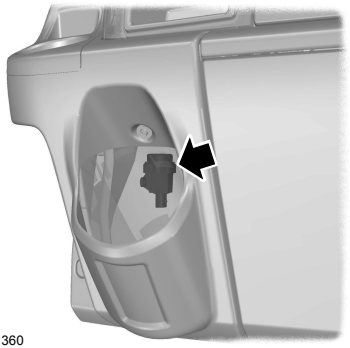

E71360

Awaryjny wyłącznik układu wtrysku paliwa może odciąć doprowadzanie paliwa w wyniku wypadku lub lekkiego uderzenia (np. kolizji w czasie parkowania). Wyłącznik znajduje się w płacie bocznym przed drzwiami przednimi po stronie pasażera.

Ponowne włączanie awaryjnego wyłącznika układu wtrysku paliwa

OSTRZEŻENIE

Nie włączaj wyłącznika awaryjnego, jeśli zauważysz lub poczujesz wyciekające paliwo.

- Wyłącz zapłon.
- Sprawdź, czy nie ma wycieków z układu paliwowego.
- Włącz wyłącznik przez wciśnięcie umieszczonego na nim przycisku.
- Włącz zapłon i po kilku sekundach obróć kluczyk do położenia **I**.
- Sprawdź ponownie, czy nie ma wycieków z układu paliwowego.

LOKALIZACJE SKRZYNEK BEZPIECZNIKÓW

kierownica z prawej strony

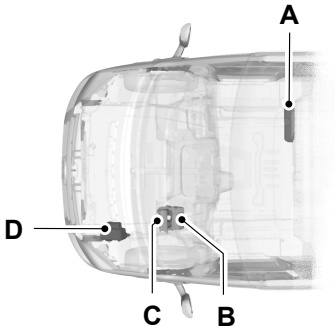

E70864

kierownica z lewej strony

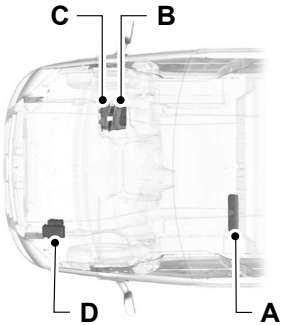

E91162

A	Skrzynka bezpieczników wysokoprądowych
B	Standardowa skrzynka przekaźników
C	Skrzynka przyłączowa w przedziale pasażerskim
D	Skrzynka przyłączowa w komorze silnika

Skrzynka bezpieczników wysokoprądowych

Siedzenie kierowcy

E70866

Standardowa skrzynka przekaźników

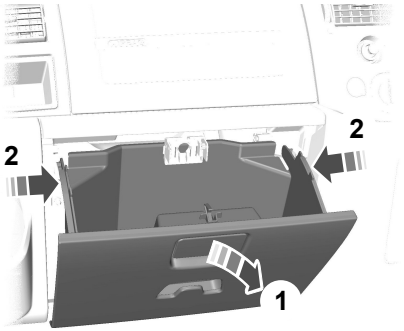

E70869

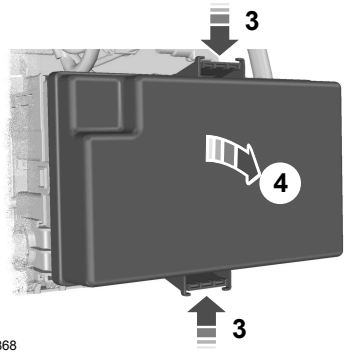

E70868

Skrzynka przyłączowa w przedziale pasażerskim

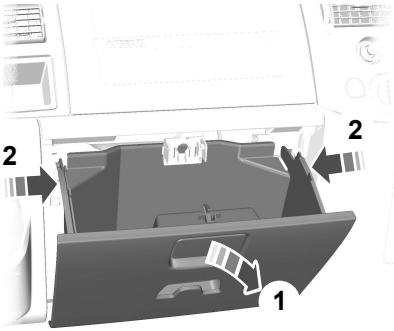

E70869

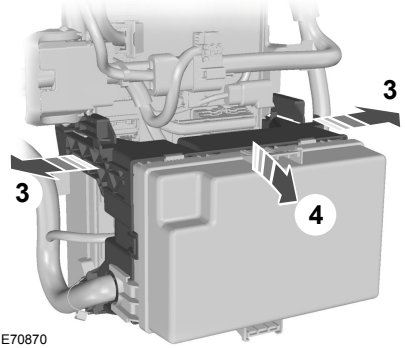

E70870

Wskazówka: *Podczas zamontowywania upewnij się, że słyszysz trzask podczas zamykania obu zacisków.*

Skrzynka przyłączowa w komorze silnika

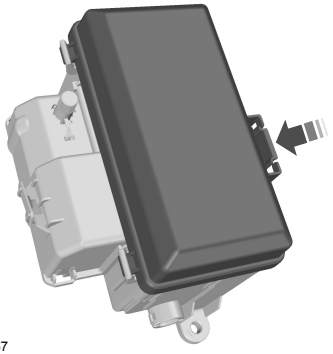

E70867

Położenie poszczególnych elementów: Patrz **Przeglądy okresowe i obsługa** (strona 125).

WYMIANA BEZPIECZNIKA

OSTRZEŻENIA

Nie wprowadzaj żadnych modyfikacji w układzie elektrycznym pojazdu. Wszelkie naprawy układu elektrycznego oraz wymianę przekaźników i bezpieczników wysokoprądowych należy zlecić odpowiednio przeszkolonym mechanikom.

Przed dotknięciem lub wymianą bezpiecznika wyłącz zapłon i wszystkie odbiorniki prądu.

UWAGA

W miejsce usuniętego bezpiecznika należy zastosować nowy bezpiecznik o takich samych parametrach.

Wskazówka: *Przepalony bezpiecznik można poznać po przerwanym druciku.*

Wskazówka: *Wszystkie bezpieczniki, z wyjątkiem bezpieczników wysokoprądowych, są wciskane.*

TABELA SPECYFIKACJI BEZPIECZNIKÓW

Skrzynka bezpieczników wysokoprądowych

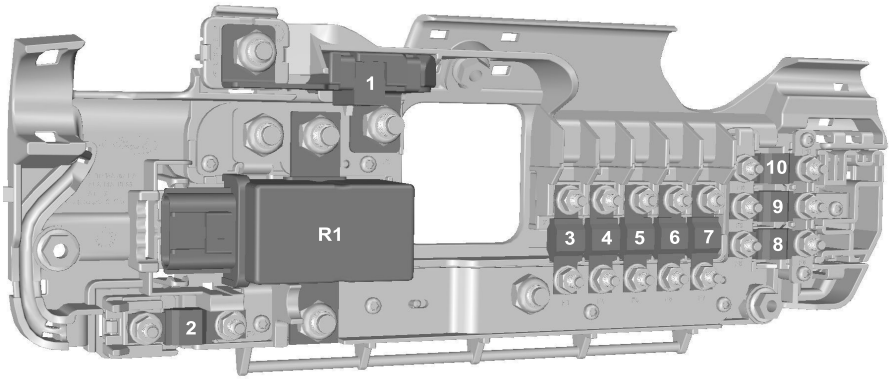

E70871

Bezpiecznik	Prąd [A]	Kolor	Obwód zabezpieczany
1	350	szary	Rozrusznik i alternator
2	60	żółty	Zasilanie skrzynki przyłączowej w przedziale pasażerskim - związane z rozruchem

Bezpiecznik	Prąd [A]	Kolor	Obwód zabezpieczany
3	100	niebieski	Zasilanie skrzynki przyłączowej w komorze silnika - nie związane z rozruchem
4	40	zielony	Ogrzewanie przedniej szyby, po prawej stronie
5	100	niebieski	Zasilanie standardowej skrzynki przekaźników - nie związane z rozruchem
6	40	zielony	Ogrzewanie przedniej szyby, po lewej stronie
7	60	żółty	Zasilanie skrzynki przyłączowej w przedziale pasażerskim - nie związane z rozruchem
8	60	żółty	Punkt podłączenia urządzenia zewnętrznego
9	60	żółty	Punkt podłączenia urządzenia zewnętrznego
10	60	żółty	Punkt podłączenia urządzenia zewnętrznego

Przekaźnik	Obwody łączone
R1	Wyłącznik akumulatora

Skrzynka przyłączowa w komorze silnika

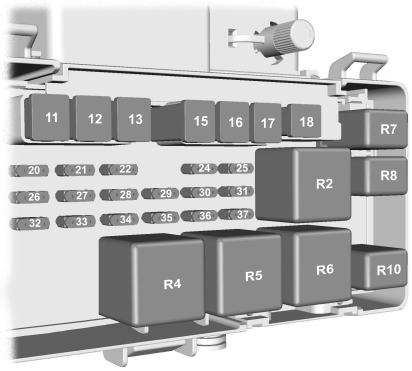

E70872

Bezpiecznik	Prąd [A]	Kolor	Obwód zabezpieczany
11	60	żółty	Wentylator chłodzenia silnika
12	30	różowy	Zasilanie przyczepy i modułu holowania przyczepy (KL30)
13	40	zielony	Pompa układu ABS i ESP
14	-	-	Nie używany
15	60	żółty	Świece żarowe
16	60	żółty	Przekaźnik zapłonu (KL15 #3)
17	30	różowy	Uruchomienie rozrusznika
18	40	zielony	Zasilanie zapłonu (KL15) do skrzynki przyłączowej w przedziale pasażerskim
19	-	-	Nie używany
20	10	czerwony	ABS, ESP, czujnik kąta skrętu kierownicy, zasilanie czujnika obrotu pojazdu (KL30)
21	25	bezbarwny	Zawory i sterownik układów ABS i ESP
22	20	żółty	Przekaźnik zasilania modułu PCM
23	20	żółty	Zasilanie przyczepy (KL15)
24 **Diesel**	20	żółty	Dodatkowa nagrzewnica, programowalna nagrzewnica wspomagająca na paliwo
24 **Benzynowe**	20	żółty	Pompa paliwa

Bezpiecznik	Prąd [A]	Kolor	Obwód zabezpieczany
25	5	jasnobrązowy	Cewki przekaźników zasilanych z akumulatora
26	15	niebieski	Zasilanie modułu PCM
27	7,5	brązowy	Monitorowanie świec żarowych
28 **Diesel**	5	jasnobrązowy	Czujnik T-MAF
28 **Benzynowe**	15	niebieski	Układ kontroli pracy katalizatora i czujniki HEGO
29	5	jasnobrązowy	Czujnik obecności wody w paliwie **(tylko Diesel)**, cewki przekaźników zasilania
30	10	czerwony	Zawór spustu par paliwa, zawory wtryskiwaczy **(tylko benzynowe)**
31	5	jasnobrązowy	Czujnik prędkości pojazdu
32 **Diesel**	20	żółty	Świeca żarowa wtryskiwacza
32 **Benzynowe**	20	żółty	Moduł cewki zapłonowej pojedynczej
33	10	czerwony	Światła cofania
34	-	-	Nie używany
35	5	jasnobrązowy	Dodatkowa nagrzewnica (KL15)
36	10	czerwony	Sprzęgło układu klimatyzacji
37	5	jasnobrązowy	Cewki przekaźników zasilanych z układu zapłonowego, sygnał do modułu PCM informujący o włączonym zapłonie

Przekaźnik	Obwody łączone
R2	Świece żarowe
R3	Holowanie przyczepy (KL15)
R4	Uruchomienie rozrusznika
R5	Zasilanie (KL15 #4)
R6	Zasilanie (KL15 #3)
R7 **Diesel**	Świeca żarowa wtryskiwacza
R7 **Benzynowe**	Pompa paliwa
R8	Zasilanie modułu sterowania zespołem napędowym
R9	Nie używany
R10	Zawór elektromagnetyczny sprzęgła układu klimatyzacji

Standardowa skrzynka przekaźników

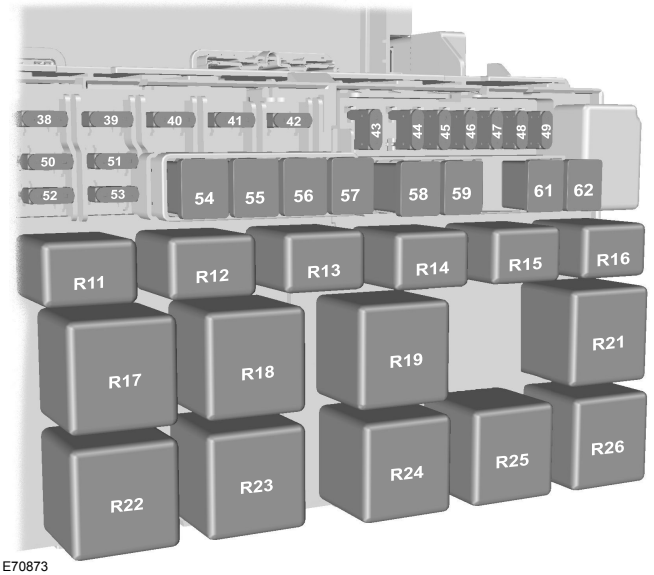

Bezpiecznik	Prąd [A]	Kolor	Obwód zabezpieczany
38	20	żółty	Wycieraczka tylnej szyby
39	10	czerwony	Elementy sterowania układem klimatyzacji z przodu i z tyłu pojazdu
40	5	jasnobrązowy	Zasilanie cewek przekaźników
41	5	jasnobrązowy	Tachograf
42	5	jasnobrązowy	Układ regulacji ustawienia reflektorów, główny przełącznik świateł (KL15)
43	20	żółty	Ogrzewanie przednich siedzeń
44	20	żółty	Sygnał dźwiękowy
45	20	żółty	Dodatkowe gniazdko zasilania z przodu

Bezpiecznik	Prąd [A]	Kolor	Obwód zabezpieczany
46	10	czerwony	Ogrzewanie lusterek bocznych, jeżeli zamontowany jest alarm kat. 1
47	20	żółty	Zapalniczka
48	5	jasnobrązowy	Zasilanie cewek przekaźników, lusterka sterowane elektrycznie
49	20	żółty	Dodatkowe gniazdko zasilania z tyłu
50	10	czerwony	Lewe światło drogowe
51	10	czerwony	Prawe światło drogowe
52	10	czerwony	Lewe światło mijania
53	10	czerwony	Prawe światło mijania
54	30	różowy	Zbiorczy bezpiecznik dla świateł mijania, świateł drogowych, świateł dziennych, tachografu, dmuchawy nagrzewnicy wspomagającej na paliwo
55	40	zielony	Silniczek dmuchawy nagrzewnicy
56	20	żółty	Okna sterowane elektrycznie
57	30	różowy	Silniczek dmuchawy tylnej nagrzewnicy
58	30	różowy	Silniczek wycieraczki przedniej szyby
59	30	różowy	Ogrzewanie tylnej szyby, ogrzewanie lusterek bocznych
60	-	-	Nie używany
61	60	żółty	Przekaźnik zapłonu (KL15 #1)
62	60	żółty	Przekaźnik zapłonu (KL15 #2)

Przekaźnik	Obwody łączone
R11	Światło mijania
R12	Ogrzewanie lusterek bocznych (jeżeli zamontowany jest alarm kat. 1)
R13	Światło drogowe
R14	Sygnał dźwiękowy

Przekaźnik	Obwody łączone
R15	Światła dzienne
R16	Programowalna nagrzewnica na paliwo
R17	Ogrzewanie szyb drzwi tylnych i ogrzewanie lusterek bocznych (lub ogrzewanie szyby drzwi tylnych z lewej strony, jeśli zamontowany jest alarm kat. 1)
R18	Ogrzewanie szyby drzwi tylnych z prawej strony, jeśli zamontowany jest alarm kat. 1
R19	Zasilanie (KL15 #2)
R20	Zarezerwowany dla zastosowań specjalnych opcji pojazdu
R21	Zasilanie (KL15 #1)
R22	Podgrzewana szyba przednia z prawej strony
R23	Funkcja szybkiego i wolnego ruchu wycieraczek przedniej szyby
R24	Wycieraczka tylnej szyby
R25	Funkcja włączenia i wyłączenia wycieraczek przedniej szyby
R26	Podgrzewana szyba przednia z lewej strony

Skrzynka przyłączowa w przedziale pasażerskim

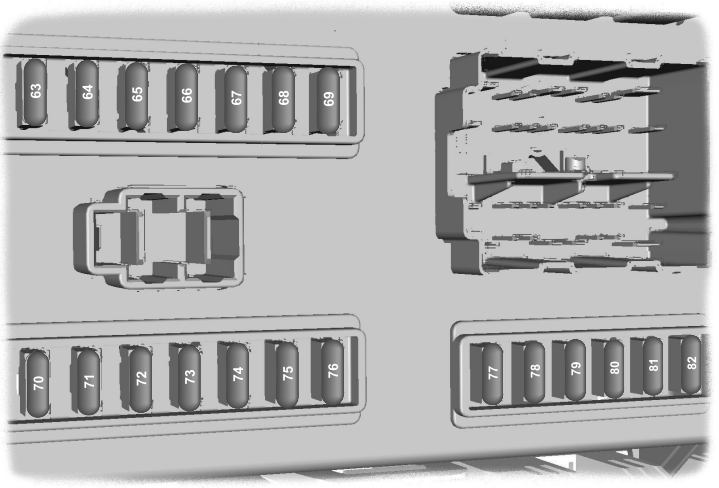

E70874

Bezpiecznik	Prąd [A]	Kolor	Obwód zabezpieczany
63	5	jasnobrązowy	Tylny układ pomocy przy parkowaniu, czujnik deszczu
64	2	szary	Czujnik położenia pedału przyspiesznika
65	15	niebieski	Przełącznik światła STOP
66	5	jasnobrązowy	Zestaw wskaźników, zasilanie układu PATS, tachograf, podświetlenie przełączników na tablicy rozdzielczej
67	15	niebieski	Pompka spryskiwacza
68	10	czerwony	Moduł sterujący uzupełniającym systemem bezpieczeństwa
69	20	żółty	Przełącznik świateł zewnętrznych (KL15)
70	20	żółty	Syrena alarmu zasilana przez baterię
71	5	jasnobrązowy	Przełącznik świateł zewnętrznych (KL30)

Bezpiecznik	Prąd [A]	Kolor	Obwód zabezpieczany
72	10	czerwony	Zasilanie układu oszczędzania energii akumulatora, OBDII (KL30)
73	15	niebieski	Zasilanie radia, zespołu nawigacji i telefonu
74	5	jasnobrązowy	Zestaw wskaźników, przekaźnik czasowy nagrzewnicy wspomagającej na paliwo, zasilanie zamka centralnego bez kluczyka, czujnik ruchu we wnętrzu pojazdu (KL30)
75	7,5	brązowy	Światła pozycyjne z prawej strony
76	7,5	brązowy	Światła pozycyjne z lewej strony
77	5	jasnobrązowy	Zasilanie włącznika zapłonu, zasilanie cewek wyłącznika akumulatora
78	15	niebieski	Zamek centralny
79	7,5	brązowy	Lampka oświetlenia tablicy rejestracyjnej, boczne światła obrysowe
80	15	niebieski	Przednie światła przeciwmgielne
81	10	czerwony	Tylne światła przeciwmgielne
82	3	fioletowy	Zasilanie zapłonu do systemu audio i zestawu wskaźników

Dodatkowe bezpieczniki

Bezpiecznik	Prąd [A]	Kolor	Obwód zabezpieczany	Położenie
83	10	czerwony	Moduł holowania przyczepy	Wnęka na nogi z lewej strony
84	7,5	brązowy	Sterowanie świecą żarową DPF	Poniżej skrzynki przyłączowej w komorze silnika

PUNKTY MOCOWANIA WYPOSAŻENIA DO HOLOWANIA

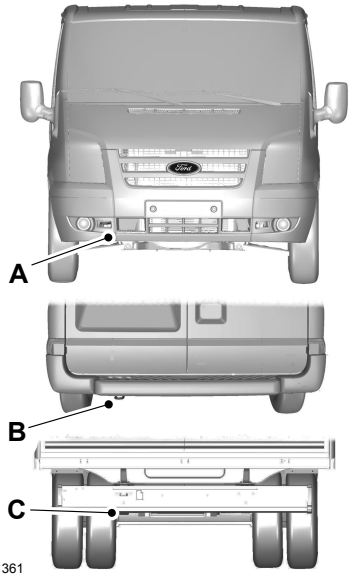

A Przedni zaczep holowniczy

B Tylny zaczep holowniczy (Van, Bus i Kombi)

C Tylny zaczep holowniczy (Kabina z ramą i nadwozie skrzyniowe)

HOLOWANIE POJAZDU NA CZTERECH KOŁACH

Wszystkie pojazdy

OSTRZEŻENIA

Włącz zapłon, kiedy pojazd jest holowany. W przeciwnym razie kierownica zostanie zablokowana, a kierunkowskazy i światła STOP nie będą działały.

Serwo hamulcowe i pompa układu wspomagania kierownicy nie działają, gdy silnik jest wyłączony. Mocniej wciskaj pedał hamulca i bądź przygotowany na to, że droga hamowania wydłuży się, a kierownica będzie się ciężej obracała.

UWAGI

Nadmierne naprężenie linki holowniczej może spowodować uszkodzenie pojazdu holowanego lub holującego.

Nie podłączaj sztywnego drążka holowniczego do przedniego zaczepu holowniczego.

Ruszaj powoli i płynnie bez szarpania holowanego pojazdu.

Pojazdy z automatyczną skrzynią biegów

UWAGI

Nie holuj pojazdu z prędkością większą niż 50 km/h lub na odległość większą niż 50 km.

Jeżeli ma zostać przekroczona prędkość 50 km/h i odległość 50 km, należy unieść koła napędzane tak, aby nie dotykały podłoża.

W przypadku mechanicznej usterki skrzyni biegów należy unieść koła napędzane tak, aby nie dotykały podłoża.

UWAGI

Nie holuj samochodu do tyłu.

Wybierz położenie neutralne podczas holowania.

HOLOWANIE POJAZDU NA CZTERECH KOŁACH - AWD

OSTRZEŻENIA

Włącz zapłon, kiedy pojazd jest holowany. W przeciwnym razie kierownica zostanie zablokowana, a kierunkowskazy i światła STOP nie będą działały.

Serwo hamulcowe i pompa układu wspomagania kierownicy nie działają, gdy silnik jest wyłączony. Mocniej wciskaj pedał hamulca i bądź przygotowany na to, że droga hamowania wydłuży się, a kierownica będzie się ciężej obracała.

UWAGI

Nadmierne naprężenie linki holowniczej może spowodować uszkodzenie pojazdu holowanego lub holującego.

Nie podłączaj sztywnego drążka holowniczego do przedniego zaczepu holowniczego.

W przypadku awarii lub mechanicznej usterki skrzyni biegów pojazd musi być albo holowany tak, aby **WSZYSTKIE** koła dotykały podłoża, albo transportowany tak, aby **ŻADNE** koło nie dotykało podłoża.

Ruszaj powoli i płynnie bez szarpania holowanego pojazdu.

INFORMACJE OGÓLNE

Regularnie poddawaj swój pojazd przeglądom technicznym, aby utrzymać jego sprawność i wartość przy odsprzedaży. Do Twojej dyspozycji pozostaje rozbudowana sieć Autoryzowanych Serwisów Mechanicznych Ford, które oferują Ci swoje profesjonalne usługi serwisowe. Uważamy, że ich specjalnie wyszkoleni mechanicy mają najlepsze kwalifikacje do przeprowadzania prawidłowej i specjalistycznej obsługi Twojego pojazdu. Korzystają oni z szerokiej gamy wysoko wyspecjalizowanych narzędzi opracowanych specjalnie do obsługi Twojego pojazdu.

Oprócz wykonywania regularnych przeglądów technicznych, zalecamy przeprowadzanie następujących dodatkowych kontroli.

OSTRZEŻENIA

Wyłącz zapłon przed przystąpieniem do jakichkolwiek regulacji lub napraw.

Nie dotykaj elementów elektronicznego układu zapłonowego, gdy zapłon jest włączony lub gdy silnik pracuje. Układ ten działa pod wysokim napięciem.

Nie zbliżaj rąk ani części odzieży do wentylatora chłodzenia silnika. W pewnych warunkach wentylator może pracować jeszcze przez kilka minut po wyłączeniu silnika.

Czynności sprawdzające wykonywane codziennie

- Oświetlenie zewnętrzne.
- Oświetlenie wnętrza
- Lampki kontrolne i ostrzegawcze.

Sprawdzaj przy tankowaniu paliwa

- Poziom oleju silnikowego. Patrz **Sprawdzenie oleju silnikowego** (strona 132).
- Poziom płynu hamulcowego. Patrz **Sprawdzenie płynu hamulcowego i sprzęgła hydraulicznego** (strona 133).
- Poziom płynu spryskiwaczy. Patrz **Sprawdzenie płynu do spryskiwaczy** (strona 135).
- Ciśnienie powietrza w oponach (gdy są zimne). Patrz **Specyfikacje techniczne** (strona 161).
- Stan opon. Patrz **Konserwacja opon** (strona 160).

Sprawdzaj raz w miesiącu

- Poziom płynu chłodzącego silnik (gdy silnik jest zimny). Patrz **Sprawdzenie płynu chłodzącego silnik** (strona 132).
- Przewody i zbiorniki (czy są szczelne).
- Poziom płynu układu wspomagania kierownicy. Patrz **Sprawdzenie płynu układu wspomagania kierownicy** (strona 133).
- Działanie układu klimatyzacji.
- Działanie hamulca postojowego.
- Działanie sygnału dźwiękowego.
- Dokręcenie nakrętek kół. Patrz **Specyfikacje techniczne** (strona 161).
- Sprawdzenie wskaźnika przeglądu filtru paliwa. Patrz **Sprawdzenie wskaźnika filtru paliwa** (strona 135).

OTWIERANIE I ZAMYKANIE POKRYWY KOMORY SILNIKA

Otwieranie pokrywy komory silnika

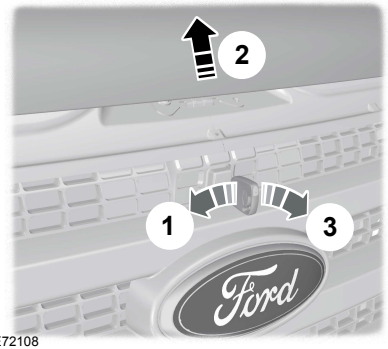

E72108

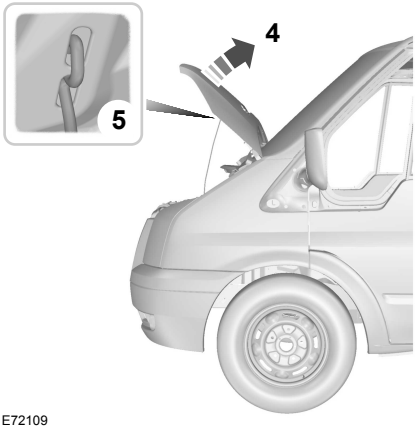

E72109

Zamykanie pokrywy komory silnika

Wskazówka: *Upewnij się, czy pokrywa jest prawidłowo zamknięta.*

Opuść pokrywę komory silnika i pozwól jej opaść swobodnie z wysokości 20–30 cm.

WIDOK OGÓLNY KOMORY SILNIKA - 2,3 L DURATEC-HE (MI4)

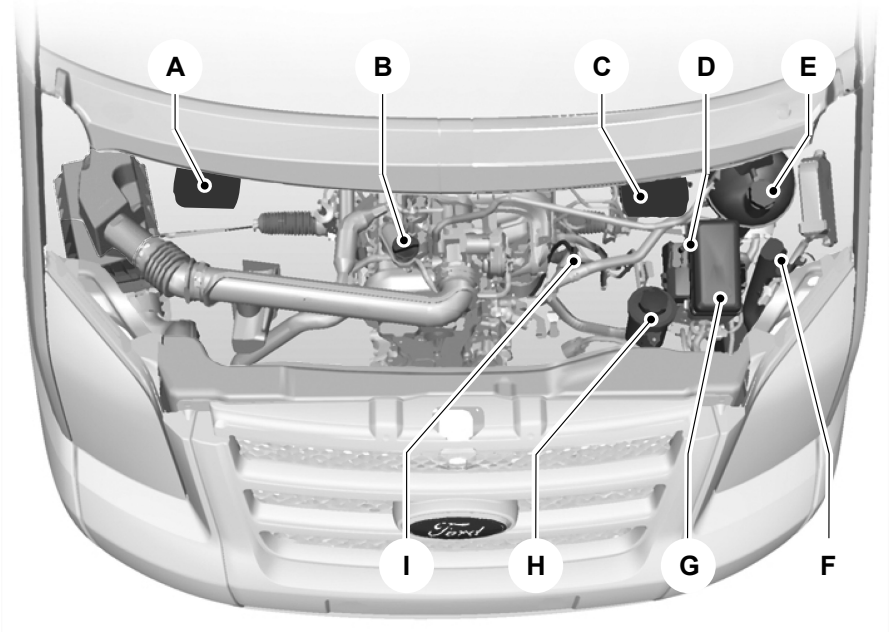

E70606

A Zbiornik płynu hamulcowego i sprzęgła hydraulicznego (pojazdy z kierownicą z prawej strony). Patrz **Sprawdzenie płynu hamulcowego i sprzęgła hydraulicznego** (strona 133).

B Korek wlewu oleju[1]. Patrz **Sprawdzenie oleju silnikowego** (strona 132).

C Zbiornik płynu hamulcowego i sprzęgła hydraulicznego (pojazdy z kierownicą z lewej strony). Patrz **Sprawdzenie płynu hamulcowego i sprzęgła hydraulicznego** (strona 133).

D Złącze dodatnie akumulatora (do podłączania przewodów rozruchowych). Patrz **Akumulator pojazdu** (strona 141).

E Zbiornik płynu chłodzącego silnik. Patrz **Sprawdzenie płynu chłodzącego silnik** (strona 132).

F Zbiornik płynu spryskiwaczy. Patrz **Sprawdzenie płynu do spryskiwaczy** (strona 135).

G Skrzynka przyłączowa w komorze silnika. Patrz **Bezpieczniki** (strona 111).

H Zbiornik płynu układu wspomagania kierownicy. Patrz **Sprawdzenie płynu układu wspomagania kierownicy** (strona 133).

I Miarka poziomu oleju[1]. Patrz **Sprawdzenie oleju silnikowego** (strona 132).

[1] Dla ułatwienia identyfikacji korki i zakrętki zbiorników płynów oraz miarka poziomu oleju silnikowego są oznaczone kolorem.

WIDOK OGÓLNY KOMORY SILNIKA - 2,2 L DURATORQ-TDCI (PUMA) DIESEL

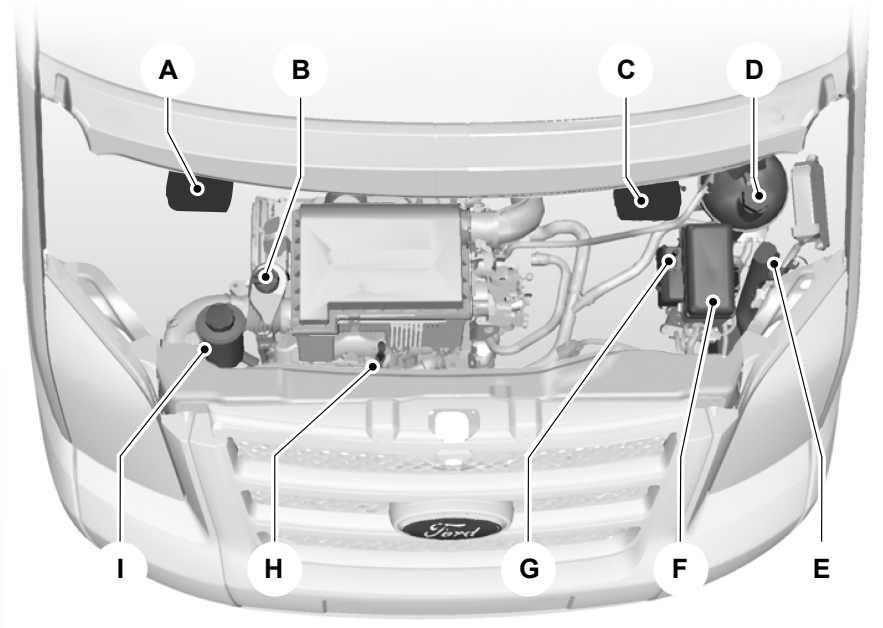

E70605

A Oddzielacz wody filtru paliwa (pojazdy z kierownicą z lewej strony). Patrz **Opróżnianie oddzielacza wody filtru paliwa** (strona 134).

A Zbiornik płynu hamulcowego i sprzęgła hydraulicznego (pojazdy z kierownicą z prawej strony). Patrz **Sprawdzenie płynu hamulcowego i sprzęgła hydraulicznego** (strona 133).

B Korek wlewu oleju[1]. Patrz **Sprawdzenie oleju silnikowego** (strona 132).

C Zbiornik płynu hamulcowego i sprzęgła hydraulicznego (pojazdy z kierownicą z lewej strony). Patrz **Sprawdzenie płynu hamulcowego i sprzęgła hydraulicznego** (strona 133).

C Oddzielacz wody filtru paliwa (pojazdy z kierownicą z prawej strony). Patrz **Opróżnianie oddzielacza wody filtru paliwa** (strona 134).

D Zbiornik płynu chłodzącego silnik. Patrz **Sprawdzenie płynu chłodzącego silnik** (strona 132).

E Zbiornik płynu spryskiwaczy. Patrz **Sprawdzenie płynu do spryskiwaczy** (strona 135).

F Skrzynka przyłączowa w komorze silnika. Patrz **Bezpieczniki** (strona 111).

G Złącze dodatnie akumulatora (do podłączania przewodów rozruchowych). Patrz **Akumulator pojazdu** (strona 141).

H Miarka poziomu oleju[1]. Patrz **Sprawdzenie oleju silnikowego** (strona 132).

I Zbiornik płynu układu wspomagania kierownicy. Patrz **Sprawdzenie płynu układu wspomagania kierownicy** (strona 133).

[1] Dla ułatwienia identyfikacji korki i zakrętki zbiorników płynów oraz miarka poziomu oleju silnikowego są oznaczone kolorem.

WIDOK OGÓLNY KOMORY SILNIKA - 2,4 L DURATORQ-TDCI (PUMA) DIESEL /3.2 L DURATORQ-TDCI (PUMA) DIESEL

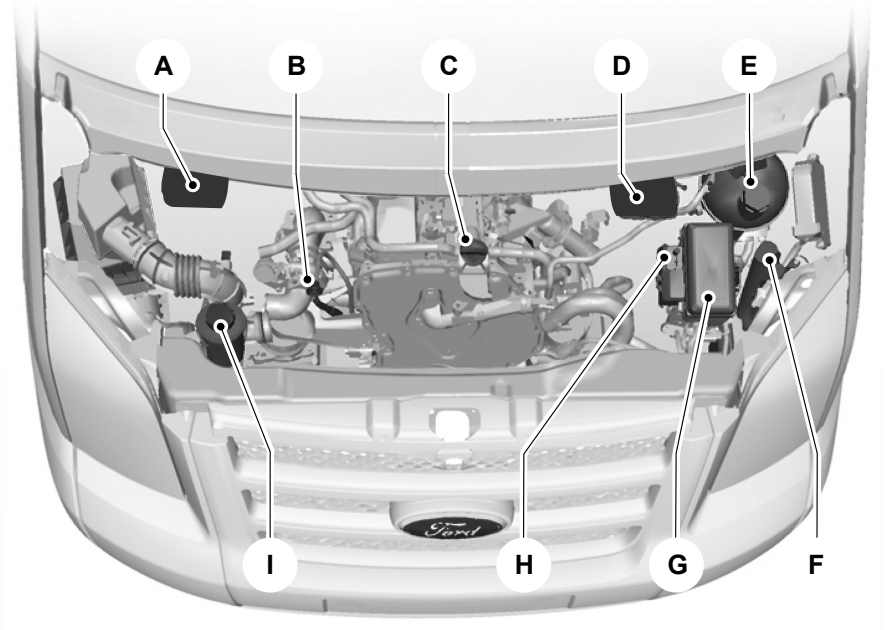

E70607

A Oddzielacz wody filtru paliwa (pojazdy z kierownicą z lewej strony). Patrz **Opróżnianie oddzielacza wody filtru paliwa** (strona 134).

A Zbiornik płynu hamulcowego i sprzęgła hydraulicznego (pojazdy z kierownicą z prawej strony). Patrz **Sprawdzenie płynu hamulcowego i sprzęgła hydraulicznego** (strona 133).

B Miarka poziomu oleju[1]. Patrz **Sprawdzenie oleju silnikowego** (strona 132).

C Korek wlewu oleju[1]. Patrz **Sprawdzenie oleju silnikowego** (strona 132).

D Zbiornik płynu hamulcowego i sprzęgła hydraulicznego (pojazdy z kierownicą z lewej strony). Patrz **Sprawdzenie płynu hamulcowego i sprzęgła hydraulicznego** (strona 133).

D Oddzielacz wody filtru paliwa (pojazdy z kierownicą z prawej strony). Patrz **Opróżnianie oddzielacza wody filtru paliwa** (strona 134).

E Zbiornik płynu chłodzącego silnik. Patrz **Sprawdzenie płynu chłodzącego silnik** (strona 132).

F Zbiornik płynu spryskiwaczy. Patrz **Sprawdzenie płynu do spryskiwaczy** (strona 135).

G Skrzynka przyłączowa w komorze silnika. Patrz **Wymiana bezpiecznika** (strona 113).

H Złącze dodatnie akumulatora (do podłączania przewodów rozruchowych). Patrz **Korzystanie z przewodów rozruchowych** (strona 141).

I Zbiornik płynu układu wspomagania kierownicy. Patrz **Sprawdzenie płynu układu wspomagania kierownicy** (strona 133).

[1] Dla ułatwienia identyfikacji korki i zakrętki zbiorników płynów oraz miarka poziomu oleju silnikowego są oznaczone kolorem.

MIARKA POZIOMU OLEJU SILNIKOWEGO - 2,3 L DURATEC-HE (MI4)

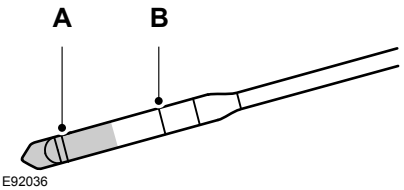

A MIN

B MAX

MIARKA POZIOMU OLEJU SILNIKOWEGO - 2,2 L DURATORQ-TDCI (PUMA) DIESEL

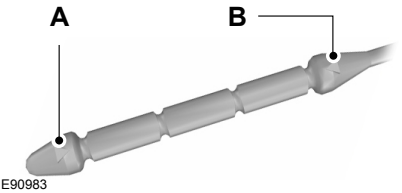

A MIN

B MAX

MIARKA POZIOMU OLEJU SILNIKOWEGO - 2,4 L DURATORQ-TDCI (PUMA) DIESEL /3.2 L DURATORQ-TDCI (PUMA) DIESEL

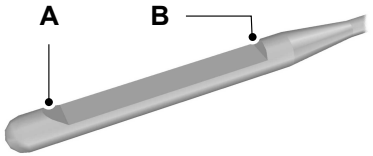

E71362

A MIN

B MAX

SPRAWDZENIE OLEJU SILNIKOWEGO

UWAGA

Nie należy dolewać do oleju substancji polepszających osiągi silnika. W pewnych warunkach mogą one powodować uszkodzenie silnika.

Wskazówka: *Nowe silniki osiągają normalną wartość zużycia oleju dopiero po około 5 000 km.*

Sprawdzanie poziomu oleju

UWAGA

Upewnij się, że jest wskazywany poziom pomiędzy oznaczeniami **MIN** i **MAX**.

Wskazówka: *Sprawdzanie poziomu należy przeprowadzać przed uruchomieniem silnika.*

Wskazówka: *Upewnij się, że pojazd stoi na równym podłożu.*

Wskazówka: *Gorący olej rozszerza się. Dlatego też jego poziom może przekroczyć znak **MAX** o kilka milimetrów.*

Wyciągnij miarkę i wytrzyj ją czystą, gładką szmatką. Włóż miarkę na miejsce i wyciągnij jeszcze raz, aby sprawdzić poziom oleju.

Jeżeli poziom spadnie do oznaczenia **MIN**, należy niezwłocznie uzupełnić niedobór.

Dolewanie

OSTRZEŻENIA

Dolewaj tylko wtedy, gdy silnik jest zimny. Jeżeli silnik jest gorący, odczekaj 10 minut, aż silnik ostygnie.

Nie odkręcaj korka wlewu, gdy silnik pracuje.

Odkręcić korek wlewu.

UWAGA

Podczas dolewania nie przekraczaj znaku **MAX**.

Dolewaj płynu zgodnego ze specyfikacją Forda. Patrz **Specyfikacje techniczne** (strona 135).

SPRAWDZENIE PŁYNU CHŁODZĄCEGO SILNIK

Sprawdzanie poziomu płynu chłodzącego

OSTRZEŻENIE

Chroń oczy i skórę przed kontaktem z płynem. W razie kontaktu natychmiast przemyj to miejsce dużą ilością wody i skontaktuj się z lekarzem.

UWAGA

Upewnij się, że jest wskazywany poziom pomiędzy oznaczeniami **MIN** i **MAX**.

Wskazówka: *Gorący płyn chłodzący rozszerza się. Dlatego też jego poziom może przekroczyć znak **MAX**.*

Jeżeli poziom spadnie do oznaczenia **MIN**, należy niezwłocznie uzupełnić niedobór.

Dolewanie

OSTRZEŻENIA

Dolewaj tylko wtedy, gdy silnik jest zimny. Jeżeli silnik jest gorący, odczekaj 10 minut, aż silnik ostygnie.

Nie odkręcaj korka wlewu, gdy silnik pracuje.

Nie odkręcaj korka wlewu, gdy silnik jest gorący. Odczekaj, aż silnik ostygnie.

Nierozcieńczony płyn chłodzący jest palny i może zapalić się, jeśli zostanie rozlany na gorące elementy układu wydechowego.

UWAGI

W nagłym wypadku do układu chłodzenia można dolać czystej wody, aby umożliwić dotarcie do stacji naprawy pojazdów. Później należy opróżnić układ i napełnić ponownie mieszanką 50/50 płynu chłodzącego i wody. Układ powinien zostać jak najszybciej sprawdzony przez właściwie wyszkolonego mechanika.

Zwiększone rozcieńczenie płynu chłodzącego może spowodować uszkodzenie silnika na skutek korozji, przegrzania lub zamarznięcia.

Odkręć korek **powoli**. Nagromadzone ciśnienie zostanie uwolnione powoli podczas odkręcania korka.

UWAGA

Podczas dolewania nie przekraczaj znaku **MAX**.

Poziom płynu należy uzupełniać mieszanką 50/50 płynu chłodzącego i wody, stosując płyn spełniający wymogi specyfikacji Forda. Patrz **Specyfikacje techniczne** (strona 135).

SPRAWDZENIE PŁYNU HAMULCOWEGO I SPRZĘGŁA HYDRAULICZNEGO

OSTRZEŻENIA

Chroń oczy i skórę przed kontaktem z płynem. W razie kontaktu natychmiast przemyj to miejsce dużą ilością wody i skontaktuj się z lekarzem.

Jeżeli poziom płynu spadnie do oznaczenia **MIN**, układ powinien zostać jak najszybciej sprawdzony przez właściwie wyszkolonego mechanika.

Wskazówka: *Układ hamulcowy i układ sprzęgła hydraulicznego są zasilane z tego samego zbiornika.*

Dolewaj płynu zgodnego ze specyfikacją Forda. Patrz **Specyfikacje techniczne** (strona 135).

SPRAWDZENIE PŁYNU UKŁADU WSPOMAGANIA KIEROWNICY

OSTRZEŻENIE

Chroń oczy i skórę przed kontaktem z płynem. W razie kontaktu natychmiast przemyj to miejsce dużą ilością wody i skontaktuj się z lekarzem.

UWAGA

Upewnij się, że jest wskazywany poziom pomiędzy oznaczeniami **MIN** i **MAX**.

Jeżeli poziom spadnie do oznaczenia **MIN**, należy niezwłocznie uzupełnić niedobór.

Dolewanie

Odkręcić korek wlewu.

UWAGA

Podczas dolewania nie przekraczaj znaku **MAX**.

Dolewaj płynu zgodnego ze specyfikacją Forda. Patrz **Specyfikacje techniczne** (strona 135).

OPRÓŻNIANIE ODDZIELACZA WODY FILTRU PALIWA

Pojazdy z silnikiem Diesel

OSTRZEŻENIE

Nie wylewaj oleju napędowego do domowej kanalizacji ani publicznego systemu ścieków. Korzystaj z lokalnych punktów utylizacji takich odpadów.

Wskazówka: *Gdy silnik pracuje, lampka ostrzegawcza obecności wody w paliwie zgaśnie po około 2 sekundach.*

Wskazówka: *Dolewaj wyłącznie paliwa zgodnego ze specyfikacją Forda. Patrz* ***Paliwo i tankowanie*** *(strona 82).*

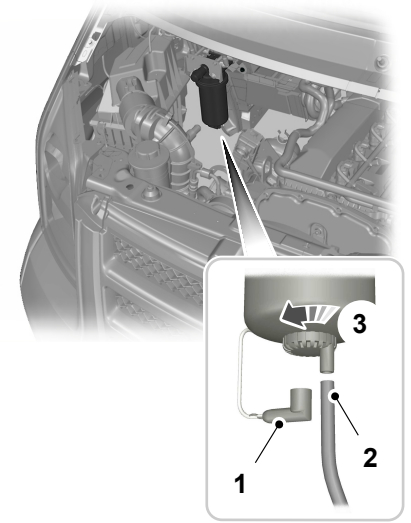

E77043

1. Odłącz złącze elektryczne.
2. Podłącz odpowiedni przewód elastyczny do spustu czujnika i włóż drugi koniec przewodu do odpowiedniego pojemnika.
3. Odkręć czujnik o jeden lub dwa obroty i spuść nagromadzoną wodę.

Załóż elementy, postępując w odwrotnej kolejności.

SPRAWDZENIE WSKAŹNIKA FILTRU PALIWA

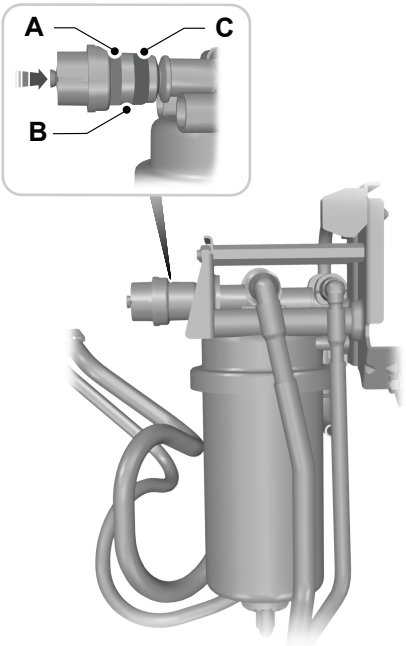

E66659

A zielony

B przezroczysty

C czerwony

1. Wyłącz zapłon.
2. Wciśnij żółty przycisk i przytrzymaj wciśnięty przez trzy sekundy.
3. Uruchom silnik. Wciśnij całkowicie pedał przyspiesznika na pięć sekund.
4. Sprawdź położenie tłoczka we wskaźniku.

- Zielone pole - nie trzeba wymieniać filtru.
- Przezroczyste pole - należy wymienić filtr podczas następnego przeglądu.
- Czerwone pole - należy **koniecznie** wymienić filtr. Powinno to zostać niezwłocznie sprawdzone przez właściwie wyszkolonego mechanika.

SPRAWDZENIE PŁYNU DO SPRYSKIWACZY

Przedni i tylny układ spryskiwaczy szyb zasilane są z tego samego zbiornika.

SPECYFIKACJE TECHNICZNE

Płyny pojazdu

UWAGA

Nie stosuj olejów, które nie spełniają podanych specyfikacji lub wymogów. Zastosowanie niewłaściwego oleju może doprowadzić do uszkodzenia silnika, którego nie pokrywa gwarancja.

Układ	Zalecany płyn	Specyfikacja
Olej silnikowy	Olej silnikowy Castrol*	WSS-M2C913-C

Układ	Zalecany płyn	Specyfikacja
Układ wspomagania kierownicy	Płyn układu wspomagania kierownicy Ford lub Motorcraft (zielony)[2]	WSS-M2C204-A2
Układ wspomagania kierownicy	Płyn układu wspomagania kierownicy Ford lub Motorcraft (czerwony)[2]	WSA-M2C195-A
Płyn chłodzący	Płyn niskozamarzający Motorcraft SuperPlus	WSS-M97B44-D
Płyn hamulcowy	Płyn hamulcowy Ford lub Motorcraft Super DOT 4	ESD-M6C57-A
Tylny most[1]	Olej do przekładni hipoidalnej firmy Ford	WSS-M2C939A

[1]W warunkach normalnej eksploatacji tylny most nie wymaga obsługi. Jednak jeśli tylny most został zanurzony w wodzie, należy wymienić olej w Autoryzowanym Serwisie Forda.

[2]Zawsze dolewaj płynu tego samego koloru.

[*] Możesz również stosować olej silnikowy firmy Ford lub inny olej silnikowy, o ile spełnia on wymogi specyfikacji **WSS-M2C913-C**.

Wskazówka: *W przypadku eksploatacji pojazdu w temperaturach poniżej -20°C nie wolno stosować oleju silnikowego **SAE 10W-40**.*

Dolewanie oleju: Jeżeli olej spełniający wymagania specyfikacji **WSS-M2C913-C** nie jest dostępny, należy zastosować olej **SAE 5W-30** (preferowany), **SAE 5W-40** lub **SAE 10W-40**, spełniający wymagania specyfikacji **ACEA A5/B5** (preferowany) lub **ACEA A3/B3**. Użycie tych olejów może wydłużyć czas rozruchu, zmniejszyć osiągi silnika, a także zwiększyć zużycie paliwa i emisję spalin.

Zalecamy olej silnikowy firmy Castrol.

Pojemność

Wersja	Pozycja	Pojemność w litrach (galonach)
Wszystkie	Płyn układu wspomagania kierownicy	Znak MAX

Wersja	Pozycja	Pojemność w litrach (galonach)
Wszystkie	Układ spryskiwaczy szyby przedniej	5,5 (1,2)
Wszystkie - Normalna pojemność	Zbiornik paliwa	80 (17,6)
Zwiększona pojemność	Zbiornik paliwa	103 (22,7)
2,3 l Duratec-HE	Olej silnikowy - z filtrem	4,3 (1,0)
2,3 l Duratec-HE	Olej silnikowy - bez filtru	3,9 (0,9)
2,3 l Duratec-HE	Układ chłodzenia z dodatkową nagrzewnicą	10,1 (2,2)
2,3 l Duratec-HE	Układ chłodzenia tylko z przednią nagrzewnicą	7,8 (1,7)
2,2 l DuraTorq-TDCi	Olej silnikowy - z filtrem	6,2 (1,4)
2,2 l DuraTorq-TDCi	Olej silnikowy - bez filtru	5,9 (1,3)
2,4 l DuraTorq-TDCi	Olej silnikowy - z filtrem	6,9 (1,5)
2,4 l DuraTorq-TDCi	Olej silnikowy - bez filtru	6,5 (1,4)
2,2 l i 2,4 l DuraTorq-TDCi	Układ chłodzenia z nagrzewnicą na paliwo i dodatkową nagrzewnicą	13 (2,9)
2,2 l i 2,4 l DuraTorq-TDCi	Układ chłodzenia z dodatkową nagrzewnicą	12,8 (2,9)
2,2 l i 2,4 l DuraTorq-TDCi	Układ chłodzenia z nagrzewnicą na paliwo	11,5 (2,5)
2,2 l i 2,4 l DuraTorq-TDCi	Układ chłodzenia tylko z przednią nagrzewnicą	10 (2,2)
3,2 l DuraTorq-TDCi	Olej silnikowy - z filtrem	11,4 (2,5)
3,2 l DuraTorq-TDCi	Olej silnikowy - bez filtru	11 (2,4)
3,2 l DuraTorq-TDCi	Układ chłodzenia	7,3 (1,6)

Objętość dolewania oleju silnikowego

Silnik	Pojemność w litrach
2,3 l Duratec-HE	0,7 (0,2)

Silnik	Pojemność w litrach
2,2 l DuraTorq-TDCi	1,5 (0,3)
2,4 l DuraTorq-TDCi	2 (0,4)
3,2 l DuraTorq-TDCi	2,5 (0,6)

CZYSZCZENIE ELEMENTÓW ZEWNĘTRZNYCH

OSTRZEŻENIE

Jeśli korzystasz z myjni z woskowaniem, pamiętaj, aby usunąć później wosk z przedniej szyby.

UWAGI

Przed wprowadzeniem samochodu do myjni upewnij się, że jest ona odpowiednia dla Twojego pojazdu.

Niektóre myjnie stosują strumień wody pod wysokim ciśnieniem. Może to powodować uszkodzenie niektórych części pojazdu.

Przed wjechaniem do myjni automatycznej zdejmij antenę.

Wyłącz dmuchawę, aby zapobiec zabrudzeniu przeciwpyłkowego filtru powietrza.

Zalecamy mycie pojazdu gąbką i letnią wodą z dodatkiem szamponu samochodowego.

Czyszczenie reflektorów

UWAGI

Nie drap kloszy reflektorów i nie stosuj do ich czyszczenia materiałów ściernych ani rozpuszczalników na bazie alkoholu i rozpuszczalników chemicznych.

Nie wycieraj reflektorów, gdy są suche.

Czyszczenie tylnej szyby

UWAGA

Nie drap wewnętrznej powierzchni tylnej szyby i nie stosuj do jej czyszczenia materiałów ściernych ani rozpuszczalników.

Do czyszczenia wewnętrznej powierzchni tylnej szyby stosuj czystą, gładką szmatkę lub wilgotną irchę.

Czyszczenie powierzchni chromowanych

UWAGA

Nie stosuj materiałów ściernych ani rozpuszczalników. Stosuj wodę z mydłem.

Zabezpieczenie lakieru nadwozia

UWAGI

Nie poleruj pojazdu w silnych promieniach słońca.

Unikaj zabrudzenia środkiem polerującym części wykonanych z tworzyw sztucznych. Powstałe plamy mogą być trudne do usunięcia.

Nie nakładaj środka polerującego na przednią lub tylną szybę. Może to spowodować głośną pracę wycieraczek i zmniejszyć skuteczność wycierania szyby.

Zalecamy woskowanie powłoki lakierniczej raz lub dwa razy do roku.

CZYSZCZENIE WNĘTRZA

Pasy bezpieczeństwa

OSTRZEŻENIA

Do ich czyszczenia nie stosuj materiałów ściernych ani rozpuszczalników.

Nie wolno dopuścić do zamoczenia wnętrza bębna mechanizmu bezwładnościowego.

Do czyszczenia pasów bezpieczeństwa używaj środka do czyszczenia wnętrza lub wody i miękkiej gąbki. Pasy należy suszyć na wolnym powietrzu, z dala od sztucznych źródeł ciepła.

Ekrany zestawu wskaźników, ekrany wyświetlaczy ciekłokrystalicznych, ekrany radioodbiornika

OSTRZEŻENIE

Do ich czyszczenia nie stosuj materiałów ściernych ani rozpuszczalników na bazie alkoholu i rozpuszczalników chemicznych.

NAPRAWA DROBNYCH USZKODZEŃ LAKIERU

UWAGA

Niezwłocznie usuwaj z powłoki lakierniczej wszelkie nieszkodliwie wyglądające zanieczyszczenia (np. ptasie odchody, pozostałości owadów, plamki żywicy, smoły, soli drogowej czy zanieczyszczenia przemysłowe).

Powinieneś jak najszybciej naprawiać drobne odpryski i zadrapania lakieru. Szeroka gama produktów pielęgnacyjnych jest dostępna i Dealera Forda. Przeczytaj i zastosuj zalecenia producenta.

KORZYSTANIE Z PRZEWODÓW ROZRUCHOWYCH

UWAGI

Podłączaj jedynie akumulatory o tym samym napięciu nominalnym.

Zawsze stosuj przewody rozruchowe wyposażone w izolowane końcówki zaciskowe i o odpowiednim przekroju.

W trakcie rozruchu nie odłączaj rozładowanego akumulatora od układu elektrycznego pojazdu.

Podłączanie przewodów

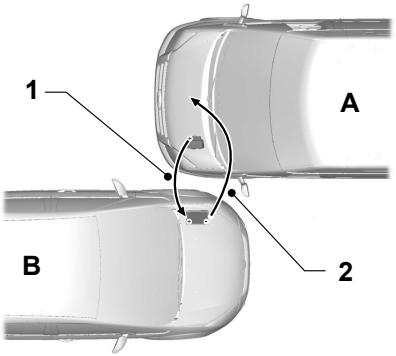

E75524

A	Pojazd z akumulatorem rozładowanym
B	Pojazd z akumulatorem pomocniczym
1	Przewód połączenia bieguna dodatniego
2	Przewód połączenia bieguna ujemnego

1. Ustaw samochody tak, aby się ze sobą nie stykały.
2. Wyłącz silnik i wszystkie odbiorniki prądu.

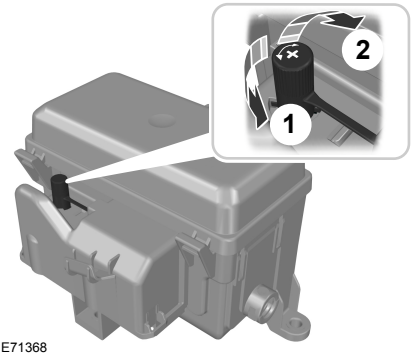

E71368

3. Unieś pokrywkę dodatniego połączenia akumulatora. Położenie elementów można sprawdzić na odpowiednim widoku ogólnym komory silnika. Patrz **Przeglądy okresowe i obsługa** (strona 125).
4. Połącz dodatni biegun (+) akumulatora pojazdu **A** z dodatnim biegunem (+) akumulatora pojazdu **B** (przewód **1**).
5. Połącz ujemny biegun (-) akumulatora pojazdu **B** z metalowym elementem silnika lub wspornikiem mocowania silnika pojazdu **A** (przewód **2**).

UWAGI

Nie wolno podłączać przewodu do ujemnego bieguna (–) rozładowanego akumulatora.

Upewnij się, że żaden z przewodów nie dotyka elementów będących w ruchu.

Rozruch silnika

1. Doprowadź silnik pojazdu **B** do umiarkowanie wysokich obrotów.
2. Uruchom silnik pojazdu **A**.
3. Pozwól silnikom obu pojazdów pracować przez co najmniej 3 minuty przed odłączeniem przewodów.

UWAGA

Rozłączając przewody nie włączaj reflektorów zamiast ogrzewania tylnej szyby. Podwyższone napięcie spowoduje przepalenie żarówek.

Odłącz przewody w odwrotnej kolejności.

WYMIANA AKUMULATORA POJAZDU

UWAGA

Upewnij się, że skrzynka akumulatora jest prawidłowo uszczelniona.

Wskazówka: *Akumulator znajduje się wewnątrz pojazdu pod siedzeniem kierowcy.*

Wskazówka: *W razie potrzeby system audio musi zostać ponownie zaprogramowany z zastosowaniem kodu audio.*

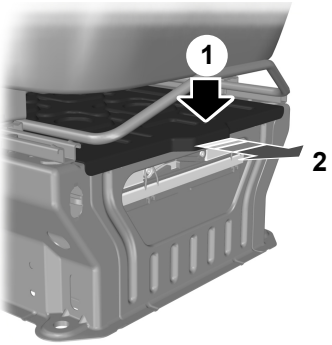

E66643

1. Obróć trzpień zabezpieczający w kierunku przeciwnym do ruchu wskazówek zegara i wyjmij.
2. Zdejmij pokrywę akumulatora.
3. Przesuń siedzenie całkowicie do przodu. Patrz **Siedzenia przednie** (strona 70).

Załóż elementy, postępując w odwrotnej kolejności.

PUNKTY POŁĄCZENIA AKUMULATORA

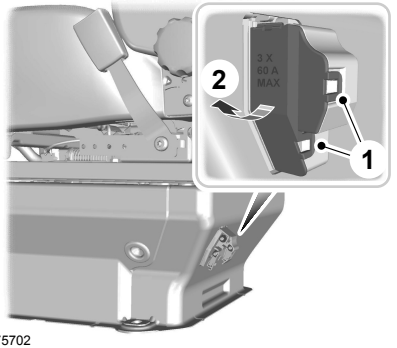

E75702

UWAGA

Nie podłączaj żadnych urządzeń elektrycznych bezpośrednio do akumulatorów pojazdu.

Dostępne są trzy punkty podłączenia urządzeń zewnętrznych, każdy zapewnia zasilanie prądem o natężeniu do 60 A. Poproś Dealera o radę na temat akcesoriów odpowiednich dla Twojego pojazdu.

1. Zwolnij zaciski.
2. Unieś pokrywę.

FOTELIKI DZIECIĘCE

E68916

OSTRZEŻENIA

Dzieci o wzroście nie przekraczającym 150 cm lub w wieku do 12 roku życia należy przewozić w odpowiednich, zatwierdzonych w danym kraju zabezpieczeniach, montowanych na tylnym siedzeniu.

Tekst oryginału według ECE R94.01: Extreme Hazard! Do not use a rearward facing child restraint on a seat protected by an air bag in front of it!

Podczas zakładania wyposażenia do przewożenia dzieci należy przestrzegać instrukcji producenta tego wyposażenia.

Zabezpieczeń do przewożenia dzieci nie wolno poddawać jakimkolwiek modyfikacjom.

Podczas jazdy nie trzymaj dziecka na kolanach.

Nie zostawiaj dzieci samych w pojeździe.

Jeżeli pojazd uczestniczył w wypadku, wyposażenie do przewożenia dzieci musi zostać sprawdzone przez odpowiednio wyszkolonych specjalistów.

Wskazówka: *Przepisy dotyczące obowiązku stosowania wyposażenia do przewożenia dzieci różnią się zależnie od kraju.*

Do zastosowania w Twoim pojeździe przetestowano i zatwierdzono wyłącznie wyposażenie do przewożenia dzieci posiadające certyfikat ECE-R44.03 (lub późniejszy). Szeroka gama tego wyposażenia jest dostępna u Dealera Forda.

Zabezpieczenia do przewożenia dzieci dla różnych grup wagowych

Stosuj prawidłowe wyposażenie do przewożenia dzieci według poniższych zaleceń:

Nosidełko dla niemowląt

E68918

Dzieci ważące do 13 kg należy przewozić zabezpieczone w nosidełkach dla niemowląt (grupa 0+) montowanych tyłem do kierunku jazdy na tylnym siedzeniu.

Fotelik dziecięcy

E68920

Dzieci ważące od 13 do 18 kg należy przewozić zabezpieczone w fotelikach dziecięcych (grupa 1) montowanych na tylnym siedzeniu.

POŁOŻENIE FOTELIKÓW DZIECIĘCYCH

Położenia wyposażenia do przewożenia dzieci

OSTRZEŻENIE

Mocując fotelik dziecięcy za pomocą pasów bezpieczeństwa pojazdu, upewnij się, że pasy nie są poluzowane.

Położenie siedzenia	Kategorie wagowe				
	0	0+	1	2	3
	Do 10 kg	Do 13 kg	9 - 18 kg	15 - 25 kg	22 - 36 kg
	Nosidełko dla niemowląt	Nosidełko dla niemowląt	Fotelik dziecięcy	Fotelik podwyższający lub poduszka podwyższająca	Fotelik podwyższający lub poduszka podwyższająca
Przednie siedzenie pasażera z poduszką powietrzną	X	X	X	X	X
Przednie siedzenie pasażera bez poduszki powietrznej	U[1]	U[1]	U[1]	U[1]	U[1]

Położenie siedzenia	Kategorie wagowe				
	0	0+	1	2	3
	Do 10 kg	Do 13 kg	9 - 18 kg	15 - 25 kg	22 - 36 kg
	Nosidełko dla niemowląt	Nosidełko dla niemowląt	Fotelik dziecięcy	Fotelik podwyższający lub poduszka podwyższająca	Fotelik podwyższający lub poduszka podwyższająca
Tylne siedzenia	U	U	U	U	U

X Miejsce nie nadaje się do przewożenia dzieci z danej grupy wagowej.

U Miejsce nadaje się do stosowania uniwersalnych kategorii zabezpieczeń zatwierdzonych dla danej grupy wagowej.

U[1] Miejsce nadaje się do stosowania uniwersalnych kategorii zabezpieczeń zatwierdzonych dla danej grupy wagowej.

Zabezpieczenia do przewożenia dzieci ISOFIX

Położenie siedzenia	Kategorie wagowe		
	0	0+	I
	Do 10 kg	Do 13 kg	9 - 18 kg
	Nosidełko dla niemowląt		Fotelik dziecięcy
Siedzenie w drugim rzędzie z systemem ISOFIX dla tylnych siedzeń	IU	IU	IU
Klasa rozmiaru wyposażenia ISOFIX*	E	C, D, E	A, B, B1, C, D

IU Miejsce nadaje się do stosowania uniwersalnych kategorii zabezpieczeń ISOFIX zatwierdzonych dla danej grupy wagowej.

*Według określeń ECE-R16.

Wskazówka: *Kupując fotelik ISOFIX upewnij się, że znasz właściwą grupę wagową i klasę rozmiaru wyposażenia ISOFIX dla wybranej lokalizacji fotelika.*

PODUSZKI PODWYŻSZAJĄCE

OSTRZEŻENIA

Nie mocuj fotelika podwyższającego ani poduszki podwyższającej tylko za pomocą dolnej taśmy pasa bezpieczeństwa.

Mocując fotelik podwyższający lub poduszkę podwyższającą, uważaj aby pas bezpieczeństwa nie był luźny ani skręcony.

Nie umieszczaj taśmy pasa pod ramieniem dziecka lub za jego plecami.

Nie używaj poduszek, książek lub ręczników do podwyższenia siedzenia dla dziecka.

Dopilnuj, aby dzieci siedziały w pozycji wyprostowanej.

Dzieci ważące powyżej 15 kg, ale o wzroście nie przekraczającym 150 cm należy przewozić w fotelikach podwyższających lub na poduszkach podwyższających.

UWAGA

Stosując fotelik dziecięcy na tylnym siedzeniu, upewnij się, że fotelik dziecięcy opiera się ściśle o siedzenie. Konieczne może być uniesienie lub wyjęcie zagłówka. Patrz **Zagłówki** (strona 73).

Fotelik podwyższający (grupa 2)

E70710

Zalecamy stosowanie fotelika podwyższającego łączącego poduszkę z oparciem zamiast samej poduszki podwyższającej. Uniesione siedzenie umożliwi poprowadzenie górnej taśmy pasa bezpieczeństwa dla dorosłych tak, aby przebiegała przez środek barku dziecka, a dolnej taśmy tak, aby spoczywała ściśle na jego biodrach.

Fotelik podwyższający (grupa 3)

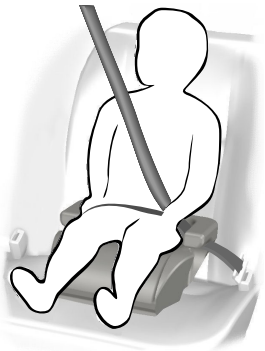

E68924

PUNKTY MOCOWANIA ISOFIX

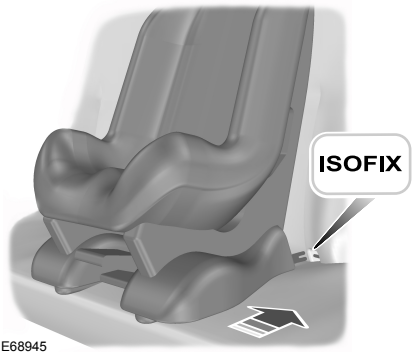

E68945

OSTRZEŻENIE

Korzystając z systemu ISOFIX stosuj element zapobiegający obrotowi. Zalecamy korzystanie z mocowania górnego pasa lub podpory.

Wskazówka: *Kupując fotelik ISOFIX upewnij się, że znasz właściwą grupę wagową i klasę rozmiaru wyposażenia ISOFIX dla wybranej lokalizacji fotelika. Patrz* ***Położenie fotelików dziecięcych*** *(strona 144).*

Twój pojazd wyposażony jest w punkty mocowania ISOFIX odpowiednie dla wszystkich atestowanych fotelików ISOFIX.

System ISOFIX składa się z dwóch sztywnych ramion na foteliku, które mocowane są w punktach mocowania na siedzeniach w 2 rzędzie, w miejscu schodzenia się poduszki i oparcia siedzenia. Punkty mocowania taśmy dla fotelików dziecięcych z górnym pasem znajdują są z tyłu siedzeń w 2 rzędzie.

Mocowanie fotelika dziecięcego górnym pasem

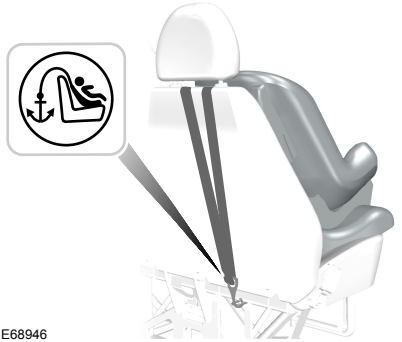

E68946

OSTRZEŻENIE

Nie przyczepiaj taśmy mocowania do innych elementów niż wskazany punkt mocowania.

BLOKADY OTWIERANIA DRZWI PRZEZ DZIECI

OSTRZEŻENIE

Gdy włączone są blokady otwierania drzwi przez dzieci, drzwi tych nie można otworzyć od środka.

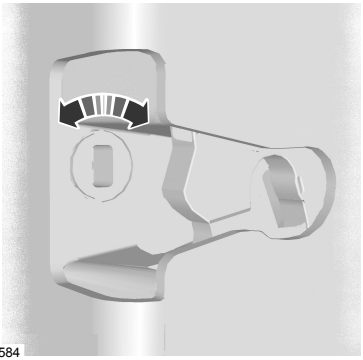
E74584

Lewa strona

Obróć zgodnie z ruchem wskazówek zegara, aby zaryglować i przeciwnie do ruchu wskazówek zegara, aby odryglować.

Prawa strona

Obróć przeciwnie do ruchu wskazówek zegara, aby zaryglować i zgodnie z ruchem wskazówek zegara, aby odryglować.

INFORMACJE OGÓLNE

UWAGI

Stosuj wyłącznie koła i opony odpowiednich rozmiarów. Stosowanie kół i opon innych rozmiarów może doprowadzić do uszkodzenia pojazdu i spowoduje unieważnienie jego homologacji.

Jeżeli zmienisz średnicę opon na inną niż opon montowanych fabrycznie, prędkościomierz może nie pokazywać rzeczywistej prędkości. Udaj się do Autoryzowanego Dealera firmy Ford w celu przeprogramowania układu sterowania pracą silnika.

Naklejka z wartościami ciśnienia powietrza w oponach znajduje się w otworze drzwi kierowcy, na słupku B.

Ciśnienie powietrza w oponach sprawdzaj i reguluj w temperaturze otoczenia, w jakiej zamierzasz prowadzić pojazd i wtedy, gdy opony są zimne.

Utrzymuj ciśnienie w oponie koła zapasowego na poziomie najwyższej wartości przewidzianej dla opon o danym rozmiarze, zastosowanych w Twoim pojeździe.

Dane dotyczące opon, obręczy kół i ciśnienia powietrza w oponach w wersjach specjalnych modelu są dostępne wyłącznie na naklejkach ciśnienia powietrza w oponach w tych pojazdach.

WYMIANA KOŁA

Nakrętki specjalne

Wymiana klucza do nakrętek blokujących oraz nakrętek blokujących kół jest możliwa u Autoryzowanego Dealera Forda na podstawie certyfikatu z numerami nakrętek.

Koło zapasowe

Koło zapasowe znajduje się pod tylną częścią pojazdu.

Pojazdy z pojedynczymi kołami tylnymi

E70947

Pojazdy z podwójnymi kołami tylnymi

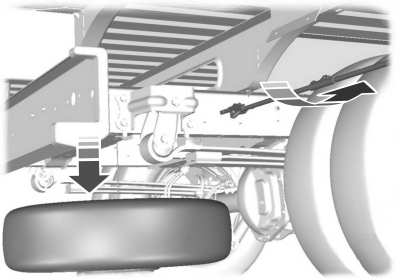

E70948

Jeżeli Twój pojazd jest wyposażony w śrubę zabezpieczającą, wymontuj ją, obracając przeciwnie do ruchu wskazówek zegara.

Włóż płaską końcówkę klucza do kół (bus, van i kombi) lub krótkie ramię uchwytu podnośnika (kabina z ramą i nadwozie skrzyniowe) w otwór prowadzący do końca. Obracaj w kierunku przeciwnym do ruchu wskazówek zegara, aż koło zostanie opuszczone na ziemię, a linka będzie luźna.

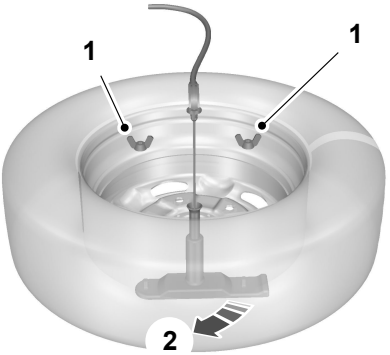

E70949

1. Odkręć nakrętkę motylkową/nakrętki motylkowe.
2. Przełóż wspornik i linkę przez otwór w środku koła.

Podnośnik samochodowy

OSTRZEŻENIA

Podnośnik samochodowy dostarczony z pojazdem powinien być stosowany wyłącznie do wymiany koła w sytuacjach awaryjnych.

Przed skorzystaniem z podnośnika samochodowego sprawdź, czy nie jest uszkodzony lub odkształcony i czy gwint jest nasmarowany i wolny od ciał obcych.

Nigdy nie wkładać żadnych przedmiotów między podnośnik a podłoże, ani między podnośnik a pojazd.

Wskazówka: *Pojazdy z zestawem do napraw opon nie są wyposażone w podnośnik ani klucz do kół.*

Podnośnik, klucz do kół i uchwyt podnośnika znajdują się w schowku w progu prawych przednich drzwi.

Pojazdy serii 430 i 460

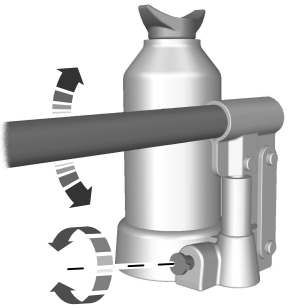

E70959

- Zmontuj uchwyt podnośnika.
- Nasuń płaski koniec uchwytu podnośnika na zawór blokujący. Obróć uchwyt zgodnie z ruchem wskazówek zegara do oporu. Wsuń uchwyt w pompę i unieś pojazd, pompując pompką.

Wszystkie oprócz pojazdów serii 430 i 460

E70957

- Rozłóż uchwyt podnośnika.

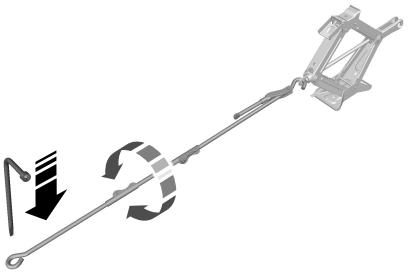

E70958

- Włóż zagięty koniec uchwytu podnośnika w pierścień na podnośniku. Włóż klucz do kół w uchwyt podnośnika z drugiej strony i obróć zgodnie z ruchem wskazówek zegara.

Przednie miejsca podstawienia podnośnika

UWAGI

Korzystaj tylko z wyznaczonych miejsc podstawienia podnośnika. Podstawienie podnośnika pod inne miejsca może spowodować uszkodzenia nadwozia, układu kierowniczego, zawieszenia, silnika, układu hamulcowego lub przewodów paliwowych.

Podstawiając podnośnik w pojeździe wyposażonym w układ klimatyzacji z tyłu pojazdu, upewnij się, że nie styka się z przewodami układu klimatyzacji ani taśmą mocującą zbiornik paliwa.

Pojazdy serii 430 i 460

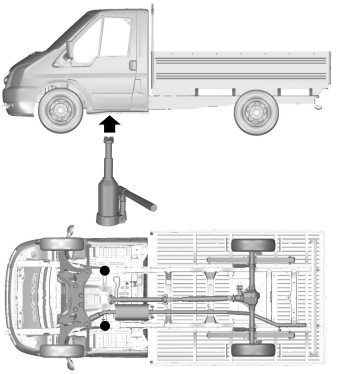

E70951

Umieść podnośnik pod występami w tylnej części ramy pomocniczej.

Wszystkie oprócz pojazdów serii 430 i 460

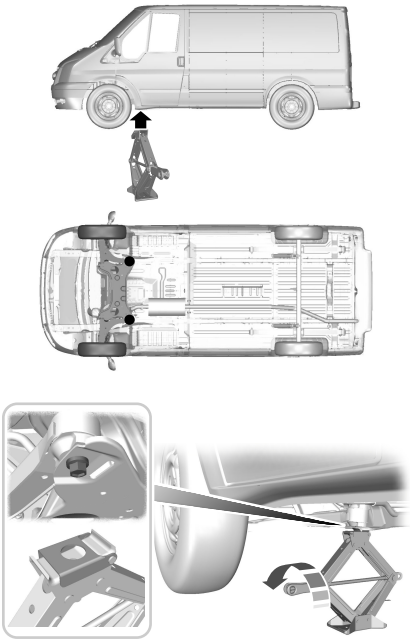

E70952

Zamknij klapkę na wierzchu podnośnika (położenie przechowywania). Tylne śruby przedniej ramy pomocniczej pasują do wgłębienia w klapce na podnośniku.

Tylne miejsca podstawienia podnośnika

UWAGA

Korzystaj tylko z wyznaczonych miejsc podstawienia podnośnika. Podstawienie podnośnika pod inne miejsca może spowodować uszkodzenia nadwozia, układu kierowniczego, zawieszenia, silnika, układu hamulcowego lub przewodów paliwowych.

Bus, van i kombi z napędem na przednie koła (pojazdy serii 260, 280 i 300)

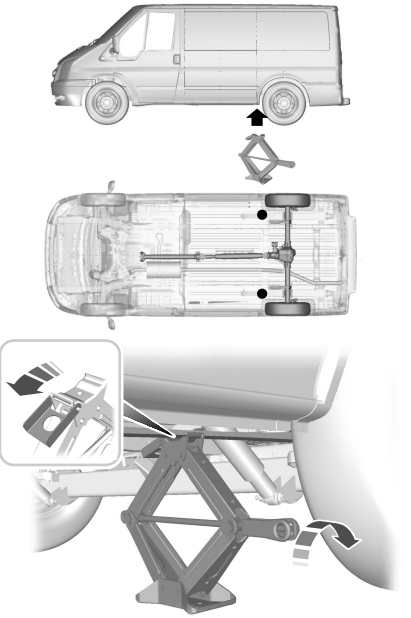

E70953

Otwórz klapkę na wierzchu podnośnika. Umieść podnośnik pod tylnym resorem piórowym, bezpośrednio przed tylnym kołem.

Bus, van i kombi z napędem na przednie koła (pojazdy serii 330 i 350)

Wskazówka: *Dodatkowy klocek znajduje się w kole zapasowym.*

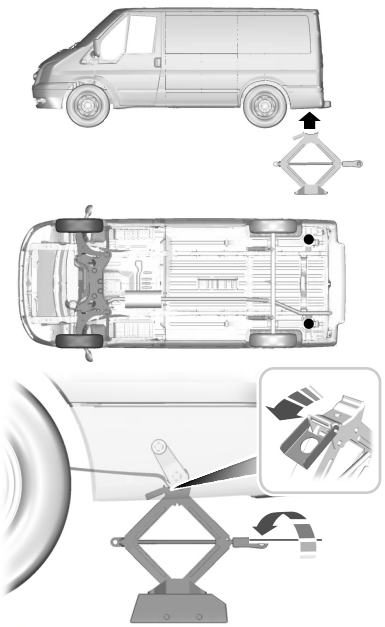

E70954

Otwórz klapkę na wierzchu podnośnika. Umieść podnośnik na klocku.

Pojazdy serii 430 i 460

Wskazówka: *Umieść podnośnik pod osią, jak najbliżej koła, które ma być podniesione.*

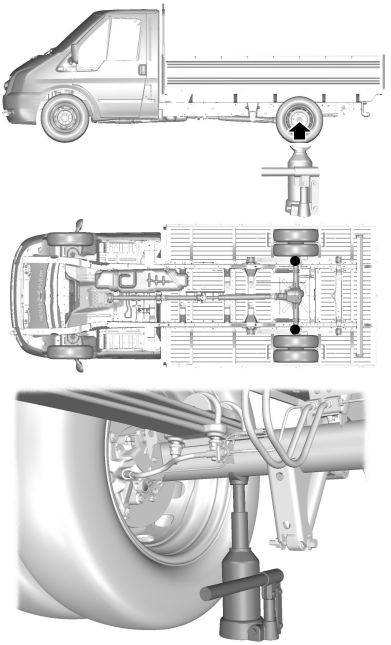

E74136

Wszystkie pojazdy kabina z ramą i wszystkie pojazdy bus, van i kombi z napędem na tylne koła (Wszystkie oprócz pojazdów serii 430 i 460)

Wskazówka: *Umieść podnośnik pod osią, jak najbliżej koła, które ma być podniesione.*

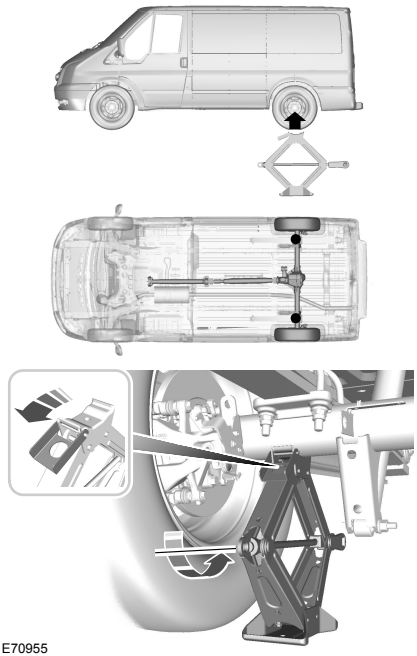

E70955

Otwórz klapkę na wierzchu podnośnika.

Zdejmowanie koła

OSTRZEŻENIA

Zaparkuj pojazd w taki sposób, aby nie przeszkadzał i nie zagrażał innym uczestnikom ruchu i Tobie.

Ustaw trójkąt ostrzegawczy.

Upewnij się, że pojazd stoi na twardym, równym podłożu, a koła są ustawione prosto.

Wyłącz zapłon i włącz hamulec postojowy.

OSTRZEŻENIA

Jeśli samochód wyposażony jest w mechaniczną skrzynię biegów, wybierz pierwszy lub wsteczny bieg. Jeśli skrzynia jest automatyczna, wybierz położenie "P".

W samochodzie nie mogą przebywać pasażerowie.

Zabezpiecz koło znajdujące się po przekątnej odpowiednim klinem lub klockiem.

Upewnij się, że strzałki na oponach jednokierunkowych wskazują kierunek obrotów kół podczas jazdy do przodu. Jeżeli koło zapasowe musi zostać założone ze strzałkami wskazującymi kierunek przeciwny, zgłoś się do Autoryzowanego Dealera firmy Ford w celu założenia opony w prawidłowym kierunku.

Nie wolno wykonywać żadnych prac pod pojazdem podniesionym tylko na podnośniku.

Upewnij się, że podnośnik jest ustawiony pionowo względem miejsca podstawienia, a jego podstawa przylega płasko do podłoża.

UWAGA

Nie kładź kół ze stopów lekkich zewnętrzną stroną do dołu, ponieważ uszkodzi to lakier.

1. Wsuń płaski koniec klucza do kół pomiędzy obręcz a kołpak koła i ostrożnie zdejmij kołpak koła lub pokrywę piasty.

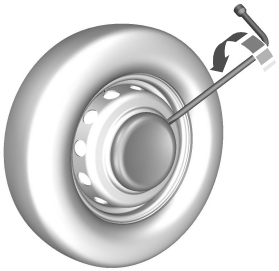

E70956

2. Zdejmij osłonki nakrętek.
3. Załóż klucz do nakrętek blokujących.
4. Poluzuj nakrętki koła.
5. Podnieś pojazd, aż koło nie będzie dotykać podłoża.
6. Wykręć nakrętki koła i zdejmij koło.

Zakładanie koła

OSTRZEŻENIA

Stosuj wyłącznie koła i opony odpowiednich rozmiarów. Stosowanie kół i opon innych rozmiarów może doprowadzić do uszkodzenia pojazdu i spowoduje unieważnienie jego homologacji. Patrz **Specyfikacje techniczne** (strona 161).

Upewnij się, że gwinty i powierzchnie styku śrub i nakrętek koła nie są pokryte środkiem smarnym (smarem lub olejem).

Wskazówka: *Upewnij się, że powierzchnie styku koła i piasty są wolne od ciał obcych.*

Wskazówka: *Dopilnuj, by stożki nakrętek kół znajdowały się od strony koła.*

Wskazówka: *Nakrętki kół ze stopów lekkich mogą być również stosowane do zapasowych kół stalowych.*

1. Zamontuj koło.
2. Wkręć lekko nakrętki.
3. Załóż klucz do nakrętek blokujących.

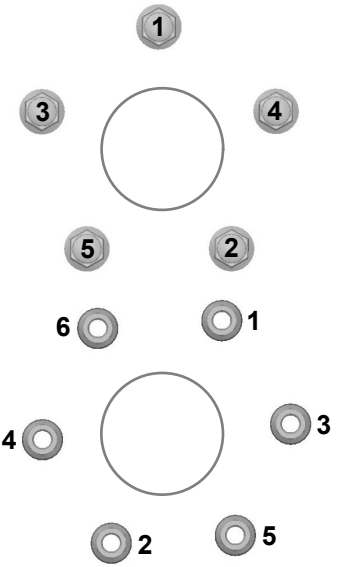

E70961

4. Częściowo dokręć nakrętki kół w kolejności pokazanej na rysunku.
5. Opuść samochód i usuń podnośnik.
6. Dokręć do końca nakrętki kół w kolejności pokazanej na rysunku. Patrz **Specyfikacje techniczne** (strona 161).
7. Załóż kołpak koła lub pokrywę piasty nasadą dłoni.
8. Załóż zaślepki nakrętek.

OSTRZEŻENIE

Przy najbliższej okazji sprawdź dokręcenie nakrętek zmienionego koła i ciśnienie powietrza w oponie.

Wskazówka: *Jeżeli koło zapasowe jest innego rozmiaru lub konstrukcji niż koła jezdne, należy je jak najszybciej wymienić.*

Chowanie koła

UWAGA

Nie unoś wspornika koła zapasowego bez zamocowanego na nim koła. Mechanizm wciągarki może ulec uszkodzeniu, jeśli będzie opuszczany bez zamocowanego koła.

Wskazówka: *Koło jest całkowicie uniesione dopiero wtedy, gdy mechanizm wciągarki zacznie się ślizgać.*

- Połóż koło płasko na ziemi tak, aby jego zewnętrzna strona była skierowana w dół. Odchyl wspornik i przełóż go razem z linką przez otwór w środku koła. Dokręć nakrętkę(i) motylkową(e).
- Całkowicie wsuń płaską końcówkę klucza do kół w otwór prowadzący i obróć zgodnie z ruchem wskazówek zegara. W pojazdach wyposażonych w śrubę zabezpieczającą zamontuj ją ponownie, obracając zgodnie z ruchem wskazówek zegara.
- Schowaj klucz do kół, podnośnik i uchwyt podnośnika.

ZESTAW DO NAPRAWY OPON

OSTRZEŻENIE

W pojazdach kempingowych należy przestrzegać oddzielnych zaleceń dostarczonych z zestawem do napraw opon.

Twój pojazd może nie być wyposażony w koło zapasowe. W takim wypadku będzie on wyposażony w awaryjny zestaw do napraw opon, który może posłużyć do naprawy **jednej** przebitej opony.

Zestaw do napraw opon znajduje się w schowku przednim.

Informacje ogólne

OSTRZEŻENIA

W zależności od rodzaju i rozmiarów uszkodzenia, w niektórych oponach można dokonać tylko częściowego uszczelnienia lub może okazać się to niemożliwe. Utrata ciśnienia w oponie może wpłynąć na prowadzenie samochodu i doprowadzić do utraty panowania nad pojazdem.

Nie stosuj zestawu do napraw opon, jeżeli opona została już uszkodzona w wyniku niedopompowania podczas jazdy.

Nie stosuj zestawu do napraw opon do opon umożliwiających jazdę bez powietrza.

Nie próbuj uszczelniać uszkodzenia, które nie znajduje się na widocznej powierzchni bieżnika opony.

Nie próbuj uszczelniać uszkodzenia na bocznej ścianie opony.

Zestaw do napraw opon nadaje się do uszczelniania większości przebić opon (o średnicy do 6 milimetrów) w celu umożliwienia tymczasowego przywrócenia mobilności pojazdu.

Podczas korzystania z zestawu przestrzegaj następujących zasad:

- **Jedź ostrożnie i unikaj wykonywania gwałtownych manewrów**, szczególnie gdy pojazd jest znacznie obciążony lub gdy holujesz przyczepę.
- Zestaw zapewni Ci tymczasową naprawę w sytuacji awaryjnej, umożliwiając kontynuowanie jazdy do najbliższego Dealera lub zakładu wulkanizacyjnego lub przejechanie maksymalnie 200 km.
- Nie przekraczaj prędkości **maksymalnie 80 km/h**.

- Przechowuj zestaw w miejscu niedostępnym dla dzieci.
- Korzystaj z zestawu wyłącznie wtedy, gdy temperatura otoczenia wynosi pomiędzy –30°C a +70°C.

Korzystanie z zestawu do napraw opon

OSTRZEŻENIA

Sprężone powietrze może mieć właściwości wybuchowe lub napędowe.

Nigdy nie pozostawiaj zestawu do napraw opon bez dozoru podczas użycia.

UWAGA

Nie pozwalaj, aby sprężarka pracowała dłużej niż 10 minut.

Wskazówka: *Stosuj zestaw do napraw opon wyłącznie w pojeździe, z którym był dostarczony.*

- Zaparkuj pojazd na poboczu, tak aby nie utrudniać ruchu na drodze oraz aby móc bezpiecznie korzystać z zestawu.
- Włącz hamulec postojowy, nawet jeśli zaparkowałeś na równym podłożu, aby zagwarantować, że pojazd się nie przemieści.
- Nie próbuj usuwać ciał obcych, takich jak gwoździe lub śruby, wbitych w oponę.
- Gdy zestaw jest używany, pozostaw włączony silnik, ale nie w przypadku, gdy pojazd znajduje się na ograniczonej przestrzeni lub miejscu o niedostatecznej wentylacji (np. wewnątrz budynku). W takim przypadku włącz sprężarkę, gdy silnik jest wyłączony.
- Wymień pojemnik ze środkiem uszczelniającym na nowy przed upływem daty ważności (patrz górna część pojemnika).
- Poinformuj wszystkich pozostałych użytkowników pojazdu, że opona została tymczasowo uszczelniona za pomocą zestawu do napraw opon i poinformuj ich o konieczności przestrzegania specjalnych zasad podczas jazdy.

Napełnianie opony

OSTRZEŻENIA

Przed napompowaniem sprawdź ścianę boczną opony. Jeżeli widać jakiekolwiek pęknięcia, wybrzuszenia lub podobne uszkodzenia, nie próbuj pompować opony.

Nie stój w bezpośredniej bliskości opony, gdy sprężarka pompuje powietrze.

Obserwuj ścianę boczną opony. Jeżeli pojawią się jakiekolwiek pęknięcia, wybrzuszenia lub podobne uszkodzenia, wyłącz sprężarkę i wypuść powietrze za pomocą zaworu upustu ciśnienia **B**. Nie kontynuuj jazdy z tą oponą.

Środek uszczelniający zawiera lateks naturalny. Unikaj kontaktu ze skórą i ubraniem. W razie kontaktu natychmiast przemyj to miejsce dużą ilością wody i skontaktuj się z lekarzem.

Jeżeli ciśnienie powietrza w oponie nie osiągnie wartości 1,8 bara (26 psi) w ciągu 7 minut, oznacza to, że opona mogła zostać poważnie uszkodzona, co uniemożliwia tymczasową naprawę. W takim przypadku nie kontynuuj jazdy z tą oponą.

UWAGA

Wkręcenie pojemnika w uchwyt pojemnika spowoduje przebicie uszczelnienia pojemnika. Nie odkręcaj pojemnika od uchwytu, w przeciwnym razie środek uszczelniający wypłynie z pojemnika.

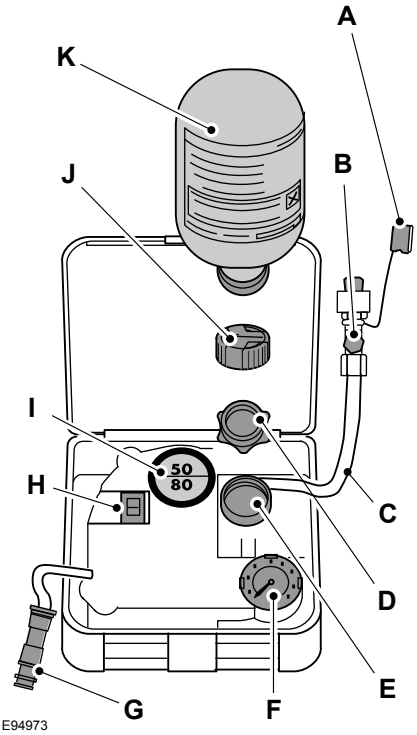

A Zatyczka ochronna

B Zawór upustu ciśnienia

C Przewód elastyczny

D Pomarańczowy korek

E Uchwyt pojemnika

F Ciśnieniomierz

G Wtyczka zasilania z przewodem

H Przełącznik sprężarki

I Nalepka

J Pokrywka pojemnika

K Pojemnik środka uszczelniającego

1. Otwórz pokrywę zestawu do napraw opon.
2. Zdejmij nalepkę **I** z informacją o maksymalnej dopuszczalnej prędkości (80 km/h) ze skrzynki i przymocuj do tablicy rozdzielczej w polu widzenia kierowcy. Upewnij się, że nalepka nie zasłania żadnego ważnego elementu.
3. Wyjmij przewód elastyczny **C** i wtyczkę zasilania z przewodem **G** z zestawu.
4. Odkręć pomarańczowy korek **D** i pokrywkę pojemnika **J**.
5. Wkręcaj pojemnik środka uszczelniającego **K** zgodnie z ruchem wskazówek zegara w uchwyt pojemnika **E**, aż będzie mocno przykręcony.
6. Zdjąć kapturek z zaworu uszkodzonej opony.
7. Ściągnij zatyczkę ochronną **A** z przewodu elastycznego **C** i przykręć przewód elastyczny **C** mocno do zaworu uszkodzonej opony.
8. Upewnij się, że przełącznik sprężarki **H** jest w położeniu **0**.
9. Wsuń wtyczkę zasilania **G** do gniazda zapalniczki lub dodatkowego gniazda zasilania. Patrz **Zapalniczka** (strona 75). Patrz **Dodatkowe gniazdka zasilania** (strona 76).
10. Uruchom silnik.
11. Przesuń przełącznik sprężarki **H** do położenia **1**.

12. Pompuj oponę nie dłużej niż 7 minut, aby uzyskać ciśnienie o wartości minimum 1,8 bara (26 psi) i maksimum 3,5 bara (51 psi). Przesuń przełącznik sprężarki **H** do położenia **0** i sprawdź aktualne ciśnienie powietrza w oponie za pomocą ciśnieniomierza **F**.
13. Wyjmij wtyczkę zasilania **G** z gniazda zapalniczki lub dodatkowego gniazda zasilania.
14. Szybko odkręć przewód elastyczny **C** od zaworu opony i załóż na miejsce zatyczkę ochronną **A**. Zamocuj pokrywkę zaworu.
15. Pozostaw pojemnik środka uszczelniającego **K** w uchwycie **E**.
16. Upewnij się, że zestaw, pokrywa pojemnika i pomarańczowy korek są przechowywane w bezpieczny sposób w pojeździe, ale są też łatwo dostępne. Zestaw będzie znów potrzebny, gdy będziesz sprawdzać ciśnienie powietrza w oponie.
17. Niezwłocznie przejedź około 3 km, aby środek uszczelniający mógł uszczelnić uszkodzone miejsce.

Wskazówka: *Podczas pompowania środka uszczelniającego przez zawór opony ciśnienie może wzrosnąć do 6 barów (87 psi), ale spadnie ponownie po około 30 sekundach.*

OSTRZEŻENIE

Jeżeli podczas jazdy wystąpią silne drgania, niestabilne zachowanie układu kierowniczego lub hałasy, zmniejsz prędkość i ostrożnie dojedź do miejsca, gdzie możesz bezpiecznie zatrzymać pojazd. Ponownie sprawdź oponę i jej ciśnienie. Jeżeli ciśnienie powietrza w oponie jest niższe niż 1,3 bara (19 psi) lub jeśli są widoczne jakiekolwiek pęknięcia, wybrzuszenia lub podobne uszkodzenia, nie kontynuuj jazdy z tą oponą.

Sprawdzanie ciśnienia powietrza w oponie

1. Zatrzymaj pojazd po przejechaniu około 3 km. Sprawdź i w razie potrzeby wyreguluj ciśnienie powietrza w uszkodzonej oponie.
2. Zamocuj zestaw i odczytaj ciśnienie powietrza w oponie na ciśnieniomierzu **F**.
3. Jeżeli ciśnienie powietrza w oponie, do której wpompowano środek uszczelniający, wynosi 1,3 bara (19 psi) lub więcej, wyreguluj je w celu uzyskania zalecanej wartości ciśnienia. Patrz **Specyfikacje techniczne** (strona 161).
4. Ponownie wykonaj procedurę napełniania opony, aby dopompować oponę.
5. Ponownie sprawdź ciśnienie powietrza w oponie na ciśnieniomierzu **F**. Jeżeli ciśnienie powietrza w oponie jest zbyt wysokie, wypuść powietrze z opony do uzyskania zalecanego ciśnienia za pomocą zaworu upustu ciśnienia **B**.
6. Po napompowaniu opony do prawidłowej wartości ciśnienia przesuń przełącznik sprężarki **H** do położenia **0**, wyjmij wtyczkę zasilania **G** z gniazda, odkręć przewód elastyczny **C**, zamocuj pokrywkę zaworu i załóż zatyczkę ochronną **A**.
7. Pozostaw pojemnik środka uszczelniającego **K** w uchwycie **E** i bezpiecznie schowaj zestaw w pierwotnym położeniu.
8. Przejedź do najbliższego zakładu wulkanizacyjnego w celu wymiany uszkodzonej opony. Zanim opona zostanie zdjęta z obręczy, poinformuj mechanika, że zawiera ona środek uszczelniający. Po użyciu jak najszybciej wymień zestaw na nowy.

Wskazówka: *Pamiętaj, że awaryjne zestawy do napraw opon zapewniają jedynie tymczasową mobilność. Przepisy dotyczące naprawy opony po zastosowaniu zestawu do napraw opon mogą różnić się zależnie od kraju. W celu uzyskania informacji powinieneś skonsultować się ze specjalistą.*

OSTRZEŻENIE

Przed jazdą upewnij się, że ciśnienie powietrza w oponie jest na poziomie zalecanej wartości ciśnienia. Patrz **Specyfikacje techniczne** (strona 161). Sprawdzaj ciśnienie powietrza w oponie aż do wymiany uszczelnionej opony.

Puste pojemniki po środku uszczelniającym można wyrzucać do pojemników na domowe odpadki. Pozostałości środka uszczelniającego należy zwrócić do Dealera lub wyrzucić zgodnie z lokalnymi przepisami o pozbywaniu się odpadków.

KONSERWACJA OPON

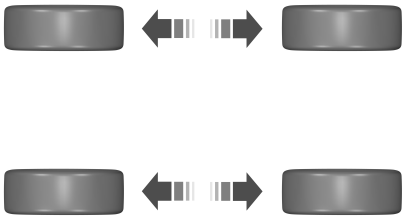

E70415

Aby zapewnić równomierne zużycie opon przednich i tylnych kół oraz wydłużyć czas ich eksploatacji, zaleca się zamianę kół przednich na tylne i na odwrót w regularnych odstępach od 15 000 do 20 000 km.

UWAGA

Nie obcieraj boków opon podczas parkowania.

Jeśli musisz wjechać na krawężnik, zrób to powoli, najeżdżając kołami pod kątem prostym.

Regularnie sprawdzaj opony pod kątem nacięć, ciał obcych i nierównomiernego zużycia. Nierównomiernie zużyty bieżnik może oznaczać złe ustawienie zbieżności kół.

STOSOWANIE OPON ZIMOWYCH

UWAGA

Upewnij się, że stosujesz nakrętki kół właściwe dla typu kół, na których zamontowane są opony zimowe.

Jeżeli korzystasz z opon zimowych, upewnij się, że ciśnienie powietrza w oponach jest prawidłowe. Patrz **Specyfikacje techniczne** (strona 161).

STOSOWANIE ŁAŃCUCHÓW PRZECIWŚNIEŻNYCH

Wszystkie pojazdy

OSTRZEŻENIA

Nie przekraczaj prędkości 50 km/h.

Nie stosuj łańcuchów przeciwśnieżnych na drogach nie pokrytych śniegiem.

UWAGA

Jeżeli Twój pojazd jest wyposażony w kołpaki kół, zdejmij je przed założeniem łańcuchów przeciwśnieżnych.

Wskazówka: *Układ ABS będzie nadal działał normalnie.*

Stosuj wyłącznie łańcuchy przeciwśnieżne z małymi ogniwami.

Zakładaj łańcuchy przeciwśnieżne wyłącznie na koła napędzane.

Pojazdy z napędem na przednie koła

Wskazówka: *Opony 195/75 R 16 C są określone w dowodzie rejestracyjnym pojazdu jako przeznaczone do stosowania wyłącznie na przedniej osi.*

Jeżeli Twój pojazd jest wyposażony w opony 215/75 R 16 C, załóż opony 195/75 R 16 C (M+S) na przednie koła. Zwiększ ciśnienie powietrza w oponach do maksymalnej dopuszczalnej wartości.

Pojazdy z układem stabilizacji toru jazdy (ESP)

Pojazdy z układem stabilizacji toru jazdy (ESP) mogą zachowywać się w czasie jazdy nietypowo. Można tego uniknąć wyłączając układ. Patrz **Korzystanie z układu stabilizacji toru jazdy** (strona 90).

SPECYFIKACJE TECHNICZNE

Moment dokręcania nakrętek kół

Typ koła	Nm (lb-ft)
Wszystkie	200 (147,5)

Ciśnienie powietrza w oponach (przy zimnych oponach)

Bus

Ciśnienie powietrza w oponach

Wersja	Rozmiar opon	Obciążenie normalne		Obciążenie pełne	
		Przód	Tył	Przód	Tył
		bary (lbf/in²)	bary (lbf/in²)	bary (lbf/in²)	bary (lbf/in²)
280S	185/75 R 16 C	3 (44)	3 (44)	3,8 (55)	4,1 (60)
280S	195/70 R 15 C	3 (44)	3 (44)	3,6 (52)	3,9 (57)
280S	205/65 R 16 C	2,8 (41)	2,8 (41)	3,4 (49)	3,7 (54)
350L - Maksymalne obciążenie osi przedniej 1 750 kilogramów	215/75 R 16 C	3,5 (51)	4,8 (70)	3,5 (51)	4,8 (70)
350L - Maksymalne obciążenie osi przedniej 1 850 kilogramów	215/75 R 16 C	3,8 (55)	4,8 (70)	3,8 (55)	4,8 (70)
410EF/M2	185/75 R 16 C	4,7 (68)	4,1 (60)	4,7 (68)	4,1 (60)

Wersja	Rozmiar opon	Obciążenie normalne		Obciążenie pełne	
		Przód	Tył	Przód	Tył
		bary (lbf/in²)	bary (lbf/in²)	bary (lbf/in²)	bary (lbf/in²)
410EF/M2	195/70 R 15 C	4,6 (67)	3,7 (54)	4,6 (67)	3,7 (54)

Van i kombi - z napędem na tylne koła

Ciśnienie powietrza w oponach

Wersja	Rozmiar opon	Obciążenie normalne		Obciążenie pełne	
		Przód	Tył	Przód	Tył
		bary (lbf/in²)	bary (lbf/in²)	bary (lbf/in²)	bary (lbf/in²)
300S/M/L	205/75 R 16 C	3,5 (51)	4,2 (61)	3,5 (51)	4,2 (61)
330S/M/L	205/75 R 16 C	3,5 (51)	4,2 (61)	3,5 (51)	4,2 (61)
330S/M/L	215/75 R 16 C	3,4 (49)	4,5 (65)	3,4 (49)	4,5 (65)
350M/L - Maksymalne obciążenie osi przedniej 1 750 kilogramów	215/75 R 16 C	3,5 (51)	4,8 (70)	3,5 (51)	4,8 (70)
350M/L - Maksymalne obciążenie osi przedniej 1 850 kilogramów	215/75 R 16 C	3,8 (55)	4,8 (70)	3,8 (55)	4,8 (70)
350M/EF - Maksymalne obciążenie osi przedniej 1 750 kilogramów	215/75 R 16 C	3,5 (51)	4,9 (71)	3,5 (51)	4,9 (71)
350M/L/EF - Maksymalne obciążenie osi przedniej 1 850 kilogramów	215/75 R 16 C	3,8 (55)	4,9 (71)	3,8 (55)	4,9 (71)
430EF - Maksymalne obciążenie osi przedniej 1 750 kilogramów	185/75 R16 C	4,7 (68)	3,5 (51)	4,7 (68)	3,5 (51)
430EF - Maksymalne obciążenie osi przedniej 1 850 kilogramów	185/75 R16 C	4,7 (68)	4,1 (60)	4,7 (68)	4,1 (60)

Wersja	Rozmiar opon	Obciążenie normalne		Obciążenie pełne	
		Przód	Tył	Przód	Tył
		bary (lbf/in²)	bary (lbf/in²)	bary (lbf/in²)	bary (lbf/in²)
430EF	195/75 R 16 C	4,6 (67)	3,7 (54)	4,6 (67)	3,7 (54)
460M/L/EF - Maksymalne obciążenie osi tylnej 2 600 kilogramów	195/75 R 16 C	4,6 (67)	3,2 (46)	4,6 (67)	3,2 (46)
460M/L/EF - Maksymalne obciążenie osi tylnej 3 300 kilogramów	195/75 R 16 C	4,6 (67)	4,3 (62)	4,6 (67)	4,3 (62)

Van i kombi - z napędem na przednie koła

Ciśnienie powietrza w oponach

Wersja	Rozmiar opon	Obciążenie normalne		Obciążenie pełne	
		Przód	Tył	Przód	Tył
		bary (lbf/in²)	bary (lbf/in²)	bary (lbf/in²)	bary (lbf/in²)
260S	185/75 R 16 C	3,8 (55)	3,8 (55)	3,8 (55)	3,8 (55)
260S - Masa całkowita pojazdu 2 350 kilogramów	195/70 R 15 C	3,3 (48)	3,3 (48)	3,3 (48)	3,3 (48)
260S - Maksymalne obciążenie osi przedniej 1 450 kilogramów - Maksymalne obciążenie osi tylnej 1 475 kilogramów	195/70 R 15 C	3,4 (49)	3,5 (51)	3,4 (49)	3,5 (51)
260S	205/65 R 16 C	3,4 (49)	3,5 (51)	3,4 (49)	3,5 (51)
260S - Sportvan	195/70 R 15 C	3,4 (49)	3,5 (51)	3,4 (49)	3,5 (51)
260S - Sportvan	235/45 R18	2,8 (41)	2,9 (42)	2,8 (40)	2,9 (42)
280S	185/75 R 16 C	3,8 (55)	4,4 (64)	3,8 (55)	4,4 (64)
280S	195/70 R 15 C	3,6 (52)	4,2 (61)	3,6 (52)	4,2 (61)

Wersja	Rozmiar opon	Obciążenie normalne		Obciążenie pełne	
		Przód	Tył	Przód	Tył
		bary (lbf/in²)	bary (lbf/in²)	bary (lbf/in²)	bary (lbf/in²)
280S	205/65 R 16 C	3,4 (49)	4 (58)	3,4 (49)	4 (58)
280M - Zmniejszona masa całkowita pojazdu - jedynie Wielka Brytania	185/75 R 16 C	3,8 (55)	4,1 (60)	3,8 (55)	4,1 (60)
280M - Zmniejszona masa całkowita pojazdu - jedynie Włochy	185/75 R 16 C	3,9 (57)	4,4 (64)	3,9 (57)	4,4 (64)
280M - Zmniejszona masa całkowita pojazdu - jedynie Wielka Brytania	195/70 R 15 C	3,4 (49)	3,8 (55)	3,4 (49)	3,8 (55)
280M - Zmniejszona masa całkowita pojazdu - jedynie Włochy	195/70 R 15 C	3,7 (54)	4,2 (61)	3,7 (54)	4,2 (61)
280M	205/65 R 16 C	3,4 (49)	3,7 (54)	3,4 (49)	3,7 (54)
280M	205/65 R 16 C	3,6 (52)	4 (58)	3,6 (52)	4 (58)
300S/M/L	185/75 R 16 C	4,2 (61)	4,7 (68)	4,2 (61)	4,7 (68)
300S/M/L	195/70 R 15 C	4 (58)	4,5 (65)	4 (58)	4,5 (65)
300S/M/L	205/65 R 16 C	3,8 (55)	4,3 (62)	3,8 (55)	4,3 (62)
300L	185/75 R 16 C	4,1 (60)	4,4 (64)	4,1 (60)	4,4 (64)
300L	195/70 R 15 C	3,7 (54)	4,2 (61)	3,7 (54)	4,2 (61)
300L	205/65 R 16 C	3,7 (54)	4 (58)	3,7 (54)	4 (58)
330S/M/L	195/70 R 15 C	4,1 (60)	Nie dotyczy	4,1 (60)	Nie dotyczy
330S/M/L	215/75 R 16 C	3,4 (49)	4,5 (65)	3,4 (49)	4,5 (65)
350M/L	195/70 R 15 C	4,3 (62)	Nie dotyczy	4,3 (62)	Nie dotyczy
350M/L	215/75 R 16 C	3,5 (51)	4,8 (70)	3,5 (51)	4,8 (70)

Kabina z ramą i nadwozie skrzyniowe - z napędem na tylne koła

Ciśnienie powietrza w oponach

Wersja	Rozmiar opon	Obciążenie normalne		Obciążenie pełne	
		Przód	Tył	Przód	Tył
		bary (lbf/in²)	bary (lbf/in²)	bary (lbf/in²)	bary (lbf/in²)
300S/M	205/75 R 16 C	3,5 (51)	4,2 (61)	3,5 (51)	4,2 (61)
330S/M/L	215/75 R 16 C	3,4 (49)	4,5 (65)	3,4 (49)	4,5 (65)
350S/M/L/EF - Maksymalne obciążenie osi tylnej 2 450 kilogramów	185/75 R 16 C	4,7 (68)	3,3 (48)	4,7 (68)	3,3 (48)
350L/EF - Maksymalne obciążenie osi tylnej 2 600 kilogramów	185/75 R 16 C	4,7 (68)	3,5 (51)	4,7 (68)	3,5 (51)
350S/M/L/EF - Maksymalne obciążenie osi tylnej 2 450 kilogramów	195/75 R 16 C	4,6 (67)	3,3 (48)	4,6 (67)	3,3 (48)
350L/EF - Maksymalne obciążenie osi tylnej 2 600 kilogramów	195/75 R 16 C	4,6 (67)	3,2 (46)	4,6 (67)	3,2 (46)
350S/M/L - Maksymalne obciążenie osi przedniej 1 750 kilogramów	215/75 R 16 C	3,5 (51)	4,8 (70)	3,5 (51)	4,8 (70)
350S/M/L - Maksymalne obciążenie osi przedniej 1 850 kilogramów	215/75 R 16 C	3,8 (55)	4,8 (70)	3,8 (55)	4,8 (70)
350EF - Maksymalne obciążenie osi przedniej 1 750 kilogramów	215/75 R 16 C	3,5 (51)	4,9 (71)	3,5 (51)	4,9 (71)
350EF - Maksymalne obciążenie osi przedniej 1 850 kilogramów	215/75 R 16 C	3,8 (55)	4,9 (71)	3,8 (55)	4,9 (71)
430EF - Maksymalne obciążenie osi tylnej 2 600 kilogramów	185/75 R 16 C	4,7 (68)	3,5 (51)	4,7 (68)	3,5 (51)

Wersja	Rozmiar opon	Obciążenie normalne		Obciążenie pełne	
		Przód	Tył	Przód	Tył
		bary (lbf/in²)	bary (lbf/in²)	bary (lbf/in²)	bary (lbf/in²)
430M/L/EF - Maksymalne obciążenie osi tylnej 2 950 kilogramów	185/75 R 16 C	4,7 (68)	4,1 (60)	4,7 (68)	4,1 (60)
430M/L/EF	195/75 R 16 C	4,6 (67)	3,7 (54)	4,6 (67)	3,7 (54)
460M/L/EF - Maksymalne obciążenie osi tylnej 2 600 kilogramów	195/75 R 16 C	4,6 (67)	3,2 (46)	4,6 (67)	3,2 (46)
460M/L/EF - Maksymalne obciążenie osi tylnej 3 300 kilogramów	195/75 R 16 C	4,6 (67)	4,3 (62)	4,6 (67)	4,3 (62)

Kabina z ramą i nadwozie skrzyniowe - z napędem na przednie koła

Ciśnienie powietrza w oponach

Wersja	Rozmiar opon	Obciążenie normalne		Obciążenie pełne	
		Przód	Tył	Przód	Tył
		bary (lbf/in²)	bary (lbf/in²)	bary (lbf/in²)	bary (lbf/in²)
300S/M	185/75 R 16 C	4,2 (61)	4,7 (68)	4,2 (61)	4,7 (68)
300S/M	195/70 R 15 C	4 (58)	4,5 (65)	4 (58)	4,5 (65)
300S/M	205/65 R 16 C	3,8 (55)	4,3 (62)	3,8 (55)	4,3 (62)
330S/M/L	195/70 R 15 C	4,1 (60)	Nie dotyczy	4,1 (60)	Nie dotyczy
330S/M/L	215/75 R 16 C	3,4 (49)	4,5 (65)	3,4 (49)	4,5 (65)
350M/L/EF	195/70 R 15 C	4,3 (62)	Nie dotyczy	4,3 (62)	Nie dotyczy
350M/L/EF	215/75 R 16 C	3,5 (51)	4,8(70)	3,5 (51)	4,8 (70)

ECOnetic

Ciśnienie powietrza w oponach

Wersja	Rozmiar opon	Obciążenie normalne		Obciążenie pełne	
		Przód	Tył	Przód	Tył
		bary (lbf/in²)	bary (lbf/in²)	bary (lbf/in²)	bary (lbf/in²)
ECOnetic	215/75 R 16 C	3 (43)	3,4 (49)	3 (43)	3,4 (49)

TABLICZKA IDENTYFIKACYJNA POJAZDU

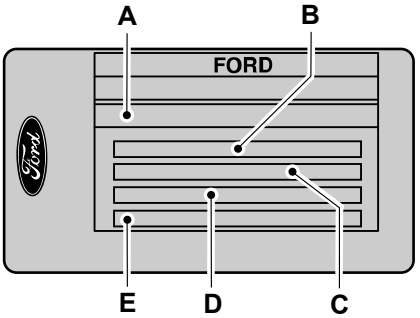

E85610

A	Numer identyfikacyjny pojazdu
B	Całkowita masa pojazdu
C	Masa całkowita pojazdu i przyczepy
D	Maksymalne obciążenie przedniej osi
E	Maksymalne obciążenie tylnej osi

Numer identyfikacyjny pojazdu i masy maksymalne są podane na tabliczce umieszczonej w dolnej części otworu drzwi pasażera, po stronie zamka.

NUMER IDENTYFIKACYJNY POJAZDU (VIN)

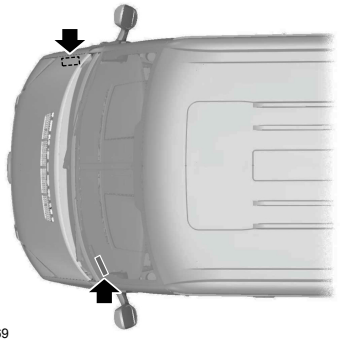

E71369

Numer identyfikacyjny pojazdu jest wytłoczony w nadkolu prawego przedniego koła. Jest on również widoczny po lewej stronie tablicy rozdzielczej.

SPECYFIKACJE TECHNICZNE

Wymiary pojazdu

Krótki rozstaw osi

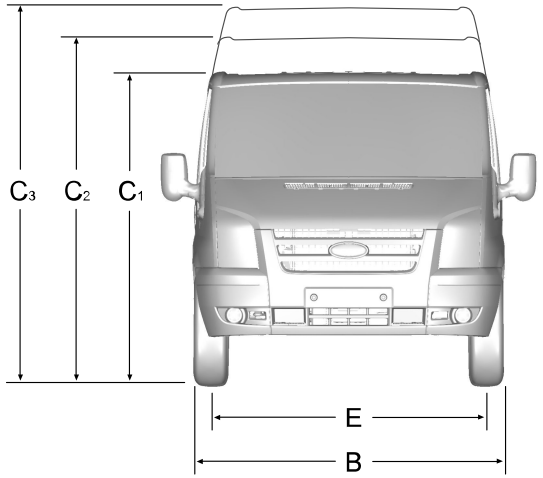

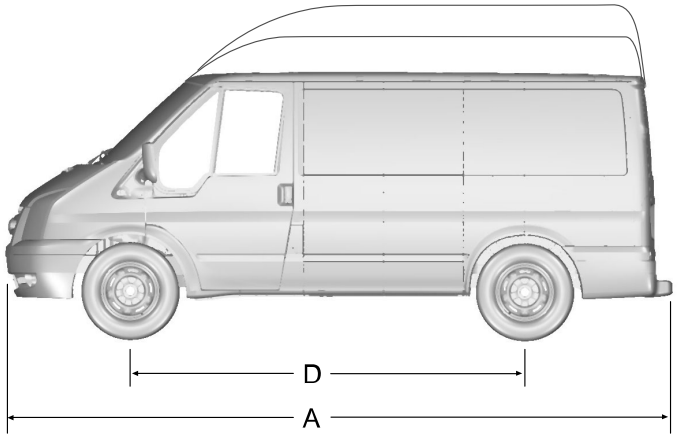

E71261

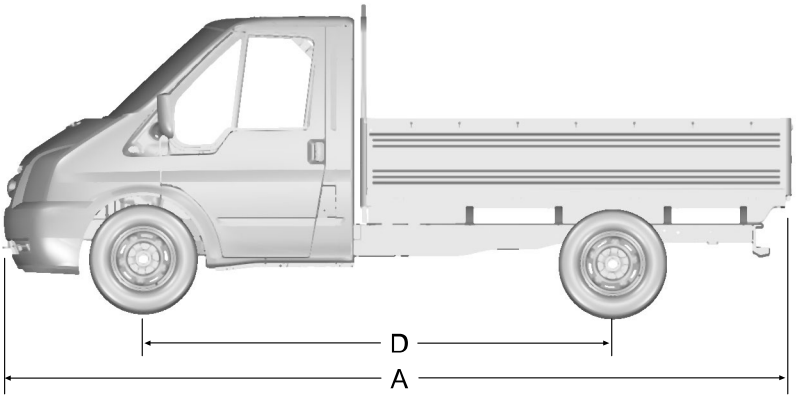

E71262

Poz.	Opis wymiarów	Wymiary w mm (calach)
A	Maksymalna długość - bez tylnego stopnia (van i kombi)	4863 (191,5)
A	Maksymalna długość (kabina z ramą i nadwozie skrzyniowe ze skrzynią)	5254 (206,9)
A	Maksymalna długość z tylnym stopniem (van i kombi)	4965 (195,5)
A	Maksymalna długość z wyposażeniem do holowania (van i kombi)	5070 (199,6)
A	Maksymalna długość z wyposażeniem do holowania (kabina z ramą i nadwozie skrzyniowe ze skrzynią)	5254 (206,9)
B	Szerokość całkowita bez lusterek zewnętrznych (van i kombi)	1974 (77,7)
B	Szerokość całkowita bez lusterek zewnętrznych (kabina z ramą i nadwozie skrzyniowe - wąska platforma)	1998 (78,6)
B	Szerokość całkowita bez lusterek zewnętrznych (kabina z ramą i nadwozie skrzyniowe - szeroka platforma)	2198 (86,5)
C1	Wysokość całkowita - niski dach (van i kombi)	1997 - 2089 (78,6 - 82,2)
C1	Wysokość całkowita - niski dach (kabina z ramą i nadwozie skrzyniowe)	1974 - 2037 (77,7 - 80,1)
C2	Wysokość całkowita - dach średnio wysoki (van i kombi)	2313 - 2405 (91,1 - 94,7)

Poz.	Opis wymiarów	Wymiary w mm (calach)
C3	Wysokość całkowita - dach bardzo wysoki	-
D	Rozstaw osi (van i kombi)	2933 (115,5)
D	Rozstaw osi (kabina z ramą i nadwozie skrzyniowe)	3137 (123,5)
E	Rozstaw kół - przód	1737 - 1757 (68,4 - 69,2)
E	Rozstaw kół - tył	1642 - 1720 (64,6 - 67,7)

Średni rozstaw osi

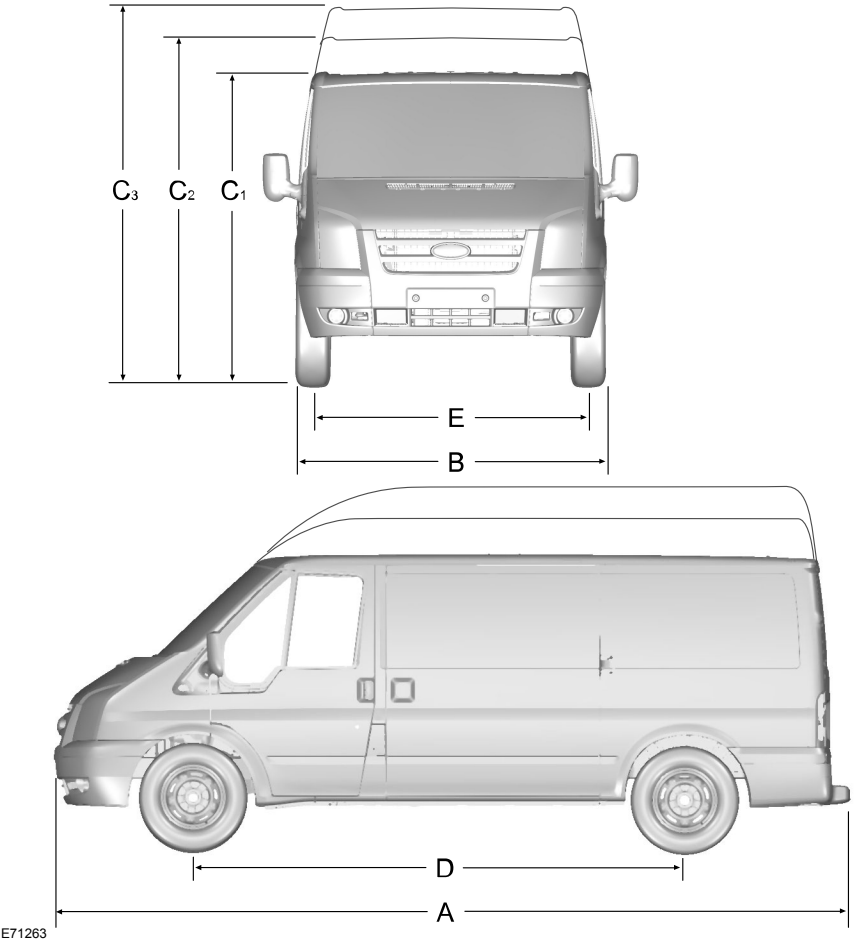

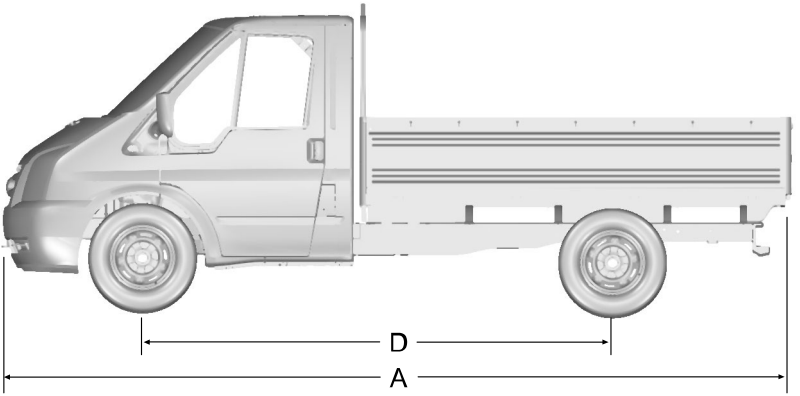

E71264

Poz.	Opis wymiarów	Wymiary w mm (calach)
A	Maksymalna długość - dach średnio wysoki (van i kombi)	5301 (208,7)
A	Maksymalna długość bez tylnego stopnia (podwójna kabina z ramą i nadwozie skrzyniowe ze skrzynią)	5792 (228)
A	Maksymalna długość bez tylnego stopnia (pojedyncza kabina z ramą i nadwozie skrzyniowe ze skrzynią)	5775 (227,4)
A	Maksymalna długość z tylnym stopniem (van i kombi)	5403 (212,7)
A	Maksymalna długość z wyposażeniem do holowania (van i kombi)	5444 (214,3)
A	Maksymalna długość z wyposażeniem do holowania (kabina z ramą i nadwozie skrzyniowe bez skrzyni)	5616 (221,1)
A	Maksymalna długość z wyposażeniem do holowania (podwójna kabina z ramą i nadwozie skrzyniowe ze skrzynią)	5775 (227,4)
A	Maksymalna długość z wyposażeniem do holowania (pojedyncza kabina z ramą i nadwozie skrzyniowe ze skrzynią)	5792 (228)
B	Szerokość całkowita bez lusterek zewnętrznych (van i kombi)	1974 (77,7)

Poz.	Opis wymiarów	Wymiary w mm (calach)
B	Szerokość całkowita bez lusterek zewnętrznych (kabina z ramą i nadwozie skrzyniowe - wąska platforma)	1998 (78,6)
B	Szerokość całkowita bez lusterek zewnętrznych (kabina z ramą i nadwozie skrzyniowe - szeroka platforma)	2198 (86,5)
C1	Wysokość całkowita - niski dach (van i kombi)	1995 - 2056 (78,6 - 80,9)
C1	Wysokość całkowita - niski dach (pojedyncza kabina z ramą i nadwozie skrzyniowe)	1969 - 2057 (77,5 - 81)
C1	Wysokość całkowita - niski dach (podwójna kabina z ramą i nadwozie skrzyniowe)	2031 - 2069 (80 - 81,5)
C2	Wysokość całkowita - dach średnio wysoki (van i kombi)	2302 - 2390 (90,6 - 94,1)
C3	Wysokość całkowita - dach bardzo wysoki (van i kombi)	2616 (103)
D	Rozstaw osi (van i kombi)	3300 (129,9)
D	Rozstaw osi (kabina z ramą i nadwozie skrzyniowe)	3504 (138)
E	Rozstaw kół - przód	1737 - 1757 (68,4 - 69,2)
E	Rozstaw kół - tył (wszystkie z pojedynczymi kołami tylnymi)	1710 - 1720 (67,3 - 67,7)
E	Rozstaw kół - tył (kabina z ramą i nadwozie skrzyniowe - podwójne koła tylne)	1642 (64,6)

Długi rozstaw osi

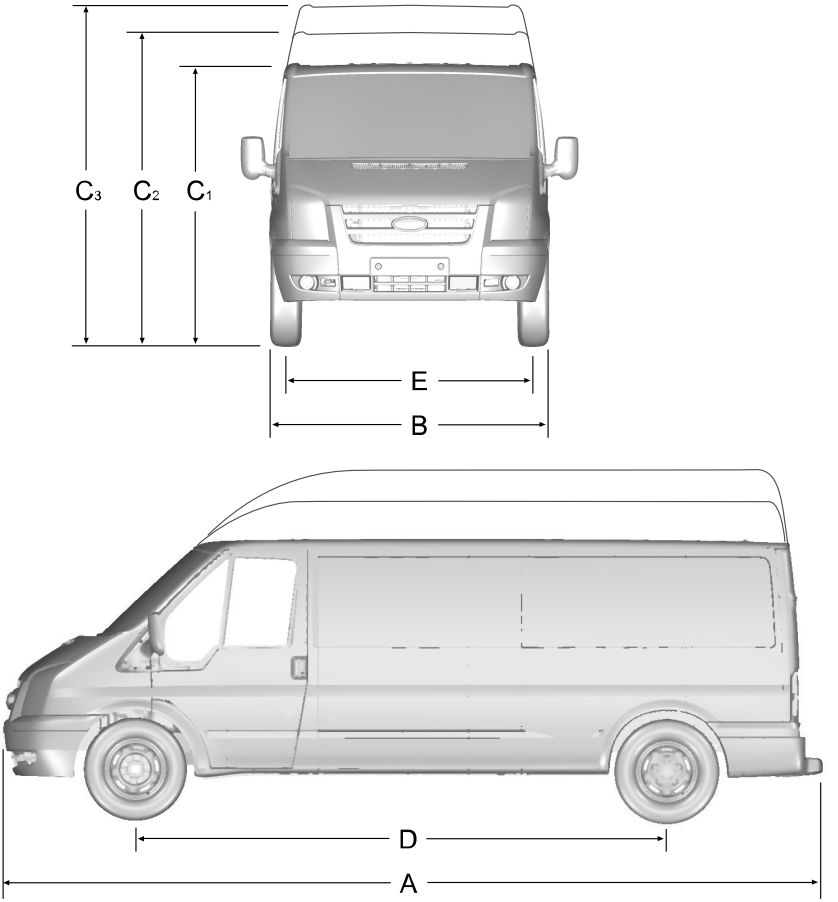

E71265

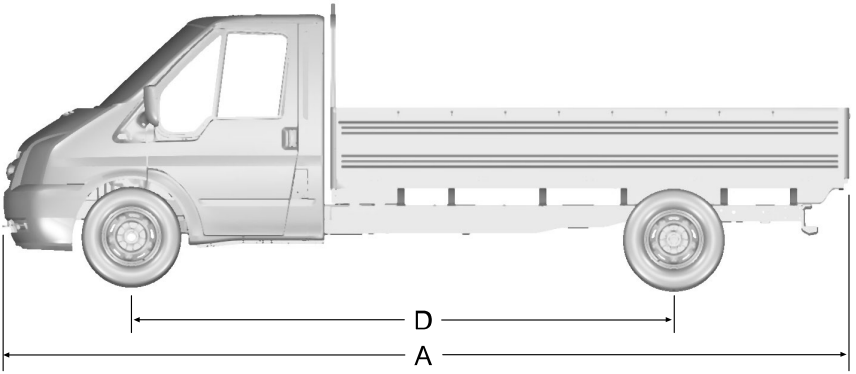

E71266

Poz.	Opis wymiarów	Wymiary w mm (calach)
A	Maksymalna długość - dach średnio wysoki (van i kombi)	5751 (226,4)
A	Maksymalna długość - dach bardzo wysoki (van i kombi)	5751 (226,4)
A	Maksymalna długość - dach bardzo wysoki (kombi i van z przedłużoną ramą)	6474 (254,9)
A	Maksymalna długość (pojedyncza kabina z ramą i nadwozie skrzyniowe ze skrzynią)	6175 (243,1)
A	Maksymalna długość (podwójna kabina z ramą i nadwozie skrzyniowe ze skrzynią) z przedłużoną ramą	6142 (241,8)
A	Maksymalna długość z tylnym stopniem (van i kombi)	5853 (230,4)
A	Maksymalna długość z tylnym stopniem (van i kombi z przedłużoną ramą)	6576 (258,9)
A	Maksymalna długość z tylnym stopniem (pojedyncza kabina z ramą, z przedłużoną ramą, ze skrzynią)	6675 (262,8)
A	Maksymalna długość z tylnym stopniem (podwójna kabina z ramą, z przedłużoną ramą, ze skrzynią)	6592 (259,5)
A	Maksymalna długość z wyposażeniem do holowania (van i kombi)	5869 (231)
A	Maksymalna długość z wyposażeniem do holowania (kombi i van z przedłużoną ramą)	6593 (257,7)

Poz.	Opis wymiarów	Wymiary w mm (calach)
A	Maksymalna długość z wyposażeniem do holowania (kabina z ramą i nadwozie skrzyniowe ze skrzynią)	6175 (240,5)
A	Maksymalna długość z wyposażeniem do holowania (kabina z ramą i nadwozie skrzyniowe ze skrzynią) z przedłużoną ramą	6675 (260,2)
B	Szerokość całkowita bez lusterek zewnętrznych (van i kombi z pojedynczymi kołami tylnymi)	1974 (77,7)
B	Szerokość całkowita bez lusterek zewnętrznych (van i kombi z pojedynczymi kołami tylnymi z funkcją magnetycznego podtrzymywania drzwi)	1999 (78,7)
B	Szerokość całkowita bez lusterek zewnętrznych (van i kombi z podwójnymi kołami tylnymi)	2084 (82)
B	Szerokość całkowita bez lusterek zewnętrznych (kabina z ramą i nadwozie skrzyniowe - wąska platforma)	1998 (78,6)
B	Szerokość całkowita bez lusterek zewnętrznych (kabina z ramą i nadwozie skrzyniowe - szeroka platforma)	2198 (86,5)
C1	Wysokość całkowita - niski dach (pojedyncza kabina z ramą i nadwozie skrzyniowe)	2017 - 2049 (79,4 - 80,7)
C1	Wysokość całkowita - niski dach (podwójna kabina z ramą i nadwozie skrzyniowe)	2024 - 2047 (79,7 - 80,6)
C2	Wysokość całkowita - dach średnio wysoki (van i kombi)	2325 - 2402 (91,5 - 95,6)
C2	Wysokość całkowita - dach średnio wysoki (kombi i van z przedłużoną ramą)	2383 (93,8)
C2	Wysokość całkowita - dach bardzo wysoki (kombi i van z przedłużoną ramą)	2608 - 2629 (102,7 - 103,5)
C3	Wysokość całkowita - dach bardzo wysoki (van i kombi)	2543 - 2619 (100,1 - 103,1)
C3	Wysokość całkowita - przedłużona rama (pojedyncza kabina z ramą)	2012 - 2052 (79,2 - 80,8)
C3	Wysokość całkowita - przedłużona rama (podwójna kabina z ramą)	2012 - 2055 (79,2 - 80,9)
D	Rozstaw osi (van i kombi)	3750 (147,6)
D	Rozstaw osi (kabina z ramą i nadwozie skrzyniowe)	3954 (155,7)
E	Rozstaw kół - przód	1737 - 1757 (68,4 - 69,1)

Poz.	Opis wymiarów	Wymiary w mm (calach)
E	Rozstaw kół - tył (van i kombi)	1710 - 1720 (67,3 - 67,7)
E	Rozstaw kół - tył (kabina z ramą i nadwozie skrzyniowe - podwójne koła tylne)	1642 (64,6)

Wymiary wyposażenia do holowania

Van i kombi

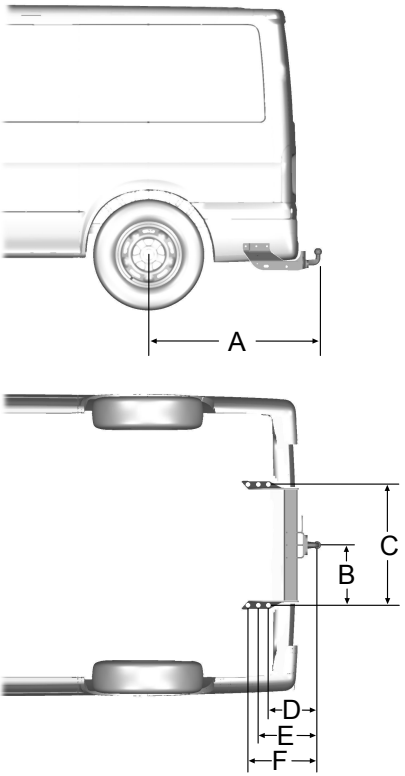

E71267

Poz.	Opis wymiarów	Wymiary w mm (calach)
A	Środek koła - koniec haka holowniczego (rama standardowa)	1140 (44,9)
A	Środek koła - koniec haka holowniczego (rama przedłużona)	1863 (73,3)
B	Środek haka holowniczego - podłużnica	416 (16,4)
C	Wewnętrzna strona podłużnicy	832 (32,8)
D	Środek haka - środek 1. punktu mocowania	334 (13,1)
E	Środek haka - środek 2. punktu mocowania	403,5 (15,9)
F	Środek haka - środek 3. punktu mocowania	473 (18,6)

Kabina z ramą i nadwozie skrzyniowe

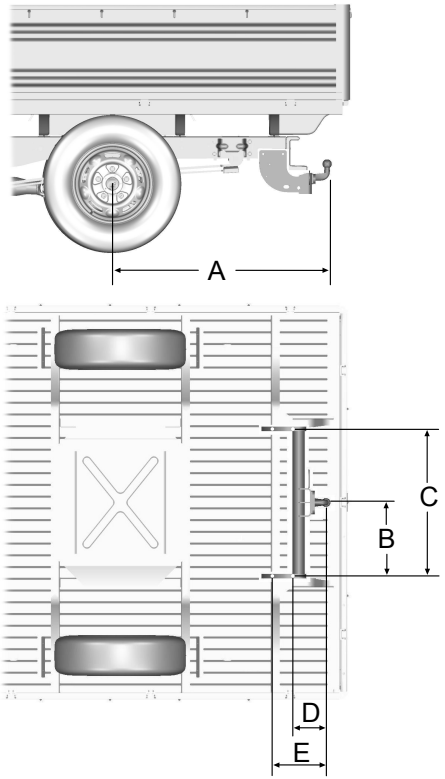

E71268

Poz.	Opis wymiarów	Wymiary w mm (calach)
A	Środek koła - koniec haka holowniczego (rama standardowa)	1180 (46,5)
A	Środek koła - koniec haka holowniczego (rama przedłużona)	1562 (61,5)
B	Środek haka holowniczego - podłużnica	418 (16,5)
C	Wewnętrzna strona podłużnicy	836 (32,9)

Poz.	Opis wymiarów	Wymiary w mm (calach)
D	Środek haka - środek 1. punktu mocowania	237 (9,3)
E	Środek haka - środek 2. punktu mocowania	343,5 (13,5)

INFORMACJE OGÓLNE

UWAGA

Korzystanie z układu przy wyłączonym silniku powoduje rozładowywanie akumulatora.

Ten rozdział przedstawia funkcje i cechy zestawu głośnomówiącego telefonu komórkowego z systemem Bluetooth.

Część układu obejmująca telefon komórkowy z systemem Bluetooth zapewnia współdziałanie z systemem audio lub nawigacyjnym oraz Twoim telefonem komórkowym. Umożliwia ona wykorzystywanie systemu audio lub systemu nawigacyjnego do nawiązywania i odbierania połączeń telefonicznych bez konieczności korzystania z telefonu komórkowego.

Kompatybilność telefonów

UWAGA

Ponieważ nie istnieje żadna powszechna umowa, producenci telefonów komórkowych mogą stosować różne profile w swoich urządzeniach Bluetooth. Z tego względu może wystąpić niekompatybilność między telefonem a zestawem głośnomówiącym, która niekiedy może znacznie pogorszyć działanie systemu. Aby uniknąć takiej sytuacji, należy korzystać wyłącznie z zalecanych telefonów.

Prosimy odwiedzić stronę internetową **www.ford- mobile-connectivity.com**, na której podano pełne szczegóły.

USTAWIENIA TELEFONU

Książka telefoniczna

Po uruchomieniu silnika dostęp do listy książki telefonicznej może być przez kilka minut opóźniony, zależnie od jej objętości.

Kategorie książki telefonicznej

Zależnie od wpisu do książki telefonicznej na ekranie zespołu audio wyświetlane mogą być różne kategorie.

Na przykład:

M	Telefon komórkowy
O	Telefon biurowy
H	Telefon domowy
F	Faks

Wskazówka: *Hasła mogą być wyświetlane bez dołączonej kategorii.*

Kategoria może być także przedstawiona za pomocą symbolu:

Telefon

Telefon komórkowy

Telefon domowy

Telefon biurowy

Faks

Określanie telefonu jako telefonu aktywnego

Podczas korzystania z systemu po raz pierwszy żaden telefon nie jest połączony z systemem.

Telefon z systemem Bluetooth

Po przyporządkowaniu telefonu Bluetooth do systemu, staje się on telefonem aktywnym. Dalsze informacje znajdziesz w menu telefonu.

Wybierz telefon z menu aktywnych telefonów.

Po ponownym włączeniu zapłonu i radia lub systemu nawigacyjnego system wybiera telefon aktywny ostatnim razem.

Wskazówka: *W niektórych przypadkach połączenie Bluetooth musi zostać potwierdzone również na telefonie.*

Przyporządkowanie innego telefonu z funkcją Bluetooth

Przyporządkuj nowy telefon Bluetooth zgodnie z wymaganiami co do połączenia Bluetooth.

Telefony zapisane w systemie dostępne są z listy w zespole audio.

Wskazówka: *Można przyporządkować maksymalnie sześć urządzeń. Jeżeli sześć telefonów Bluetooth zostało przyporządkowanych do pojazdu, jeden z nich należy wykasować, aby przyporządkować nowy telefon.*

USTAWIENIA BLUETOOTH

Zanim można będzie korzystać z telefonu w pojeździe, telefon ten musi być przyporządkowany do systemu telefonicznego pojazdu.

Obsługa telefonów

Do systemu pojazdu można przyporządkować maksymalnie sześć urządzeń Bluetooth.

Wskazówka: *Jeżeli trwa połączenie w momencie, gdy używany telefon komórkowy zostanie wybrany jako telefon aktywny, połączenie zostanie przekazane do systemu audio pojazdu.*

Wskazówka: *Nawet jeżeli telefon jest podłączony do systemu samochodowego, można z niego korzystać w tradycyjny sposób.*

Wymogi dotyczące połączenia Bluetooth

Zanim możliwe będzie połączenie telefonu komórkowego Bluetooth muszą być spełnione następujące wymagania.

1. Funkcja Bluetooth musi być aktywowana w telefonie i zespole audio. Upewnij się, że opcja menu Bluetooth w zespole audio jest ustawiona na **ON**. Informacje na temat ustawień telefonu znajdziesz w instrukcji obsługi telefonu.
2. W telefonie komórkowym Bluetooth nie może być włączany tryb "prywatny".
3. Wyszukaj urządzenie audio.
4. Wybierz **Ford Audio**.
5. Wpisz kod pokazany na ekranie pojazdu, korzystając z klawiatury telefonu. Jeżeli na ekranie nie pojawi się żaden kod, wpisz numer PIN Bluetooth 0000, korzystając z klawiatury telefonu. Następnie wpisz numer PIN Bluetooth pokazany na ekranie pojazdu.

Wskazówka: *Rozmowa telefoniczna zostanie rozłączona, jeśli zespół audio zostanie wyłączony. Jeżeli kluczyk zapłonowy zostanie obrócony do położenia 0, rozmowa pozostanie połączona.*

ELEMENTY STEROWANIA TELEFONU

Pilot zdalnego sterowania

Przycisk sterowania głosem i trybu pracy

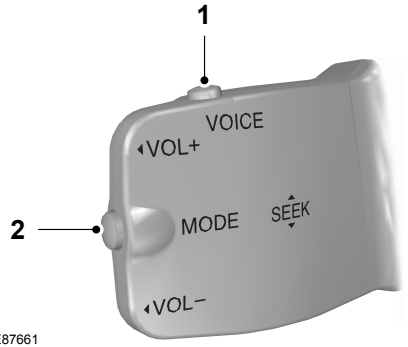

E87661

1 Przycisk sterowania głosem

2 Przycisk trybu

Połączenia przychodzące można przyjmować przez jednokrotne naciśnięcie przycisku "MODE". Naciśnij przycisk ponownie, aby zakończyć połączenie.

KORZYSTANIE Z TELEFONU - POJAZDY NIE WYPOSAŻONE W: SYSTEM NAWIGACYJNY

Rozdział ten opisuje funkcje telefoniczne zespołu audio.

Wskazówka: *Szczegółowe informacje na temat elementów sterowania znajdziesz w Instrukcji Obsługi Audio.*

System wymaga aktywnego telefonu komórkowego.

Nawet jeżeli telefon jest podłączony do systemu audio, można z niego korzystać w tradycyjny sposób.

Wskazówka: *Możesz wyjść z menu telefonu, naciskając jeden z przycisków wyboru źródła dźwięku:* ***CD****,* ***AM/FM*** *lub* ***AUX****.*

Wybieranie połączenia

Wybieranie numeru za pomocą sterowania głosem

Numery telefonów można wybierać za pomocą poleceń głosowych. Patrz **Polecenia telefonu** (strona 196).

Wybieranie numeru z książki telefonicznej

Możesz uzyskać dostęp do książki telefonicznej Twojego telefonu za pośrednictwem funkcji Bluetooth. Poszczególne hasła będą się pojawiały na wyświetlaczu zespołu.

1. Naciśnij przycisk **PHONE** lub przycisk przyjmowania połączenia.
2. Naciśnij przycisk **MENU**.
3. Naciskaj przycisk **MENU**, dopóki nie pojawi się napis **PHONEBOOK**.
4. Za pomocą przycisków wyszukiwania wybierz właściwy numer telefonu.

Wskazówka: *Naciśnij i przytrzymaj przycisk wyszukiwania, aby przejść do następnej litery alfabetu.*

5. Naciśnij przycisk **PHONE** lub przycisk przyjmowania połączenia, aby wybrać zaznaczony numer.

Wybieranie numeru z książki telefonicznej - radioodtwarzacz Sony

Możesz uzyskać dostęp do książki telefonicznej Twojego telefonu za pośrednictwem funkcji Bluetooth. Poszczególne hasła będą się pojawiały na wyświetlaczu zespołu.

1. Naciśnij przycisk **PHONE**.
2. Naciskaj przycisk wyszukiwania, aż wyświetlona zostanie książka telefoniczna.

3. Za pomocą przycisków ze strzałkami w górę/w dół wybierz właściwy numer telefonu.

Wskazówka: *Naciśnij i przytrzymaj przyciski ze strzałkami w górę/w dół, aby przejść do następnej litery alfabetu.*

4. Naciśnij przycisk **PHONE** lub przycisk przyjmowania połączenia, aby wybrać zaznaczony numer.

Wybieranie numeru za pomocą klawiatury telefonicznej

Jeżeli masz zespół audio z klawiaturą telefoniczną (przyciski 0-9, * i #):

1. Naciśnij przycisk przyjmowania połączenia. Naciśnij przycisk **PHONE**, jeżeli masz radioodtwarzacz Sony.
2. Wybierz numer z klawiatury telefonicznej radioodtwarzacza.
3. Naciśnij przycisk przyjmowania połączenia.

Wskazówka: *Jeżeli wpisałeś niewłaściwą cyfrę, naciśnij lewy przycisk wyszukiwania, aby usunąć ostatnią wpisaną cyfrę. Przytrzymanie przycisku przez dłuższą chwilę spowoduje skasowanie całej linii cyfr.*

*Naciśnij i przytrzymaj **0**, aby wprowadzić **+**.*

Kończenie połączenia

Połączenie można zakończyć, naciskając przycisk odrzucania połączenia.

W zespołach audio bez klawiatury telefonicznej połączenie można również zakończyć, naciskając przycisk **PHONE**, **CD**, **AM/FM** lub **ON/OFF** lub naciskając przycisk **MODE** na dźwigni zdalnego sterowania

Ponowne wybieranie numeru

1. Naciśnij przycisk **PHONE** lub przycisk przyjmowania połączenia.
2. Naciśnij przycisk **MENU**.
3. Wybierz listę **CALL OUT** lub **CALL IN**. W niektórych zespołach audio wybierz listę połączeń nieodebranych - **MISSED**, przychodzących - **INCOMING** lub wychodzących - **OUTGOING**.

Wskazówka: *Jeżeli aktywny telefon nie dostarcza listy połączeń wychodzących, można ponownie wybrać ostatnie wychodzące połączenie.*

4. Naciśnij przycisk wyszukiwania na radioodtwarzaczu.
5. Naciśnij przycisk **PHONE** lub przycisk przyjmowania połączenia, aby wybrać wymagany numer.

Ponowne wybieranie numeru - radioodtwarzacz Sony

1. Naciśnij przycisk **PHONE** lub przycisk przyjmowania połączenia.
2. Naciskaj przycisk wyszukiwania, aż wyświetlona zostanie właściwa lista.

Wskazówka: *Jeżeli aktywny telefon nie dostarcza listy połączeń wychodzących, można ponownie wybrać ostatnie wychodzące połączenie.*

3. Za pomocą przycisków poruszania się w górę/w dół wybierz właściwy numer telefonu.
4. Naciśnij przycisk **PHONE** lub przycisk przyjmowania połączenia, aby wybrać numer.

Ponowne wybieranie ostatnio wybranego numeru - radioodtwarzacz Sony

1. Naciśnij przycisk przyjmowania połączenia.
2. Naciśnij przycisk przyjmowania połączenia ponownie, aby wybrać numer.

Odbieranie przychodzącego połączenia

Przyjmowanie przychodzącego połączenia

Przychodzące połączenia można odbierać, naciskając przycisk przyjmowania połączenia, przycisk **PHONE** lub przycisk **MODE** na dźwigni zdalnego sterowania.

Odrzucenie połączenia

Przychodzące połączenia można odrzucać, naciskając przycisk odrzucania połączenia.

W zespołach audio bez klawiatury telefonicznej połączenie można również odrzucić, naciskając przycisk **PHONE**, **CD**, **AM/FM** lub **ON/OFF**.

Odbieranie drugiego przychodzącego połączenia

Wskazówka: *Funkcja drugiego przychodzącego połączenia musi być aktywowana w telefonie.*

Jeżeli podczas trwania rozmowy przychodzi drugie połączenie, zabrzmi sygnał i będziesz mógł zakończyć bieżące połączenie i przyjąć połączenie przychodzące.

Przyjmowanie drugiego przychodzącego połączenia

Drugie przychodzące połączenie można odebrać, naciskając przycisk przyjmowania połączenia, przycisk **PHONE** lub przycisk **MODE** na dźwigni zdalnego sterowania.

Odrzucanie drugiego przychodzącego połączenia

Drugie przychodzące połączenie można odrzucić, naciskając przycisk odrzucania połączenia. W zespołach audio bez klawiatury telefonicznej drugie przychodzące połączenie można również odrzucić, naciskając przycisk **CD** lub przycisk **AM/FM**.

Wyciszanie mikrofonu

Można wyciszyć mikrofon podczas połączenia. Gdy mikrofon jest wyciszony, na ekranie pojawi się potwierdzenie.

Zespoły audio z zielonym przyciskiem przyjmowania połączenia

Naciśnij przycisk przyjmowania połączenia. Naciśnij przycisk ponownie, aby wyłączyć tę funkcję.

Zespoły audio bez zielonego przycisku przyjmowania połączenia

Naciśnij przycisk wyszukiwania w górę lub w dół skali. Naciśnij przycisk ponownie, aby wyłączyć tę funkcję.

Zmiana aktywnego telefonu

Wskazówka: *Telefony muszą być przyporządkowane do systemu, zanim będą mogły zostać uaktywnione.*

Korzystając z przycisku zapamiętywania stacji

Wskazówka: *Dotyczy wyłącznie radioodtwarzaczy bez klawiatury telefonicznej.*

1. Naciśnij przycisk **PHONE** w radioodtwarzaczu.
2. Naciśnij odpowiedni przycisk numeryczny (spośród przycisków zapamiętywania stacji 1 - 6).

Korzystając z menu zespołu audio

Wskazówka: *Po przyporządkowaniu telefonu do systemu, staje się on telefonem aktywnym.*

1. Naciśnij przycisk **PHONE** lub przycisk przyjmowania połączenia.
2. Naciśnij przycisk **MENU** w radioodtwarzaczu.
3. Wybierz opcję **ACTIVE PHONE** w radioodtwarzaczu.

4. Przewiń zapamiętane telefony za pomocą przycisków wyszukiwania, aby zobaczyć przyporządkowane do urządzenia telefony.
5. Naciśnij przycisk **MENU**, aby wybrać telefon, który ma być telefonem aktywnym.

Odłączanie telefonu przyporządkowanego do pojazdu

Telefon komórkowy przyporządkowany do pojazdu można wykasować z pamięci systemu w dowolnej chwili, o ile w danej chwili nie jest prowadzona rozmowa telefoniczna.

1. Naciśnij przycisk **PHONE** lub przycisk przyjmowania połączenia.
2. Naciśnij przycisk **MENU** w radioodtwarzaczu.
3. Wybierz opcję **DEBOND** w radioodtwarzaczu.
4. Przewiń różne opcje telefonów za pomocą przycisków wyszukiwania i wybierz telefon, który chcesz odłączyć od systemu.
5. Naciśnij przycisk **MENU**, aby wybrać telefon, który ma zostać odłączony od systemu.

Odłączanie telefonu przyporządkowanego do pojazdu - radioodtwarzacz Sony

Telefon komórkowy przyporządkowany do pojazdu można wykasować z pamięci systemu w dowolnej chwili, o ile w danej chwili nie jest prowadzona rozmowa telefoniczna.

1. Naciśnij przycisk **PHONE**.
2. Naciskając przyciski ze strzałkami w górę/w dół, przejdź do opcji **DEBOND**.
3. Przewiń różne opcje telefonów za pomocą przycisków wyszukiwania i wybierz telefon, który chcesz odłączyć od systemu.
4. Naciśnij przycisk OK, aby odłączyć wybrany telefon.

KORZYSTANIE Z TELEFONU - POJAZDY WYPOSAŻONE W: SYSTEM NAWIGACYJNY

Rozdział ten opisuje telefoniczne funkcje systemu nawigacyjnego.

Wskazówka: *Szczegółowe informacje na temat elementów sterowania znajdziesz w Instrukcji Obsługi Systemu Nawigacyjnego.*

System wymaga aktywnego telefonu komórkowego.

Nawet jeżeli telefon jest podłączony do systemu nawigacyjnego, można z niego korzystać w tradycyjny sposób.

Wybieranie połączenia

Wybieranie numeru

Numery telefonów można wybierać za pomocą poleceń głosowych. Patrz **Sterowanie głosem** (strona 189).

Kończenie połączenia

Połączenie można zakończyć, naciskając przycisk **END**, przycisk **MODE** na dźwigni zdalnego sterowania lub przycisk **ON/OFF** systemu nawigacyjnego.

Ponowne wybieranie numeru

1. Naciśnij przycisk **PHONE** na odtwarzaczu.
2. Wybierz **REDIAL**.

Odbieranie przychodzącego połączenia

Przyjmowanie przychodzącego połączenia

Przychodzące połączenia można odbierać, naciskając przycisk przyjmowania połączenia, przycisk **MODE** na dźwigni zdalnego sterowania, przycisk **PHONE** na odtwarzaczu lub korzystając z opcji **ACCEPT** w menu.

Odrzucenie połączenia

Przychodzące połączenia można odrzucać, naciskając przycisk odrzucania połączenia, przycisk **CD** lub **AM/FM** na odtwarzaczu lub korzystając z opcji **REJECT** w menu.

Odbieranie drugiego przychodzącego połączenia

Wskazówka: *Funkcja drugiego przychodzącego połączenia musi być aktywowana w telefonie.*

Jeżeli podczas trwania rozmowy przychodzi drugie połączenie, zabrzmi sygnał i będziesz mógł zakończyć bieżące połączenie i przyjąć połączenie przychodzące.

Przyjmowanie drugiego przychodzącego połączenia

Drugie przychodzące połączenie można odebrać, naciskając przycisk przyjmowania połączenia, przycisk **MODE** na dźwigni zdalnego sterowania, przycisk **PHONE** na odtwarzaczu lub korzystając z opcji **ACCEPT** w menu.

Wskazówka: *Spowoduje to przerwanie aktualnie trwającego połączenia.*

Odrzucanie drugiego przychodzącego połączenia

Drugie przychodzące połączenie można odrzucić, naciskając przycisk odrzucania połączenia lub jeden z następujących przycisków na odtwarzaczu: **CD, AM/FM**.

Wyciszanie mikrofonu

Można wyciszyć mikrofon podczas połączenia. Gdy mikrofon jest wyciszony, na ekranie pojawi się potwierdzenie.

Systemy nawigacyjne DVD

Naciśnij przycisk wyciszania (symbol przekreślonego mikrofonu). Naciśnij przycisk ponownie, aby wyłączyć tę funkcję.

Systemy nawigacyjne CD

Naciśnij przycisk wyciszania mikrofonu. Naciśnij przycisk ponownie, aby wyłączyć tę funkcję.

Zmiana aktywnego telefonu

Wskazówka: *Telefony muszą być przyporządkowane do systemu, zanim będą mogły zostać uaktywnione.*

Wskazówka: *Po przyporządkowaniu telefonu do systemu, staje się on telefonem aktywnym.*

1. Naciśnij przycisk **PHONE** na odtwarzaczu.
2. Za pomocą opcji **BT SETTINGS** w menu wybierz aktywny telefon z listy.

Odłączanie telefonu przyporządkowanego do pojazdu

Telefon komórkowy przyporządkowany do pojazdu można wykasować z pamięci systemu w dowolnej chwili, o ile w danej chwili nie jest prowadzona rozmowa telefoniczna.

1. Naciśnij przycisk **PHONE** na odtwarzaczu.
2. Wybierz opcję menu **BT SETTINGS**.
3. Wybierz opcję menu **DEBOND**.
4. Wybierz telefon z listy.

ZASADY DZIAŁANIA

UWAGA

Korzystanie z układu przy wyłączonym silniku powoduje rozładowywanie akumulatora.

System rozpoznawania mowy umożliwia sterowanie systemem bez konieczności odwracania uwagi kierującego od drogi w celu zmiany ustawień lub zasięgnięcia informacji z systemu.

Zawsze, gdy wypowiesz jedno ze zdefiniowanych poleceń, gdy system jest aktywny, układ rozpoznawania mowy przetworzy Twoje polecenie na sygnał sterujący dla systemu. Twoje wskazówki mają formę dialogów lub poleceń. Jesteś prowadzony przez te dialogi za pomocą informacji lub pytań.

Prosimy zaznajomić się z funkcjami systemu przed skorzystaniem z systemu rozpoznawania mowy.

Zakres stosowanych poleceń

System sterowania głosem umożliwia sterowanie następującymi funkcjami pojazdu:

- Telefon z systemem Bluetooth
- radio
- Odtwarzacz CD/Zmieniacz płyt CD
- karta SD
- system nawigacyjny (tylko systemy DVD - patrz oddzielna instrukcja systemu nawigacyjnego DVD).

Wskazówka: *Układ sterowania głosem ma wersje językowe. Jeżeli chcesz, aby system działał w innym języku, skonsultuj się z Autoryzowanym Dealerem Forda.*

Odpowiedź układu

W miarę trwania sesji sterowania głosem układ będzie informował o gotowości kontynuowania za pośrednictwem sygnałów dźwiękowych.

Nie próbuj wydawać poleceń, zanim nie rozlegnie się sygnał dźwiękowy. Układ sterowania głosem powtórzy każde wydane przez Ciebie polecenie głosowe.

Jeżeli nie jesteś pewien, jak postępować dalej, powiedz "HELP" lub "CANCEL", jeżeli nie chcesz kontynuować.

Funkcja pomocy "HELP" zawiera tylko zestaw dostępnych poleceń głosowych. Szczegółowe wyjaśnienia wszystkich możliwych poleceń głosowych znaleźć można w dalszej części tej instrukcji.

Polecenia głosowe

Wszystkie polecenia głosowe należy wydawać naturalnym tonem głosu, takim jak podczas rozmowy z pasażerem lub przez telefon. Poziom głośności Twoich poleceń powinien zależeć od natężenia hałasu otoczenia, wewnątrz lub na zewnątrz pojazdu, ale nie należy krzyczeć.

KORZYSTANIE Z FUNKCJI STEROWANIA GŁOSEM

Działanie systemu

Kolejność i treść poleceń podana jest w poniższych listach. W tabelach pokazano kolejność poleceń głosowych i odpowiedzi systemu dla każdej dostępnej funkcji.

<> oznacza liczbę lub zapisaną etykietę do wstawienia przez użytkownika.

Skróty

Istnieje pewna liczba skrótowych poleceń głosowych, umożliwiających sterowanie niektórymi funkcjami pojazdu bez konieczności przejścia całego menu poleceń. Są to:

- telefon: "MOBILE NAME", "DIAL NUMBER", "DIAL NAME" i "REDIAL"
- odtwarzacz CD/zmieniacz płyt CD: "DISC" i "TRACK"

- radio: "TUNE NAME"
- karta SD: "TRACK".

Rozpocznij komunikację z systemem

Zanim można będzie zacząć "rozmawiać" z systemem, najpierw należy nacisnąć przycisk **VOICE** lub **MODE** dla każdej operacji i zaczekać na sygnał dźwiękowy. Patrz **Sterowanie głosem** (strona 28).

Naciśnij ponownie przycisk, aby anulować sesję komunikacji głosowej.

Etykieta

Funkcja etykiety może mieć zastosowanie w telefonie komórkowym, systemie audio i nawigacyjnym jako funkcja "STORE NAME". Możesz przypisywać etykiety do takich pozycji jak ulubione stacje radiowe czy kontakty telefoniczne. Patrz **Polecenia radioodtwarzacza** (strona 190). Patrz **Polecenia telefonu** (strona 196). Patrz **Polecenia systemu nawigacyjnego** (strona 200).

- Pozwala zapisać do 20 etykiet dla danej funkcji.
- Przeciętny czas zapisu każdej etykiety wynosi ok. 2-3 sekund.

POLECENIA RADIOODTWARZACZA

Odtwarzacz CD

Możesz bezpośrednio sterować odtwarzaniem za pomocą poleceń głosowych.

Schemat

Poniższy schemat przedstawia dostępne polecenia głosowe. Poniższe listy zawierają dalsze informacje o pełnym menu poleceń dla wybranych przykładów.

"CD PLAYER"
"HELP"
"PLAY"
"TRACK"*
"SHUFFLE ALL"
"SHUFFLE FOLDER"**
"SHUFFLE OFF"
"REPEAT FOLDER"**
"REPEAT TRACK"
"REPEAT OFF"

* Może być używane jako skrót.

** Dostępne wyłącznie, gdy płyta CD zawiera pliki audio w formacie MP3 lub WMA.

Ścieżka

Możesz wybrać ścieżkę bezpośrednio na płycie CD.

Kroki	Użytkownik mówi	System odpowiada
1	"CD PLAYER"	"CD PLAYER"
2	"TRACK"*	"TRACK NUMBER PLEASE"
3	"<liczba od 1 do 99>"**	"TRACK <numer ścieżki>"

* Może być używane jako skrót.

** Dodatkowo, liczby mogą być wypowiadane jako grupy złożone maksymalnie z czterech pojedynczych cyfr (np. "2", "4", "5" dla ścieżki 245)

Losowe odtwarzanie

Aby ustawić losowe odtwarzanie.

Kroki	Użytkownik mówi	System odpowiada
1	"CD PLAYER"	"CD PLAYER"
2	"SHUFFLE ALL"	

Radio

Polecenia głosowe sterowania radiem pozwalają nastawiać stacje radiowe.

Schemat

Poniższy schemat przedstawia dostępne polecenia głosowe. Poniższe listy zawierają dalsze informacje o pełnym menu poleceń.

"RADIO"
"HELP"
"AM"
"FM"
"TUNE NAME"*
"DELETE NAME"
"DELETE DIRECTORY"
"PLAY DIRECTORY"

"RADIO"
"STORE NAME"
"PLAY"

* Może być używane jako skrót.

Dostrój częstotliwość

Funkcja ta pozwala dostroić radio poleceniami głosowymi.

Kroki	Użytkownik mówi	System odpowiada
1	"RADIO"	"RADIO"
2	"AM"	"AM FREQUENCY PLEASE"
	"FM"	"FM FREQUENCY PLEASE"
3	"<częstotliwość>"*	"TUNE <częstotliwość>"

* Częstotliwość można wprowadzić na różne sposoby. Poniżej podano przykłady.

Pasmo FM: 87.5 - 108.0 co 0.1

- "Eighty nine point nine" (89.9)
- "Ninety" (90.0)
- "One hundred point five" (100.5)
- "One zero one point one" (101.1)
- "One zero eight" (108.0)

Pasmo AM/MW: 531 - 1602 co 9

Pasmo AM/LW: 153 - 281 co 1

- "Five thirty one" (531)
- "Nine hundred" (900)
- "Fourteen forty" (1440)
- "Fifteen zero three" (1503)
- "Ten eighty" (1080)

Zapisz nazwę

Jeżeli nastroiłeś stację radiową, możesz zapisać jej częstotliwość wraz z nazwą w spisie.

Kroki	Użytkownik mówi	System odpowiada
1	"RADIO"	"RADIO"
2	"STORE NAME"	"STORE NAME" "NAME PLEASE"
3	"<nazwa>"	"REPEAT NAME PLEASE"
4	"<nazwa>"	"STORING NAME" "<nazwa> STORED"

Dostrój nazwę

Funkcja ta pozwala wywoływać zapisaną stację radiową.

Kroki	Użytkownik mówi	System odpowiada
1	"RADIO"	"RADIO"
2	"TUNE NAME"*	"NAME PLEASE"
3	"<nazwa>"	"TUNE <nazwa>"

* Może być używane jako skrót.

Usuń nazwę

Funkcja ta pozwala usuwać zapisaną stację radiową.

Kroki	Użytkownik mówi	System odpowiada
1	"RADIO"	"RADIO"
2	"DELETE NAME"	"NAME PLEASE"
3	"<nazwa>"	"DELETE <nazwa>" "CONFIRM YES OR NO"
4	"YES"	"DELETED"
	"NO"	"COMMAND CANCELLED"

Wyświetl spis

Funkcja ta pozwala systemowi pokazać wszystkie zapisane stacje radiowe.

Kroki	Użytkownik mówi	System odpowiada
1	"RADIO"	"RADIO"
2	"PLAY DIRECTORY"	"PLAY <spis>"

Usuń spis

Funkcja ta pozwala usunąć wszystkie zapisane stacje radiowe na raz.

Kroki	Użytkownik mówi	System odpowiada
1	"RADIO"	"RADIO"
2	"DELETE DIRECTORY"	"DELETE DIRECTORY" "CONFIRM YES OR NO"
3	"YES"	"RADIO DIRECTORY DELETED"
	"NO"	"COMMAND CANCELLED"

Odtwarzanie

Funkcja ta przełącza źródło dźwięku w tryb radia.

Kroki	Użytkownik mówi	System odpowiada
1	"RADIO"	"RADIO"
2	"PLAY"	

Źródła zewnętrzne

Funkcja ta umożliwia przełączenie źródła dźwięku na podłączone urządzenie zewnętrzne.

Kroki	Użytkownik mówi	System odpowiada
1	"EXTERNAL DEVICE"	"EXTERNAL DEVICE"
2	"LINE IN"	"LINE IN"

Karta SD

Te polecenia głosowe służą do sterowania kartą SD, na której zapisano odpowiednie pliki audio.

Schemat

Poniższy schemat przedstawia dostępne polecenia głosowe. Poniższe listy zawierają dalsze informacje o pełnym menu poleceń dla wybranych przykładów.

"SD CARD"
"HELP"
"PLAY"

"SD CARD"
"TRACK"*
"SHUFFLE ALL"
"SHUFFLE FOLDER"
"SHUFFLE OFF"
"REPEAT TRACK"
"REPEAT FOLDER"
"REPEAT OFF"

* Może być używane jako skrót.

Odtwarzanie z karty SD

Funkcja ta umożliwia przełączenie źródła dźwięku na odtwarzanie plików audio z karty SD.

Kroki	Użytkownik mówi	System odpowiada
1	"SD CARD"	"SD CARD"
2	"PLAY"	

Ścieżka na karcie SD

Możesz wybrać ścieżkę bezpośrednio na karcie SD.

Kroki	Użytkownik mówi	System odpowiada
1	"SD CARD"	"SD CARD"
2	"TRACK"*	"TRACK NUMBER PLEASE"
3	"<liczba od 1 do 99>"**	"TRACK <numer ścieżki>"

* Może być używane jako skrót.

** Dodatkowo, liczby mogą być wypowiadane jako grupy złożone maksymalnie z czterech pojedynczych cyfr (np. "2", "4", "5" dla ścieżki 245).

POLECENIA TELEFONU

Telefon

System Twojego telefonu pozwala utworzyć dodatkową książkę telefoniczną. Wpisane hasła można wybierać głosem. Numery telefonów zapisane za pomocą funkcji sterowania głosem zapisywane są w systemie pojazdu, a nie w telefonie.

Schemat

Poniższy schemat przedstawia dostępne polecenia głosowe. Poniższe listy zawierają dalsze informacje o pełnym menu poleceń dla wybranych przykładów.

"PHONE"
"HELP"
"MOBILE NAME"*
"DIAL NUMBER"*
"DIAL NAME"*
"DELETE NAME"
"DELETE DIRECTORY"
"PLAY DIRECTORY"
"STORE NAME"
"REDIAL"*
"ACCEPT CALLS"
"REJECT CALLS"

* Może być używane jako skrót.

Funkcje telefonu

Wybierz numer

Numery telefonów można wybierać po podaniu etykiety poleceniem głosowym.

Kroki	Użytkownik mówi	System odpowiada
1	"PHONE"	"PHONE"
2	"DIAL NUMBER"*	"NUMBER PLEASE"

Kroki	Użytkownik mówi	System odpowiada
3	"<numer telefonu>"	"<numer telefonu> CONTINUE?"
4	"DIAL"	"DIALLING"
	"CORRECTION"	"<powtórz ostatnią część numeru> CONTINUE?"

* Może być używane jako skrót.

Wybierz numer wg nazwy

Numery telefonów można wybierać po podaniu etykiety poleceniem głosowym.

Kroki	Użytkownik mówi	System odpowiada
1	"PHONE"	"PHONE"
2	"DIAL NAME"*	"NAME PLEASE"
3	"<nazwa>"	"DIAL <nazwa>" "CONFIRM YES OR NO"
4	"YES"	"DIALLING"
	"NO"	"COMMAND CANCELLED"

* Może być używane jako skrót.

Wybierz ponownie

Funkcja ta pozwala wybrać ponownie ostatnio wybrany numer telefonu.

Kroki	Użytkownik mówi	System odpowiada
1	"PHONE"	"PHONE"
2	"REDIAL"*	"REDIAL" "CONFIRM YES OR NO"
3	"YES"	"DIALLING"
	"NO"	"COMMAND CANCELLED"

* Może być używane jako skrót.

Nazwa telefonu komórkowego

Funkcja ta umożliwia dostęp do numerów telefonów zapisanych z etykietą w Twoim telefonie.

Kroki	Użytkownik mówi	System odpowiada
1	"PHONE"	"PHONE"
2	"MOBILE NAME"*	"MOBILE NAME" "<dialog zależy od telefonu>"

* Może być używane jako skrót.

DTMF (Wybieranie tonowe)

Funkcja ta przetwarza podawane głosowo numery na tony DTMF. Może to służyć np. do uzyskania zdalnego połączenia z domową sekretarką automatyczną lub do wprowadzenia numeru PIN, itp.

Wskazówka: *Funkcja DTMF może być wykorzystywana tylko podczas połączenia. Naciśnij przycisk "VOICE" i zaczekaj na polecenie systemu.*

Z funkcji tej można korzystać wyłącznie w pojazdach wyposażonych w przycisk "VOICE".

Kroki	Użytkownik mówi	System odpowiada
1		"NUMBER PLEASE"
2	"<cyfry 1 do 9, zero, krzyżyk, gwiazdka>"	

Tworzenie książki telefonicznej

Zapisz nazwę

Nowe pozycje można zapisywać poleceniem "STORE NAME". Funkcja ta może być wykorzystywana do wybierania numeru poprzez podanie nazwy/nazwiska zamiast pełnego numeru telefonu.

Kroki	Użytkownik mówi	System odpowiada
1	"PHONE"	"PHONE"
2	"STORE NAME"	"STORE NAME" "NAME PLEASE"
3	"<nazwa>"	"REPEAT NAME PLEASE"
4	"<nazwa>"	"STORING NAME"

Kroki	Użytkownik mówi	System odpowiada
		"<nazwa> STORED" "NUMBER PLEASE"
5	"<numer telefonu>"	"<numer telefonu>"
6	"STORE"	"STORING NUMBER" "<numer telefonu>" "NUMBER STORED"

Usuń nazwę

Zapisane nazwy można także usuwać ze spisu.

Kroki	Użytkownik mówi	System odpowiada
1	"PHONE"	"PHONE"
2	"DELETE NAME"	"NAME PLEASE"
3	"<nazwa>"	"DELETE <nazwa>" "CONFIRM YES OR NO"
4	"YES"	"<nazwa> DELETED"
	"NO"	"COMMAND CANCELLED"

Wyświetl spis

Korzystaj z tej funkcji, aby system pokazał wszystkie wpisy.

Kroki	Użytkownik mówi	System odpowiada
1	"PHONE"	"PHONE"
2	"PLAY DIRECTORY"	"PLAY DIRECTORY"

Usuń spis

Funkcja ta pozwoli na usunięcie wszystkich haseł na raz.

Kroki	Użytkownik mówi	System odpowiada
1	"PHONE"	"PHONE"

Kroki	Użytkownik mówi	System odpowiada
2	"DELETE DIRECTORY"	"DELETE DIRECTORY" "CONFIRM YES OR NO"
3	"YES"	"DIRECTORY DELETED"
	"NO"	"COMMAND CANCELLED"

Ustawienia podstawowe

Odrzuć połączenia

Można ustawić automatyczne odrzucanie połączeń za pomocą funkcji sterowania głosem.

Kroki	Użytkownik mówi	System odpowiada
1	"PHONE"	"PHONE"
2	"REJECT CALLS"	"REJECT CALLS"
	"ACCEPT CALLS"*	"ACCEPT CALLS"

* użyj tego polecenia, aby wyłączyć tryb odrzucania połączeń

POLECENIA SYSTEMU NAWIGACYJNEGO

Szczegółowe informacje na temat menu poleceń znajdziesz w oddzielnej instrukcji do systemu nawigacyjnego.

HOMOLOGACJE

OŚWIADCZENIE FCC/INDUSTRY CANADA

Niniejsze urządzenie spełnia wymagania przedstawione w rozdziale 15. Przepisów FCC (Federalnej Komisji Łączności). Używanie urządzenia jest dozwolone pod dwoma poniższymi warunkami: (1) urządzenie nie może powodować szkodliwej interferencji oraz (2) urządzenie musi tolerować wszelką odbieraną interferencję, również taką, która może powodować niepożądane działanie.

FCC ID: WJLRX-42

IC: 7847A-RX42

Zmiany lub modyfikacje tego urządzenia, które nie zostały w sposób wyraźny zatwierdzone przez stronę odpowiedzialną za jego zgodność, mogą spowodować unieważnienie prawa użytkownika do używania tego wyposażenia.

RX-42 - deklaracja zgodności

My, strona odpowiedzialna za zgodność, deklarujemy z pełną odpowiedzialnością, że produkt RX-42 służący do integracji aparatu telefonicznego jest zgodny z wymogami określonymi w dyrektywie Rady: 1999/5/EC. Kopię Deklaracji zgodności można znaleźć na stronie:

www.novero.com/declaration_of_conformity

Znak słowny i loga Bluetooth są własnością firmy Bluetooth SIG, Inc. i wszelkie zastosowanie tych znaków przez Ford Motor Company odbywa się na zasadzie licencji. Inne znaki handlowe i i nazwy firmowe należą do odpowiednich firm będących ich właścicielami.

KOMPATYBILNOŚĆ ELEKTROMAGNETYCZNA

OSTRZEŻENIA

Twój pojazd został poddany badaniom i uzyskał certyfikat zgodny z wymogami prawnymi Unii Europejskiej w zakresie kompatybilności elektromagnetycznej (2004/104/EC). Twoim obowiązkiem jest zapewnienie, że wszelkie zamontowane przez Ciebie wyposażenie jest zgodne z odpowiednimi lokalnymi przepisami. Wszelkie dodatkowe wyposażenie powinno być montowane przez właściwie wyszkolonych mechaników.

Wyposażenie wykorzystujące nadajniki fal radiowych (RF) (np. telefony komórkowe, amatorskie nadajniki radiowe itp.) może być montowane w pojeździe jedynie wtedy, gdy jest zgodne z parametrami podanymi w poniższej tabeli. Nie ma specjalnych wytycznych lub warunków dotyczących montażu lub użytkowania.

Nie mocuj żadnych nadajników-odbiorników, mikrofonów, głośników ani żadnych innych elementów na drodze napełniania poduszek powietrznych.

Nie mocuj przewodów antenowych do oryginalnych przewodów elektrycznych pojazdu, przewodów paliwowych ani przewodów hamulcowych.

Przewody antenowe i przewody zasilania powinny przebiegać w odległości co najmniej 100 mm od wszelkich modułów elektronicznych i poduszek powietrznych.

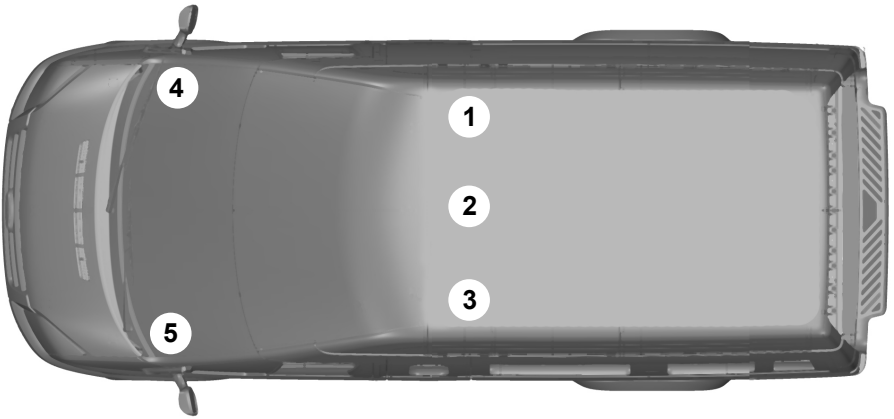

E100566

Pasmo częstotliwości MHz	Maksymalna moc wyjściowa w watach (szczytowa wartość skuteczna)	Położenie anteny
1 – 30	50 W	1. 2. 3
30 – 54	50 W	1. 2. 3
68 – 87,5	50 W	1. 2. 3
142 – 176	50 W	1. 2. 3
380 – 512	50 W	1. 2. 3
806 – 940	10 W	1. 2. 3
806 – 940	2 W[1]	4. 5
1200 – 1400	10 W	1. 2. 3
1710 – 1885	10 W	1. 2. 3
1710 – 1885	1 W[1]	4. 5
1885 – 2025	10 W	1. 2. 3
1885 – 2025	1 W[1]	4. 5

Pasmo częstotliwości MHz	Maksymalna moc wyjściowa w watach (szczytowa wartość skuteczna)	Położenie anteny
2400 – 2500	0,1 W	Dowolne

[1]Dotyczy wyłącznie telefonów komórkowych GSM/3G z anteną płaską zamocowaną po wewnętrznej stronie przedniej szyby.

Wskazówka: *Po zamontowaniu nadajników fal radiowych sprawdź, czy nie występują zakłócenia powodowane przez urządzenia elektryczne pojazdu, jak również zakłócenia w pracy tych urządzeń, zarówno w trybie oczekiwania, jak i nadawania.*

Sprawdź wszystkie urządzenia elektryczne:

- gdy zapłon jest **WŁĄCZONY**
- gdy silnik pracuje
- podczas jazdy przy różnych prędkościach.

Sprawdź, czy pola elektromagnetyczne wytwarzane wewnątrz pojazdu przez zamontowany nadajnik, nie przekraczają dopuszczalnych granic bezpiecznych dla ludzi, określonych w dyrektywie Unii Europejskiej 2004/40/EC.

A

ABS
Patrz: Hamulce.....89
Akcesoria
Patrz: Części zamienne i akcesoria.....5
Akumulator pojazdu.....141
Akustyczne sygnały kontrolne i ostrzegawcze.....55
Centrum komunikatów.....55
Ostrzeżenie o otwartych drzwiach.....55
Alarm.....25
Zasady działania.....25
Aneksy.....201
Apteczka pierwszej pomocy.....109
Bus.....109
Van, kombi, kabina z ramE, nadwozie skrzyniowe.....109
ASL
Patrz: Automatyczny ogranicznik prędkości (ASL).....103
Automatyczny ogranicznik prędkości (ASL).....103
Zasady działania.....103
AWD
Patrz: Napęd na cztery koła (AWD).....88

B

Bagażniki dachowe i wsporniki.....106
Bagażnik dachowy.....106
Pojazdy z wyjściem awaryjnym.....106
Bagażniki zewnętrzne
Patrz: Bagażniki dachowe i wsporniki.....106
Bezpieczniki.....111
Blokady otwierania drzwi przez dzieci.....147
Lewa strona.....148
Prawa strona.....148

C

Centrum komunikatów
Patrz: Wyświetlacze informacyjne.....56
Ciśnienie w oponach
Patrz: Specyfikacje techniczne.....161
Części zamienne i akcesoria.....5
Czyszczenie elementów zewnętrznych.....139
Czyszczenie powierzchni chromowanych.....139
Czyszczenie reflektorów.....139
Czyszczenie tylnej szyby.....139
Zabezpieczenie lakieru nadwozia.....139
Czyszczenie wnętrza.....139
Ekrany zestawu wskaźników, ekrany wyświetlaczy ciekłokrystalicznych, ekrany radioodbiornika.....140
Pasy bezpieczeństwa.....139

D

Docieranie pojazdu.....108
Hamulce i sprzęgło.....108
Opony.....108
Silnik.....108
Dodatkowa nagrzewnica.....66
Informacje ogólne.....66
Zasada działania.....67
Dodatkowe gniazdka zasilania.....76
DPF
Patrz: Filtr cząstek stałych Diesel (DPF).....81
Dywaniki podłogowe 78

E

Elementy sterowania telefonu 184
Pilot zdalnego sterowania.....184

F

Filtr cząstek stałych Diesel (DPF).....81
Regeneracja.....81
Foteliki dziecięce.....143
Zabezpieczenia do przewożenia dzieci dla różnych grup wagowych.....143

G

Glosariusz symboli.....5
Symbole stosowane w niniejszej instrukcji.....5
Symbole stosowane w Twoim pojeździe.....5
Gniazdo do podłączania urządzeń zewnętrznych (AUX IN).....78

H

Hamulce.....89
Zasady działania.....89
Hamulec postojowy.....89
Wszystkie pojazdy.....89
Hamulec postojowy
Patrz: Hamulec postojowy.....89
HLA
Patrz: Korzystanie z układu ułatwiającego ruszanie pod górę.....92
Holowanie.....107
Holowanie pojazdu na czterech kołach - AWD.....124
Holowanie pojazdu na czterech kołach.....123
Pojazdy z automatyczną skrzynią biegów.....123
Wszystkie pojazdy.....123
Holowanie przyczepy.....107
Strome podjazdy.....107
Homologacje 201
OŚWIADCZENIE FCC/INDUSTRY CANADA.....201
RX-42 - deklaracja zgodności.....201

I

Identyfikacja pojazdu.....168
Immobilizer
Patrz: Układ unieruchamiania silnika.....24
Informacje ogólne na temat częstotliwości radiowych.....18

J

Jakość paliwa - Benzyna.....82
Jakość paliwa - Diesel.....82
Długotrwała przerwa w eksploatacji.....82

K

Kamera tylna 97
Zasady działania.....97
Katalizator.....82
Jazda z katalizatorem.....82
Kierownica.....27
Kierunkowskazy.....35
Klimatyzacja
Patrz: Ogrzewanie, wentylacja i klimatyzacja....63
Kluczyki i piloty zdalnego sterowania.....18
Koła i opony.....149
Informacje ogólne.....149
Specyfikacje techniczne.....161
Kompatybilność elektromagnetyczna 201
Komunikaty informacyjne.....58
Komunikaty ostrzegawcze.....58
Konserwacja opon.....160
Konserwacja pojazdu.....139
Korzystanie z funkcji sterowania głosem 189
Działanie systemu.....189
Etykieta.....190
Korzystanie z kamery tylnej 97
Korzystanie z wyświetlacza.....98
Włączanie i wyłączanie kamery wstecznej.....100
Włączanie kamery wstecznej.....98
Wyłączanie kamery wstecznej.....100
Korzystanie z pomocy przy parkowaniu.....95
Korzystanie z przewodów rozruchowych.....141
Podłączanie przewodów.....141
Rozruch silnika.....141
Korzystanie z telefonu - Pojazdy nie wyposażone w: System nawigacyjny.....184
Odbieranie drugiego przychodzącego połączenia.....186
Odbieranie przychodzącego połączenia.....186
Odłączanie telefonu przyporządkowanego do pojazdu.....187
Odłączanie telefonu przyporządkowanego do pojazdu - radioodtwarzacz Sony.....187
Wybieranie połączenia.....184
Wyciszanie mikrofonu.....186
Zmiana aktywnego telefonu.....186
Korzystanie z telefonu - Pojazdy wyposażone w: System nawigacyjny.....187
Odbieranie drugiego przychodzącego połączenia.....188
Odbieranie przychodzącego połączenia.....187
Odłączanie telefonu przyporządkowanego do pojazdu.....188
Wybieranie połączenia.....187
Wyciszanie mikrofonu.....188
Zmiana aktywnego telefonu.....188

Korzystanie z układu kontroli prędkości.....101
Przywracanie ustawionej prędkości.....102
Ustawianie prędkości.....101
Włączanie układu kontroli prędkości.....101
Wyłączanie układu kontroli prędkości.....102
Zawieszanie ustawionej prędkości.....102
Zmiana ustawionej prędkości.....101
Korzystanie z układu kontroli przyczepności kół napędzanych.....94
Korzystanie z układu stabilizacji toru jazdy.....90
Korzystanie z układu ułatwiającego ruszanie pod górę.....92
Trwałe wyłączanie układu.....93
Włączanie systemu.....92
Wyłączenie układu.....93
Krótkie wprowadzenie.....6
.....11
Dodatkowe gniazda zasilania.....11
Ekrany wyświetlacza informacyjnego.....9
Filtr cząstek stałych Diesel (DPF).....12
Lampki kontrolne i ostrzegawcze.....9
Prędkość biegu jałowego po uruchomieniu silnika.....11
Ręczna skrzynia biegów.....11
Widok tablicy rozdzielczej - pojazdy z kierownicą z lewej strony.....6
Widok tablicy rozdzielczej - pojazdy z kierownicą z prawej strony.....7
Zamykanie i otwieranie.....10

L

Lampki kontrolne i ostrzegawcze.....51
Kierunkowskaz.....53
Lampka kontrolna komunikatu.....54
Lampka kontrolna przednich świateł przeciwmgielnych.....53
Lampka kontrolna przeglądu.....54
Lampka kontrolna reflektorów.....53
Lampka kontrolna świateł drogowych.....54
Lampka kontrolna świec żarowych.....53
Lampka kontrolna tylnych świateł przeciwmgielnych.....54
Lampka kontrolna wspomagania ruszania pod górę.....53
Lampka kontrolna zmiany biegów.....54
Lampka ostrzegawcza ciśnienia oleju.....54
Lampka ostrzegawcza ładowania.....54
Lampka ostrzegawcza niskiego poziomu paliwa.....54
Lampka ostrzegawcza obecności wody w paliwie.....55
Lampka ostrzegawcza otwartych drzwi.....53
Lampka ostrzegawcza poduszki powietrznej.....52
Lampka ostrzegawcza układu ABS.....52
Lampka ostrzegawcza układu stabilizacji toru jazdy (ESP) i układu kontroli przyczepności (TCS).....54
Lampka ostrzegawcza zużycia klocków hamulcowych.....52
Lampka układu hamulcowego.....52
Lampka układu kontroli prędkości.....53
Lampki ostrzegawcze silnika.....53
Zestaw wskaźników w wersji z bogatszym wyposażeniem.....52
Zestaw wskaźników w wersji z wyposażeniem podstawowym.....51
Lampki oświetlenia progu.....37
Lampki oświetlenia wnętrza.....35
Lampka oświetlenia wnętrza - Pojazdy z czujnikami wewnętrznymi.....36
Lampki oświetlenia wnętrza - Pojazdy bez czujników wewnętrznych.....35
Pojazdy z układem podwójnego ryglowania drzwi.....36
Światła do czytania.....37

Lokalizacje skrzynek bezpieczników.....111
Skrzynka bezpieczników wysokoprądowych.....111
Skrzynka przyłączowa w komorze silnika.....112
Skrzynka przyłączowa w przedziale pasażerskim.....112
Standardowa skrzynka przekaźników.....111
Lusterka
Patrz: Ogrzewanie szyb i lusterek.....66
Patrz: Okna i lusterka.....47
Lusterka zewnętrzne.....47
Lusterka składane ręcznie.....47
Lusterka zewnętrzne regulowane elektrycznie.....47

Ł

Łańcuchy przeciwśnieżne
Patrz: Stosowanie łańcuchów przeciwśnieżnych.....160

M

Mechaniczna skrzynia biegów.....88
Miarka poziomu oleju silnikowego - 2,2 l Duratorq-TDCi (Puma) Diesel 131
Miarka poziomu oleju silnikowego - 2,3 l Duratec-HE (MI4).....131
Miarka poziomu oleju silnikowego - 2,4 l Duratorq-TDCi (Puma) Diesel /3.2 l Duratorq-TDCi (Puma) Diesel.....132
Mycie
Patrz: Czyszczenie elementów zewnętrznych.....139
Myjnia samochodowa
Patrz: Czyszczenie elementów zewnętrznych.....139

N

Nagrzewnica na paliwo
Patrz: Dodatkowa nagrzewnica.....66
Napęd na cztery koła (AWD).....88
Tryb automatyczny.....88
Tryb ręczny.....88
Naprawa drobnych uszkodzeń lakieru.....140
Nawiewniki.....63
Nawiewniki
Patrz: Nawiewniki.....63
Numer identyfikacyjny pojazdu (VIN).....168

O

Ochrona pasażerów.....13
Zasady działania.....13
Ogrzewanie, wentylacja i klimatyzacja.....63
Zasady działania.....63
Ogrzewanie, wentylacja i klimatyzacja regulowane ręcznie.....64
Dmuchawa.....64
Klimatyzacja.....65
Recyrkulacja powietrza.....64
Regulacja rozprowadzania powietrza.....64
Regulacja temperatury.....64
Szybkie odszranianie i odparowywanie przedniej szyby.....64
Szybkie ogrzewanie wnętrza pojazdu.....64
Wentylacja.....65
Ogrzewanie
Patrz: Ogrzewanie, wentylacja i klimatyzacja....63
Ogrzewanie szyb i lusterek.....66
Ogrzewane lusterka zewnętrzne.....66
Ogrzewanie przedniej i tylnej szyby.....66
Okna i lusterka.....47
Okna otwierane elektrycznie.....47
Automatyczne otwieranie okna kierowcy.....47
Okna przesuwne.....48
O niniejszej publikacji.....5
Opony
Patrz: Koła i opony.....149
Opony zimowe
Patrz: Stosowanie opon zimowych.....160
Opróżnianie oddzielacza wody filtru paliwa 134
Pojazdy z silnikiem Diesel.....134
Oświetlenie.....33
Patrz: Otwieranie i zamykanie pokrywy komory silnika.....126

O

Otwieranie i zamykanie pokrywy komory silnika.....126
Otwieranie pokrywy komory silnika.....126
Zamykanie pokrywy komory silnika.....126

P

Paliwo i tankowanie.....82
Specyfikacje techniczne.....84
Podstawki na napoje.....76
Poduszki podwyższające.....146
Fotelik podwyższający (grupa 2).....146
Fotelik podwyższający (grupa 3).....146
Pokrywa wlewu paliwa.....83
Polecenia radioodtwarzacza.....190
Karta SD.....194
Odtwarzacz CD.....190
Radio.....191
Źródła zewnętrzne.....194
Polecenia systemu nawigacyjnego 200
Polecenia telefonu 196
Funkcje telefonu.....196
Telefon.....196
Tworzenie książki telefonicznej.....198
Ustawienia podstawowe.....200
Położenie fotelików dziecięcych.....144
Pomoc drogowa.....123
Pomoc przy parkowaniu.....95
Zasady działania.....95
Popielniczka.....76
Programowanie pilota zdalnego sterowania.....18
Programowanie układu zdalnego sterowania
Patrz: Programowanie pilota zdalnego sterowania.....18
Przednie światła przeciwmgielne.....34
Przeglądy okresowe i obsługa.....125
Informacje ogólne.....125
Specyfikacje techniczne.....135
Przekładnia
Patrz: Skrzynia biegów.....88
Przewody rozruchowe
Patrz: Korzystanie z przewodów rozruchowych.....141
Przewożenie bagażu.....104
Informacje ogólne.....104
Przyrządy.....49
Punkty mocowania ISOFIX.....147
Mocowanie fotelika dziecięcego górnym pasem.....147
Punkty mocowania wyposażenia do holowania.....123
Punkty połączenia akumulatora 142

R

Reflektory automatyczne.....34
Regulacja ustawienia reflektorów.....35
Regulacja wysokości zaczepu pasa bezpieczeństwa.....15
Przedni pas bezpieczeństwa.....15
Tylny pas bezpieczeństwa.....15
Rozbrajanie alarmu.....26
Alarm obwodowy.....26
Alarm pierwszej kategorii.....26
Rozruch silnika.....79
Informacje ogólne.....79
Ryglowanie i odryglowywanie.....19
Automatyczne ponowne ryglowanie.....22
Odryglowywanie dwuetapowe.....22
Odryglowywanie jednoetapowe.....22
Odryglowywanie konfigurowane.....23
Ryglowanie automatyczne.....21
Ryglowanie i odryglowywanie drzwi kluczykiem.....19
Ryglowanie i odryglowywanie drzwi za pomocą klamek.....20
Ryglowanie strefowe.....22
Układ podwójnego ryglowania drzwi.....19
Zamki zatrzaskowe.....21
Zdalne ryglowanie i odryglowywanie drzwi.....20

S

Schemat specyfikacji żarówek.....45
Schowki.....77
Schowek górny.....77
Schowek przedni.....77
Siedzenia ogrzewane.....74

Siedzenia przednie.....70
Obracanie siedzenia.....72
Przesuwanie siedzeń do tyłu i do przodu.....70
Regulacja kąta nachylenia oparcia.....71
Regulacja kąta nachylenia podstawy siedzenia.....71
Regulacja podpory lędźwiowej.....71
Regulacja ustawienia podłokietnika.....71
Siedzenia.....70
Siedzenia tylne.....72
Składanie oparcia jednego siedzenia do przodu.....72
Składanie oparć wszystkich siedzeń do przodu.....72
Wymontowanie siedzeń tylnej kanapy.....73
Siedzenie w prawidłowej pozycji.....70
Skrzynia biegów.....88
Specyfikacje techniczne.....169
Specyfikacje techniczne.....169
Sprawdzanie piór wycieraczek.....31
Sprawdzenie oleju silnikowego.....132
Dolewanie.....132
Sprawdzanie poziomu oleju.....132
Sprawdzenie oleju
Patrz: Sprawdzenie oleju silnikowego.....132
Sprawdzenie płynu chłodzącego silnik.....132
Dolewanie.....133
Sprawdzanie poziomu płynu chłodzącego.....132
Sprawdzenie płynu chłodzącego
Patrz: Sprawdzenie płynu chłodzącego silnik.....132
Sprawdzenie płynu do spryskiwaczy.....135
Sprawdzenie płynu hamulcowego i sprzęgła hydraulicznego.....133
Sprawdzenie płynu układu wspomagania kierownicy.....133
Dolewanie.....134
Sprawdzenie wskaźnika filtru paliwa.....135
Spryskiwacze przedniej szyby.....30
Spryskiwacze
Patrz: Wycieraczki i spryskiwacze.....29
Stan po kolizji.....110
Sterowanie głosem.....28
Zasady działania.....189
Sterowanie oświetleniem.....33
Funkcja opóźnienia wyłączenia reflektorów.....34
Pozycje przełącznika świateł.....33
Sygnał świetlny.....33
Światła drogowe i światła mijania.....33
Światła postojowe.....33
Sterowanie systemem audio.....27
Głośność.....27
Tryb.....27
Wyszukiwanie.....27
Stosowanie łańcuchów przeciwśnieżnych.....160
Pojazdy z napędem na przednie koła.....161
Pojazdy z układem stabilizacji toru jazdy (ESP).....161
Wszystkie pojazdy.....160
Stosowanie opon zimowych.....160
Stosowanie pasów bezpieczeństwa podczas ciąży.....16

Ś

Środki bezpieczeństwa.....82
Środki ostrożności w czasie chłodów.....108
Światła awaryjne.....35
Światło przeciwmgielne
Patrz: Przednie światła przeciwmgielne.....34

T

Tabela specyfikacji bezpieczników.....113
Dodatkowe bezpieczniki.....122
Skrzynka bezpieczników wysokoprądowych.....113
Skrzynka przyłączowa w komorze silnika.....114
Skrzynka przyłączowa w przedziale pasażerskim.....121
Standardowa skrzynka przekaźników.....118
Tabliczka identyfikacyjna pojazdu.....168
Tankowanie.....83
Telefon
Patrz: Korzystanie z telefonu - Pojazdy nie wyposażone w: System nawigacyjny.....184
Patrz: Korzystanie z telefonu - Pojazdy wyposażone w: System nawigacyjny.....187
Telefon.....182
Informacje ogólne.....182

Trójkąt ostrzegawczy.....109
Tylne okienka boczne.....48
Tylne światła przeciwmgielne.....34

U

Uchwyt na butelkę.....77
Uchwyty mocujące ładunek 104
Dodatkowe elementy mocowania.....106
Mocowanie ładunku.....105
Uchwyty na bilety.....75
Udogodnienia.....75
Układ HLA
Patrz: Układ ułatwiający ruszanie pod górę.....92
Układ klimatyzacji
Patrz: Ogrzewanie, wentylacja i klimatyzacja....63
Układ kontroli prędkości
Patrz: Korzystanie z układu kontroli prędkości.....101
Układ kontroli prędkości.....101
Zasady działania.....101
Układ kontroli prędkości
Patrz: Układ kontroli prędkości.....101
Układ kontroli przyczepności kół napędzanych
Patrz: Korzystanie z układu kontroli przyczepności kół napędzanych.....94
Układ kontroli przyczepności kół napędzanych.....94
Zasady działania.....94
Układ kontroli stabilności
Patrz: Korzystanie z układu stabilizacji toru jazdy.....90
Układ pomocy przy parkowaniu
Patrz: Korzystanie z pomocy przy parkowaniu.....95
Układ stabilizacji toru jazdy.....90
Zasady działania.....90
Układ ułatwiający ruszanie pod górę.....92
Zasady działania.....92
Układ unieruchamiania silnika.....24
Zasady działania.....24
Układ wspomagania ruszania pod górę
Patrz: Korzystanie z układu ułatwiającego ruszanie pod górę.....92
Uruchamiania za pomocą przewodów rozruchowych
Patrz: Korzystanie z przewodów rozruchowych.....141
Uruchamianie silnika benzynowego.....79
Prędkość biegu jałowego po uruchomieniu silnika.....80
Silnik zalany.....80
Silnik zimny lub ciepły.....79
Uruchamianie silnika Diesel.....80
Silnik zimny lub ciepły.....80
Ustawienia Bluetooth 183
Obsługa telefonów.....183
Wymogi dotyczące połączenia Bluetooth.....183
Ustawienia osobiste.....60
Brzęczyki komunikatów.....61
Jednostki miar.....61
Menu ustawień.....60
Przegląd ekranów menu ustawień.....60
Tryb wyświetlania czasu.....61
Ustawienia – Wyjście.....62
Ustawienie budzika.....61
Ustawienie języka.....60
Ustawienie zegara.....60
Ustawienia telefonu 182
Kategorie książki telefonicznej.....182
Książka telefoniczna.....182
Określanie telefonu jako telefonu aktywnego.....182
Przyporządkowanie innego telefonu z funkcją Bluetooth.....183
Uzbrajanie alarmu.....25
Alarm obwodowy.....25
Alarm pierwszej kategorii.....26

V

VIN
Patrz: Numer identyfikacyjny pojazdu (VIN)....168

W

Wentylacja
Patrz: Ogrzewanie, wentylacja i klimatyzacja....63
Widok ogólny komory silnika - 2,2 l Duratorq-TDCi (Puma) Diesel 128
Widok ogólny komory silnika - 2,3 l Duratec-HE (MI4).....127
Widok ogólny komory silnika - 2,4 l Duratorq-TDCi (Puma) Diesel /3.2 l Duratorq-TDCi (Puma) Diesel.....130

Włączanie układu unieruchamiania silnika.....24
Włącznik zapłonu.....79
Włącznik zapłonu
Patrz: Włącznik zapłonu.....79
Wskazówki dotyczące jazdy.....108
Wskazówki dotyczące jazdy z ABS
Patrz: Wskazówki dotyczące jazdy z układem ABS.....89
Wskazówki dotyczące jazdy z układem ABS.....89
Wskaźniki.....49
Drogomierz, licznik dzienny i zegar.....51
Wskaźnik paliwa.....51
Wskaźnik temperatury płynu chłodzącego silnik.....51
Zestaw wskaźników w wersji z bogatszym wyposażeniem.....50
Zestaw wskaźników w wersji z wyposażeniem podstawowym.....49
Wstęp.....5
Wycieraczka i spryskiwacze tylnej szyby.....31
Praca wycieraczek na biegu wstecznym.....31
Przerywany ruch wycieraczek.....31
Spryskiwacz tylnej szyby.....31
Wycieraczki automatyczne.....29
Wycieraczki automatyczne.....29
Wycieraczki i spryskiwacze.....29
Wycieraczki przedniej szyby.....29
Przerywany ruch wycieraczek.....29
Wyjście awaryjne.....109
Wyłączanie poduszki powietrznej pasażera.....16
Włączenie poduszki powietrznej pasażera.....17
Wyłączenie poduszki powietrznej pasażera.....17
Wyłączanie silnika.....81
Pojazdy z turbosprężarką.....81
Wyłączanie układu unieruchamiania silnika.....24
Wyłącznik odcinania zasilania paliwem.....110
Ponowne włączanie awaryjnego wyłącznika układu wtrysku paliwa.....110
Wymiana akumulatora pojazdu.....142
Wymiana bezpiecznika.....113
Wymiana koła.....149
Chowanie koła.....156
Koło zapasowe.....149
Nakrętki specjalne.....149
Podnośnik samochodowy.....150
Przednie miejsca podstawienia podnośnika.....151
Tylne miejsca podstawienia podnośnika.....152
Zakładanie koła.....155
Zdejmowanie koła.....154
Wymiana piór wycieraczek.....31
Wymiana żarówek
Patrz: Wymiana żarówki.....37
Wymiana żarówki.....37
Boczne światła obrysowe.....39
Dachowe światła pozycyjne.....43
Dodatkowe środkowe światło STOP.....42
Kierunkowskazy boczne.....39
Lampki oświetlenia progu.....45
Lampy tylne.....40
Oświetlenie tablicy rejestracyjnej.....43
Przednie kierunkowskazy.....38
Przednie oświetlenie wewnętrzne.....44
Przednie światła do czytania.....44
Przednie światła przeciwmgielne.....39
Światła boczne.....38
Światła drogowe i światła mijania.....38
Tylne oświetlenie wewnętrzne.....44
Tylne światła boczne.....42
Wymontowanie reflektora.....37
Wyposażenie awaryjne i ratunkowe.....109
Wyświetlacze informacyjne.....56
Informacje ogólne.....56

Z

Zagłówki.....73
Ustawianie zagłówka.....73
Wyjmowanie zagłówka.....74
Zakodowane kluczyki.....24
Zamek pokrywy komory silnika
Patrz: Otwieranie i zamykanie pokrywy komory silnika.....126
Zamki.....19
Zapalniczka.....75
Zapewnienie bezpieczeństwa dzieciom.....143
Zapinanie pasów bezpieczeństwa.....14

Zegar.....75
Pojazdy z funkcją wyświetlania zegara w zespole audio lub zespole systemu nawigacyjnego.....75
Pojazdy z zestawem wskaźników bogatej wersji wyposażenia.....75
Pojazdy z zestawem wskaźników podstawowej wersji wyposażenia.....75
Zestaw do naprawy opon 156
Informacje ogólne.....156
Korzystanie z zestawu do napraw opon.....157
Napełnianie opony.....157
Sprawdzanie ciśnienia powietrza w oponie.....159
Zmniejszone osiągi silnika 108
Zużycie paliwa
Patrz: Specyfikacje techniczne.....84
Zużycie paliwa 84

AC1J-19A321-RA (CG3527pl)

Feel the difference